PROSPETTO LATO SINISTRO
Scala 1:20

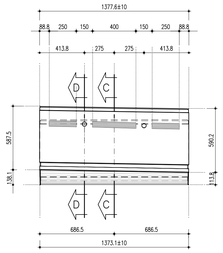

PROSPETTO FRONTALE
Scala 1:20

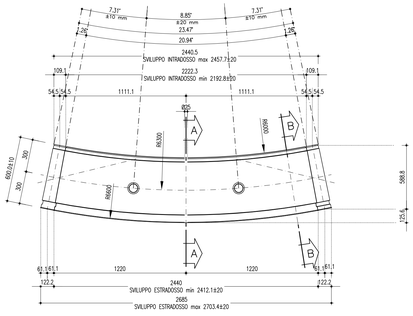

PROSPETTO LATO DESTRO
Scala 1:20

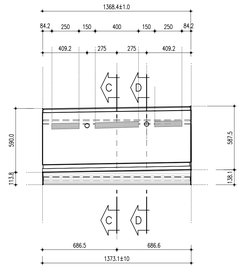

PARTICOLARE FACCIA LATERALE CONNESSIONE CON BARRA GUIDA
Scala 1:10

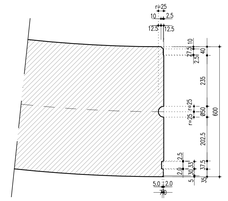

PARTICOLARE FACCIA LATERALE CONNESSIONE CON BULLONE
Scala 1:10

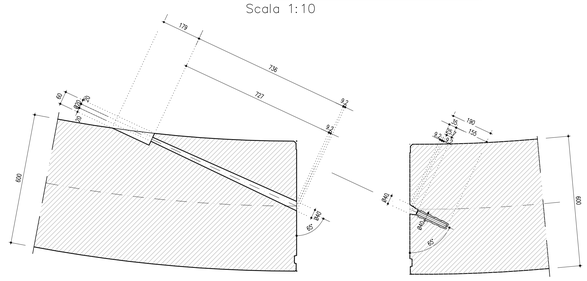

PROSPETTO INTRADOSSO
Scala 1:20

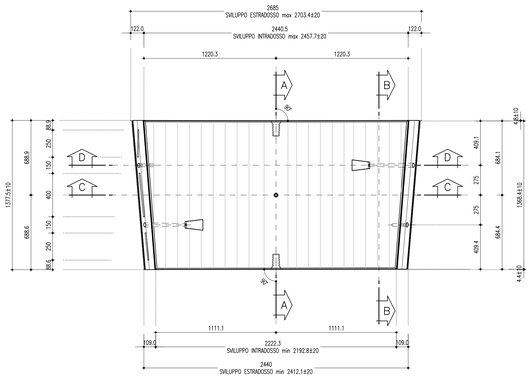

PARTICOLARE FACCIA FRONTALE CONNETTORE PLASTICO
Scala 1:10

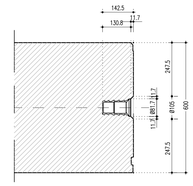

PARTICOLARE TASCA
Scala 1:10

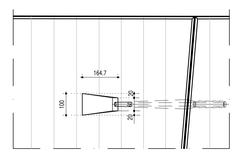

SEZIONE A–A
Scala 1:20

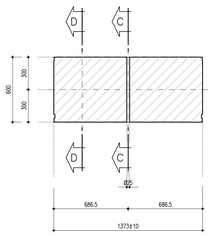

SEZIONE C–C
Scala 1:20

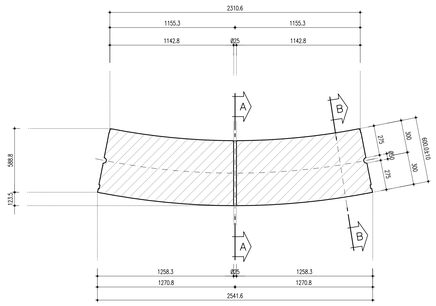

SEZIONE B–B
Scala 1:20

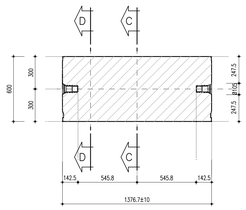

SEZIONE D–D
Scala 1:20

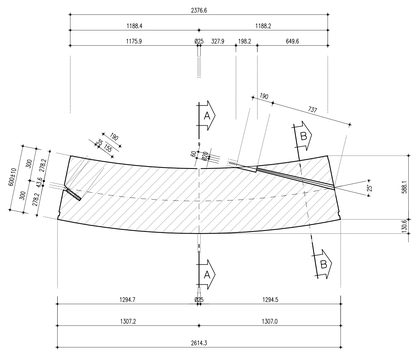

TABELLA MATERIALI

CALCESTRUZZO PER RIVESTIMENTO DEFINITIVO (UNI 206-1:2006 UNI 11104:2004):
Classe di esposizione: XD3
Classe di resistenza: C45/55
Rapporto massimo acqua/cemento: 0.45
Classe di cemento: CEM III – CEM IV
Contenuto minimo di cemento: 400 kg/m3
Classe di consistenza: S4
Diametro massimo inerte: 25 mm

ARMATURA PER RIVESTIMENTO DEFINITIVO:
Barre in acciaio saldabile B450C

ANAS S.p.A.
DIREZIONE CENTRALE PROGRAMMAZIONE PROGETTAZIONE

PA 12/09
CORRIDOIO PLURIMODALE TIRRENICO - NORD EUROPA
ITINERARIO AGRIGENTO - CALTANISSETTA - A19
S.S. N° 640 "DI PORTO EMPEDOCLE"
AMMODERNAMENTO E ADEGUAMENTO ALLA CAT. B DEL D.M. 5.11.2001
Dal km 44+000 allo svincolo con l'A19

PROGETTO ESECUTIVO

Contraente Generale: Empedocle scpa

OPERE D'ARTE MAGGIORI
GALLERIE NATURALI
GALLERIA NATURALE CALTANISSETTA
Galleria naturale
Rivestimento definitivo
Carpenteria - Concio chiave "CK"

Codice Unico Progetto (CUP) : F91B09000070001
Codice Elaborato:
PA12_09 - E | 1 2 5 | G N 2 0 4 | G N 0 2 | A B X | 0 0 9 | C | Scala: 1:20 1:10

REV.	DATA	DESCRIZIONE	REDATTO	VERIFICATO	APPROVATO	AUTORIZZATO
F						
E						
D						
C	Ottobre 2011	Rif. Istruttoria prot. CDG-0141142-P del 19/10/11	M. PAPA	R. CAPOCCHI	M. LITI	P. PAGLINI
B	Luglio 2011	Revisione a seguito di incontri con il Committente	M. PAPA	R. CAPOCCHI	M. LITI	P. PAGLINI
A	Aprile 2011	EMISSIONE	M. PAPA	A. TURSO	M. LITI	P. PAGLINI

Responsabile del procedimento: Ing. MAURIZIO LITI

Il Progettista: Dott. Ing. GIAN LUCA MERCATALI – Ordine degli Ingegneri di Firenze n° 4533
Il Consulente: Ordine degli Ingegneri della Provincia di Trento – Dott. Ing. ROBERTO CAPOCCHI Riccardo – n° 1607
Il Geologo: Ordine dei Geologi della Regione Siciliana – Dott. Geol. D'ANGELO MAURIZIO n. 1607
Il Coordinatore per la sicurezza in fase di progetto: Dott. Ing. ALESSANDRO SALVINI – Ordine degli Ingegneri di Roma n° 14853
Il Direttore dei lavori: Dott. Ing. PEPPINO BARGIGIA – Ordine degli Ingegneri di Roma n° 14441