Sezione Longitudinale "C-C" Spalla Est (SP2)

Scala 1:50

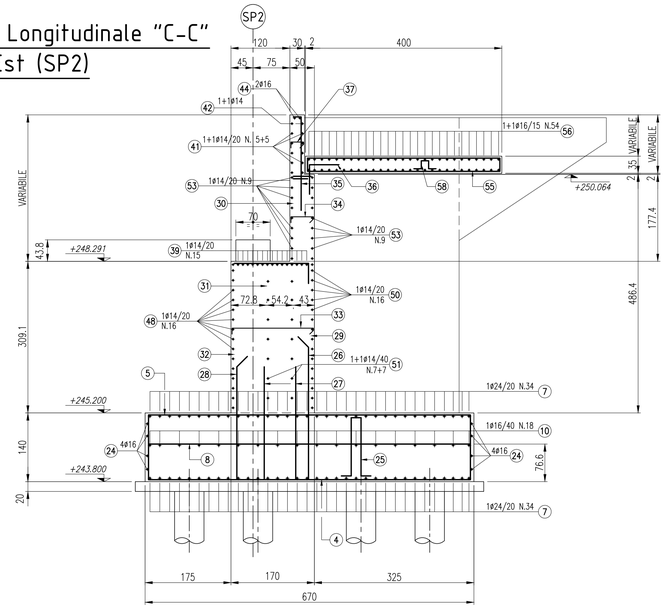

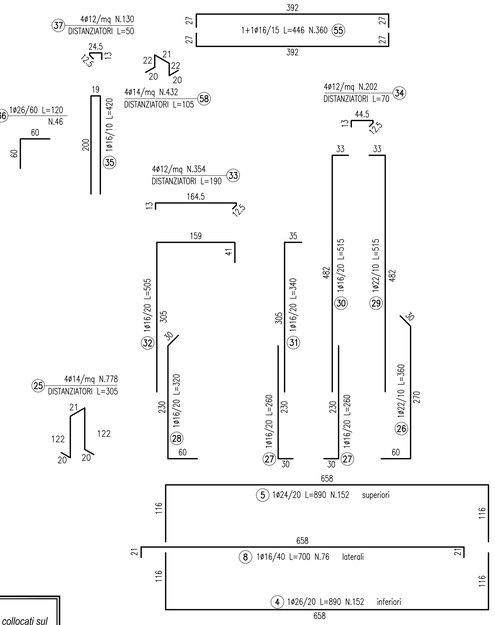

Sezione "D-D"

Scala 1:50

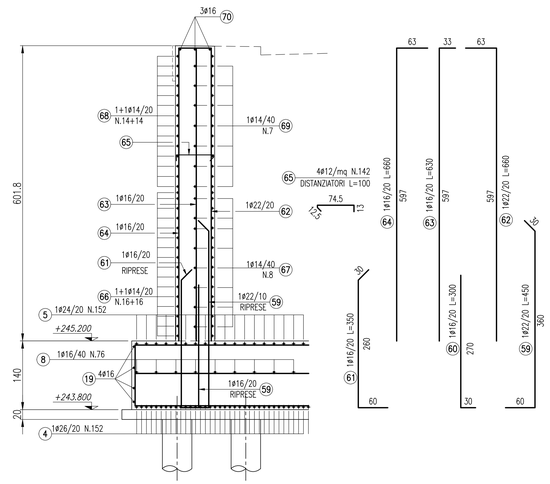

NOTA:
Per ferri "laterali" si intende ferri collocati sul bordo della fondazione in strati sovrapposti.
Per ferri "inferiori" si intende ferri collocati sul fondo della fondazione.
Per ferri "superiori" si intende ferri collocati sulla sommità della fondazione.

Vista Laterale Sud "E-E" spalla Est (SP2)

Scala 1:50

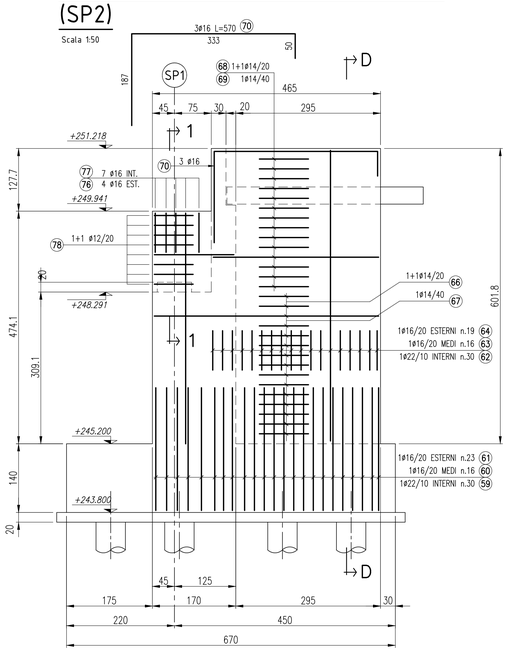

Sezione "1-1"

Scala 1:50

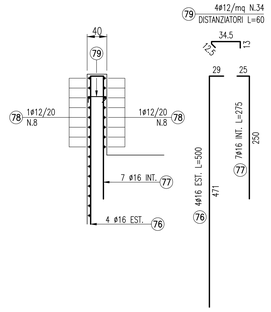

Vista Laterale Nord "F-F" spalla Est (SP2)

Scala 1:50

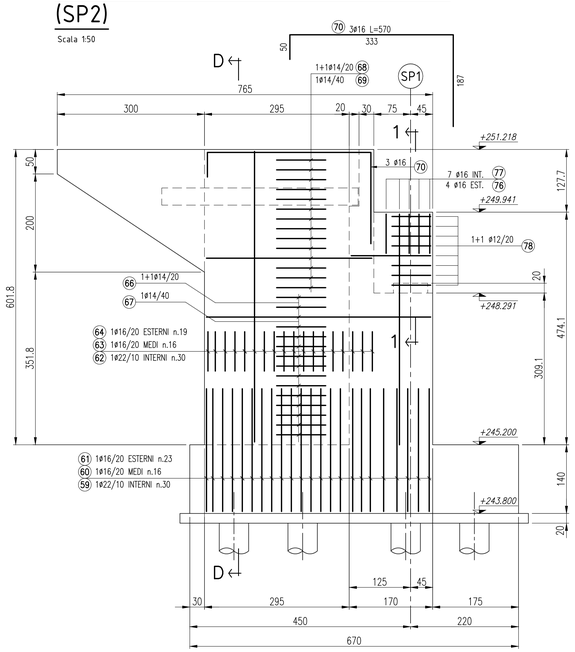

Armatura Sbalzo Muro d'Ala

Scala 1:50

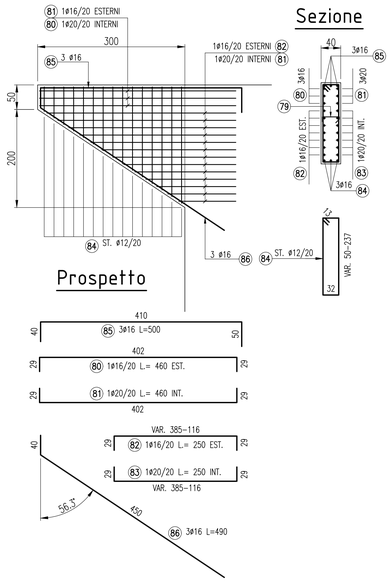

MATRICE DI REVISIONE

REV	DATA	DESCRIZIONE MODIFICA

N.B.: LA TAVOLA SOSTITUISCE QUELLA RELATIVA AL CODICE E DEL PROGETTO ESECUTIVO

CONCESSIONE AUTOSTRADALE LOMBARDE — Autostrade Pedemontane Lombarde

COLLEGAMENTO AUTOSTRADALE
DALMINE - COMO - VARESE - VALICO DEL GAGGIOLO E OPERE AD ESSO CONNESSE
CODICE C.U.P. F11B06000270007

TRATTE B1, B2, C, D, TRVA13+14, GREENWAY

AS BUILT

TRATTA B1
OPERE D'ARTE MAGGIORI: PONTI E VIADOTTI
PONTE SUL TORRENTE LURA
OPERE IN C.A.: ARMATURA SP2 - MURI D'ALA

IDENTIFICAZIONE ELABORATO
CODICE PROGETTO: F00107B

WBS								
FASE PROGETTUALE	LOTTO	ZONA	OPERA	TRATTO DI OPERA	AMBITO	TIPO ELABORATO	PROGRESSIVO	REVISIONE
A	1	A02	V002	0	CM	AR	011	E

Scala: 1:50

DATA	DESCRIZIONE	REV
Febbraio 2016	Emissione	E

CONCEDENTE
CONCESSIONI AUTOSTRADALI LOMBARDE

CONCESSIONARIO
Autostrade Pedemontane Lombarde — Direttore Tecnico: Ing. Enrico Airoldi — Referente Tecnico: Arch. Giovanni Carrello

APPROVATO
Autostrade Pedemontane Lombarde — Il Direttore dei Lavori: Ing. Francesco Domanico

IMPRESA
RAGGRUPPAMENTO TEMPORANEO IMPRESE:
Mandataria STRABAG A.G. — *Mandante* GLF Grandi Lavori Fincosit S.p.A. — *Mandante* Impresa costruzioni Giuseppe Maltauro S.p.A. — *Mandante cooptata* STRABAG S.p.A.

PROGETTISTA - PROGETTO ESECUTIVO DI DETTAGLIO
RAGGRUPPAMENTO TEMPORANEO PROGETTISTI:
Mandataria 3TI PROGETTI ITALIA — *Mandante* GP Ingegneria — *Mandante* Arch. Salvatore Vermiglio

RESPONSABILE DI PROGETTO ED INCARICATO DELL'INTEGRAZIONE FRA LE VARIE PRESTAZIONI:
Ing. Alberto Cecchini

ELABORAZIONE PROGETTUALE
PROGETTISTA:
3TI PROGETTI ITALIA S.p.A

3TI ITALIA S.p.A.
DIRETTORE TECNICO
Ing. Stefano Luca Possati
Ordine degli Ingegneri
Provincia di Roma n. 20809

Redatto: PANCOTTO — Verificato: SORGE — Approvato: Possati