Pianta fondazioni pile ("P1-P2-P3-P4")

Scala 1:50

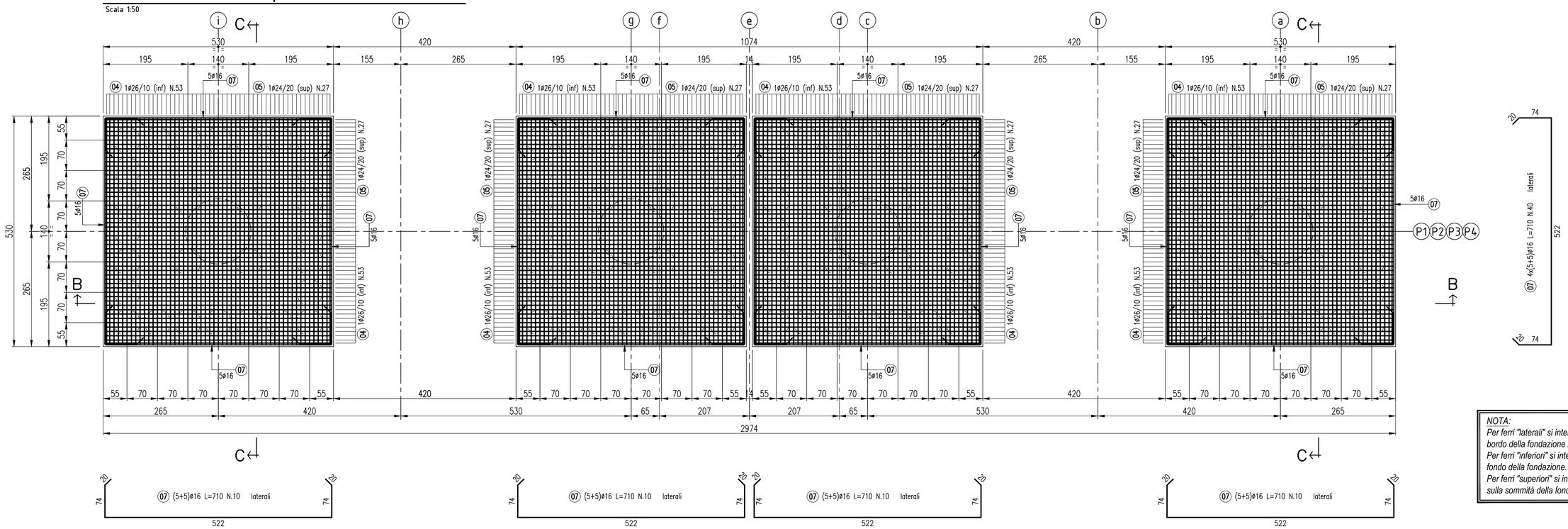

NOTA:
Per ferri "laterali" si intende ferri collocati sul bordo della fondazione in strati sovrapposti.
Per ferri "inferiori" si intende ferri collocati sul fondo della fondazione.
Per ferri "superiori" si intende ferri collocati sulla sommità della fondazione.

Armatura palo trivellato tipo ø 60cm su pile

Scala 1:50

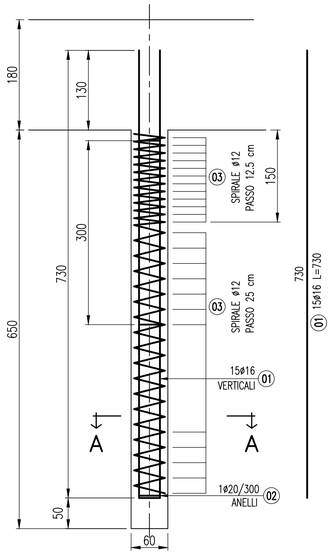

Sezione A - A

Scala 1:50

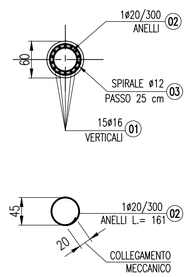

SCHEDA ARMATURE: PALI ø 60cm n. 112 x 4 pile						
Posizione	Tipo	Diam. mm.	Peso Kg/m.	Lunghezza m.	N. Barre	Totale Peso Kg.
01	730	ø16	1.578	7.30	6720	77410.4
02	45 ø 20	ø20	2.466	1.61	1344	5336.0
03	50	ø12	0.888	48.00	448	19095.6
				TOTALE Kg.		**101842.0**

Part. copriferro pali

Scala 1:10

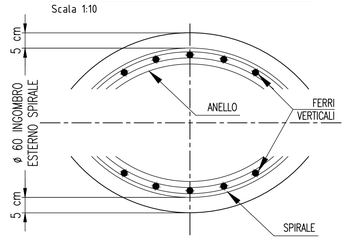

MATRICE DI REVISIONE

REV	DATA	DESCRIZIONE MODIFICA

N.B.: LA TAVOLA SOSTITUISCE QUELLA RELATIVA AL CODICE E DEL PROGETTO ESECUTIVO

CONCESSIONI AUTOSTRADALI LOMBARDE — Autostrada Pedemontana Lombarda

COLLEGAMENTO AUTOSTRADALE
DALMINE - COMO - VARESE - VALICO DEL GAGGIOLO E OPERE AD ESSO CONNESSE

CODICE C.U.P. F11B06000270007

TRATTE B1, B2, C, D, TRVA13+14, GREENWAY

AS BUILT

TRATTA B1

OPERE D'ARTE MAGGIORI: PONTI E VIADOTTI
PONTE SUL TORRENTE LURA
OPERE IN C.A.: ARMATURA P1/P2/P3/P4 - PALO E FONDAZIONE

IDENTIFICAZIONE ELABORATO

CODICE PROGETTO: F00107B

WBS								
FASE PROGETTUALE	LOTTO	ZONA	OPERA	TRATTO D'OPERA	AMBITO	TIPO ELABORATO	PROGRESSIVO	REVISIONE
A	1	A02	VI002	0	OM	AR	013	E

Scala: 1:50

DATA	DESCRIZIONE	REV
Febbraio 2016	Emissione	E

CONCEDENTE

CONCESSIONI AUTOSTRADALI LOMBARDE

CONCESSIONARIO

Autostrada Pedemontana Lombarda — Direttore Tecnico: Ing. Enrico Arini; Referente Tecnico: Arch. Giovanni Cannito

APPROVATO

Autostrada Pedemontana Lombarda — Il Direttore dei Lavori: Ing. Francesco Domanico

IMPRESA

RAGGRUPPAMENTO TEMPORANEO IMPRESE:

Mandataria	Mandante	Mandante	Mandante cooptata
STRABAG A.G.	GLF Grandi Lavori Fincosit S.p.A.	Impresa costruzioni Giuseppe Maltauro S.p.A.	STRABAG S.p.A.

STRABAG — GRANDI LAVORI FINCOSIT — MALTAURO — STRABAG

PROGETTISTA - PROGETTO ESECUTIVO DI DETTAGLIO

RAGGRUPPAMENTO TEMPORANEO PROGETTISTI:

Mandataria	Mandante	Mandante	Mandante
3TI PROGETTI ITALIA INGEGNERIA INTEGRATA S.p.A.	GP Ingegneria srl GESTIONE PROGETTI DI INGEGNERIA	CONSORZIO STABILE CONSTRUMAT	Arch. Salvatore Vermiglio

RESPONSABILE DI PROGETTO ED INCARICATO DELL'INTEGRAZIONE FRA LE VARIE PRESTAZIONI:
Ing. Alberto Cecchini

ORDINE DEGLI INGEGNERI DELLA PROVINCIA DI ROMA — Ing. ALBERTO CECCHINI — n. 15158

ELABORAZIONE PROGETTUALE

PROGETTISTA:
3TI PROGETTI ITALIA S.p.A

3TI ITALIA S.p.A.
DIRETTORE TECNICO
Ing. Stefano Luca Possati
Ordine degli Ingegneri
Provincia di Roma n. 20809

Redatto: PANCOTTO — Verificato: SORGE — Approvato: Possati