PIANTA DISPOSIZIONE APPOGGI SCALA 1:200

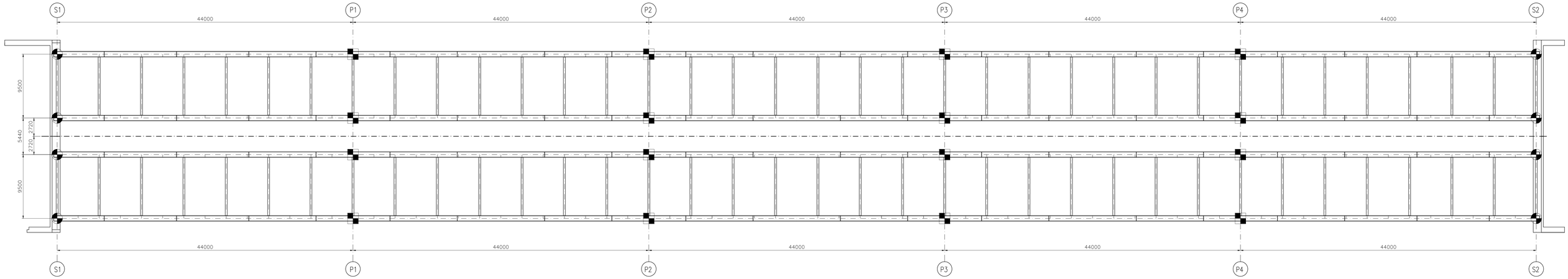

PIANTA DISPOSIZIONE GIUNTI SCALA 1:200

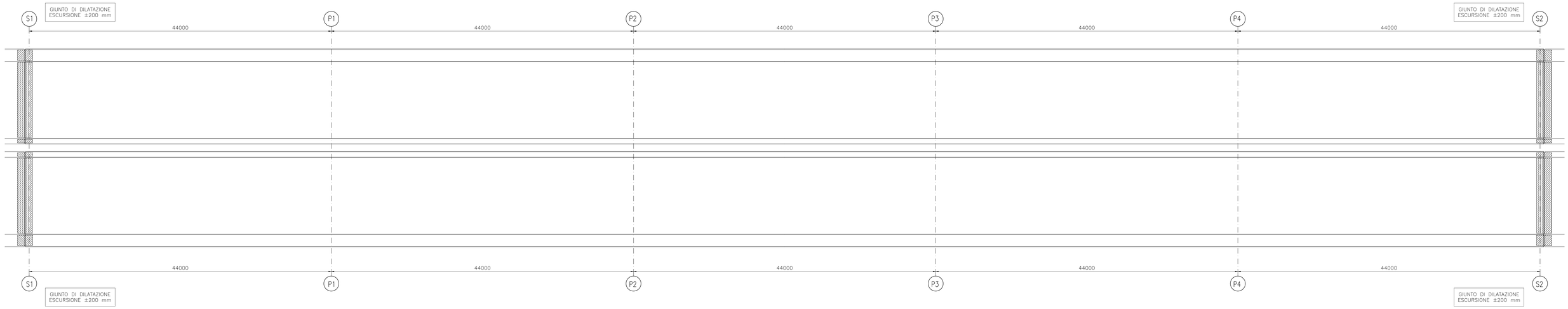

PILA
ISOLATORE ELASTOMERICO

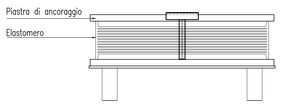

SPALLA
ISOLATORE ELASTOMERICO

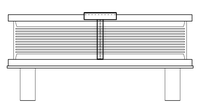

NOTA:

Per i dettagli costruttivi sugli appoggi si rimanda all'Elaborato *A1 A0X GE000 0 OM DD 005 E* "Disegni costruttivi appoggi viadotti e cavalcavia"

GIUNTO DLBC–W2.400S

VISTA IN PIANTA

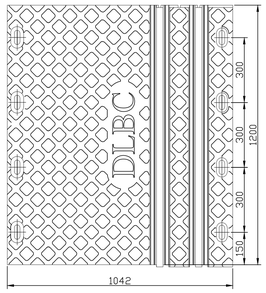

VISTA LATERALE GIUNTO IN OPERA

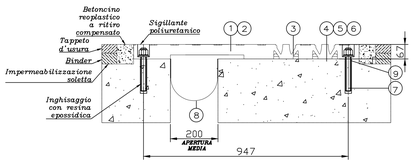

POS	DENOMINAZIONE	MATERIALE	NORMATIVA	Q.tà
9	Drenaggio acque	Alluminio	UNI 9006/1	1
8	Scossalina	Elastomero 60sh	Norme Europee	1
7	Asta filettata M24x200	Classe 8.8	EN 20898	8
6	Dado esag. autobloc. alto M24	Classe 6S	EN 20898	8
5	Rondella di ripartizione	S235JR	EN 10025	8
4	Rondella di contrasto	S235JR	EN 10025	8
3	Dispositivo antisollevamento	S355J0	EN 10025	2
2	Piastra ponte	S355J0	EN 10025	1
1	Mattonella in gomma	Elastomero 60sh	Norme Europee	1

CARATTERISTICHE PRESTAZIONALI

TIPO	SCORRIMENTO D' ESERCIZIO (mm)	SCORRIMENTO SISMICO (mm)
Giunto DLBC–W2.400S	± 100	± 200

GIUNTO MARCIAPIEDE

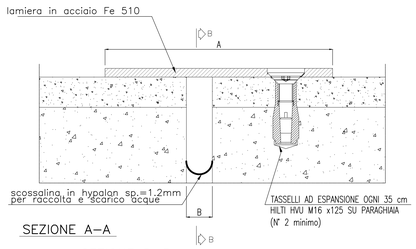

SEZIONE A–A

SEZIONE B–B

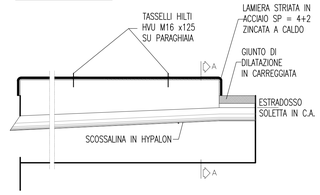

CARATTERISTICHE

GIUNTO COPRIMARCIAPIEDE	A (mm)	B (mm)	Sviluppo (m)
Dx. SCORRIMENTO DA 200 mm	570	20–420	1.85
Sx. SCORRIMENTO DA 200 mm	570	20–420	1.85

LEGENDA

- ISOLATORE SPALLA
- ISOLATORE PILA
- GIUNTO MARCIAPIEDE
- GIUNTO TIPO RAN

MATRICE DI REVISIONE

REV	DATA	DESCRIZIONE MODIFICA
	-	-
	-	-
	-	-
	-	-
	-	-
	-	-

N.B.: LA TAVOLA SOSTITUISCE QUELLA RELATIVA AL CODICE E DEL PROGETTO ESECUTIVO

CONCESSIONI AUTOSTRADALI LOMBARDE — Autostrada Pedemontana Lombarda

COLLEGAMENTO AUTOSTRADALE
DALMINE - COMO - VARESE - VALICO DEL GAGGIOLO E OPERE AD ESSO CONNESSE
CODICE CUP: F19B00027000?

TRATTE B1, B2, C, D, TRVA13+14, GREENWAY

AS BUILT

TRATTA B1
OPERE D'ARTE MAGGIORI
PONTI E VIADOTTI
PONTE SUL TORRENTE LURA
SCHEMA DEGLI APPOGGI, GIUNTI E DISPOSITIVI DI PROTEZIONE SISMICA

IDENTIFICAZIONE ELABORATO

CODICE PROGETTO: F001078

FASE PROGETTUALE	LOTTO	ZONA	WBS OPERA	TRATTO/OPERA	AMBITO	TIPO ELABORATO	PROGRESSIVO	REVISIONE
A	1	A02	V002	0	OM	DK	001	E01

Scala: VARIE

DATA	DESCRIZIONE	REV
Febbraio 2016	Emissione	E
Febbraio 2016	Revisione	E01

IMPRESA

RAGGRUPPAMENTO TEMPORANEO IMPRESE:

Mandataria	Mandante	Mandante	Mandante cooptata
STRABAG A.G.	GLF Grandi Lavori Fincosit S.p.A.	ICM S.p.A.	STRABAG S.p.A.

PROGETTISTA - PROGETTO ESECUTIVO DI DETTAGLIO

RAGGRUPPAMENTO TEMPORANEO PROGETTISTI:

Mandataria	Mandante	Mandante	Mandante
3TI PROGETTI ITALIA	GP INGEGNERIA	GEOTECH	Arch. Salvatore Verenigo

RESPONSABILE DI PROGETTO ED INCARICATO DELL'INTEGRAZIONE FRA LE VARIE PRESTAZIONI:
Ing. Alberto Cecchini

ORDINE DEGLI INGEGNERI PROVINCIA DI ROMA N. 20809 — Ing. Stefano Luca Possati — 15158

CONCEDENTE

CONCESSIONI AUTOSTRADALI LOMBARDE

CONCESSIONARIO

Autostrada Pedemontana Lombarda — Direttore Tecnico: Ing. Giuseppe Sambo; Referente Tecnico: Arch. Giovanni Carrello

APPROVATO

Autostrada Pedemontana Lombarda — Il Direttore dei Lavori: Ing. Francesco Domenico Sarzio

ELABORAZIONE PROGETTUALE

PROGETTISTA:
3TI PROGETTI ITALIA S.p.A

3TI ITALIA S.p.A.
DIRETTORE TECNICO
Ing. Stefano Luca Possati
Ordine degli Ingegneri
Provincia di Roma n. 20809

Redatto: Cantone — Verificato: Di Sanzo — Approvato: Possati