CARPENTERIA CUNEO D'IMBOCCO (1:100)
Lato A9 – Via Lombardia

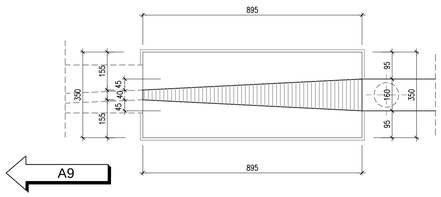

PROSPETTO CUNEO D'IMBOCCO (1:100)
Lato A9 – Via Lombardia

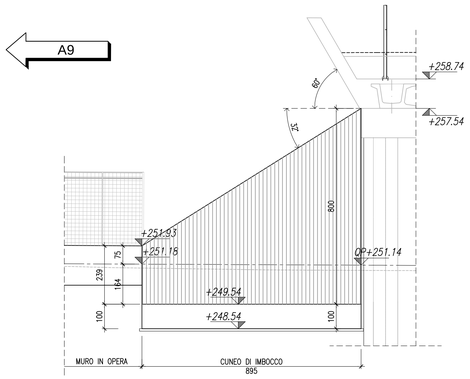

SEZIONE 1–1 (1:50)
ARMATURA MURO

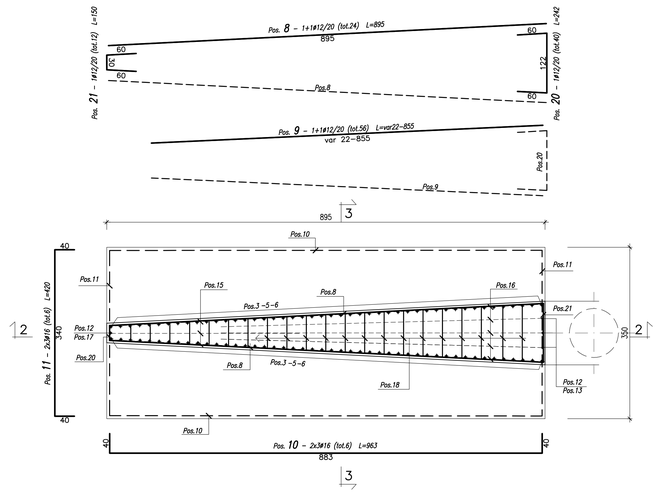

SEZIONE 2–2 (1:50)
ARMATURA MURO

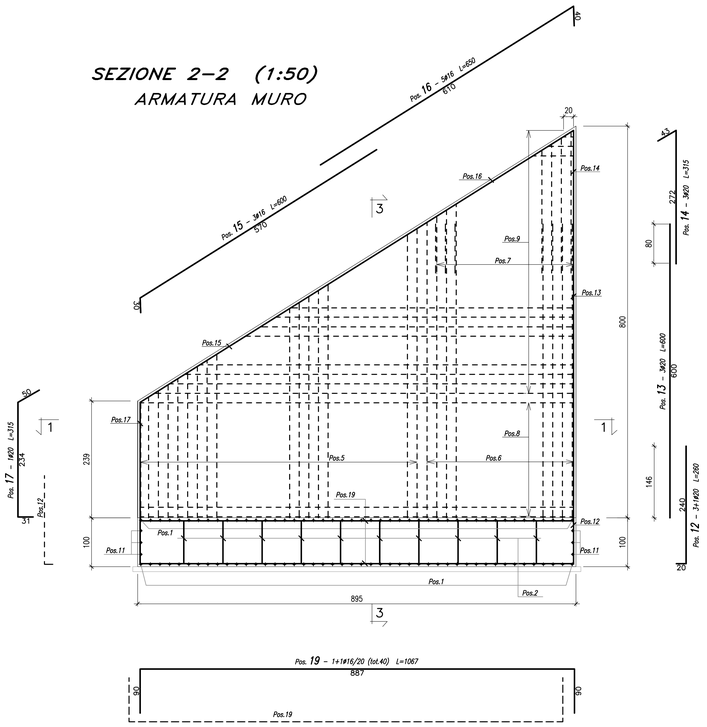

SEZIONE 3–3 (1:50)
ARMATURA MURO

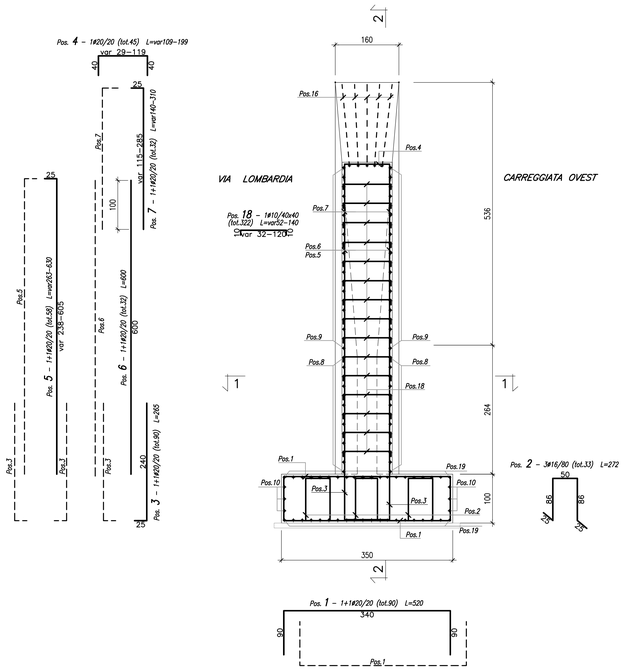

PIANTA CHIAVE (1:1000)

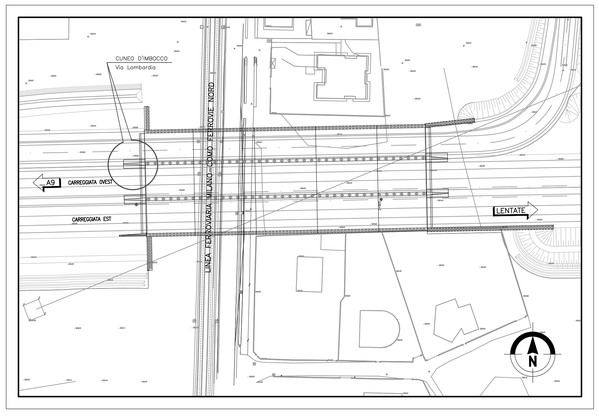

Barre

Sagoma	Pos.	ø (mm)	nb	A (cm)	B (cm)	C (cm)	L (m)	Ltot (m)	Note
	1	20	90	90	340		5.20	468.00	
	4	20	45	40	29/119		1.09/1.99	69.30	
	11	16	6	40	340		4.20	25.20	
	18	10	322	10	32/120		0.52/1.40	309.12	
	2	16	33	25	86	50	2.72	89.77	
	3	20	90	240	25		2.65	238.50	
	12	20	4	240	20		2.60	10.40	
	5	20	58	238/605	25		2.63/6.30	258.97	
	7	20	32	115/285	25		1.40/3.10	72.00	
	6	20	32	600			6.00	192.00	
	8	12	24	895			8.95	214.80	
	9	12	56	22/855			0.22/8.55	245.56	
	13	20	3	600			6.00	18.00	
	10	16	6	40	883		9.63	57.79	
	19	16	40	90	887		10.67	426.80	
	14	20	3	272	43		3.15	9.46	
	16	16	5	40	610		6.50	32.50	
	15	16	3	30	570		6.00	18.00	
	17	20	1	31	234	50	3.15	3.15	
	20	12	40	60	122		2.42	96.80	
	21	12	12	60	30		1.50	18.00	

Massa barre

ø (mm)	M/L (kg/m)	Ltot (m)	Mtot (kg)
10	0.617	309.12	190.6
12	0.888	575.16	510.6
16	1.578	650.06	1026.0
20	2.466	1339.78	3304.1
		Tot.	5031.3

Massa totale acciaio : 5031.3 kg

Ultima posizione : 21

MATRICE DI REVISIONE

REV	DATA	DESCRIZIONE MODIFICA

N.B.: LA TAVOLA SOSTITUISCE QUELLA RELATIVA AL CODICE E DEL PROGETTO ESECUTIVO

CONCESSIONI AUTOSTRADALI LOMBARDE — Autostrada Pedemontana Lombarda

COLLEGAMENTO AUTOSTRADALE
DALMINE - COMO - VARESE - VALICO DEL GAGGIOLO E OPERE AD ESSO CONNESSE
CODICE C.U.P. F11B06000270007

TRATTE B1, B2, C, D, TRVA13+14, GREENWAY

AS BUILT

TRATTA B1
OPERE D'ARTE MAGGIORI
GALLERIE ARTIFICIALI
GALLERIA ARTIFICIALE LOMAZZO
CARPENTERIA ED ARMATURA CUNEO D'IMBOCCO - Tav. 1/4

IDENTIFICAZIONE ELABORATO
CODICE PROGETTO: P0010/B

FASE PROGETTUALE	LOTTO	ZONA	OPERA	TRATTO D'OPERA	AMBITO	TIPO ELABORATO	PROGRESSIVO	REVISIONE
A	1	A02	GA001	0	OM	AR	018	E

Scala: Varie

DATA	DESCRIZIONE	REV
Febbraio 2016	Emissione	E

CONCEDENTE
CONCESSIONI AUTOSTRADALI LOMBARDE

CONCESSIONARIO
Autostrada Pedemontana Lombarda — Direttore Tecnico: Ing. Enrico Airoldi; Referente Tecnico: Arch. Giovanni Carrotta

APPROVATO
Autostrada Pedemontana Lombarda — Il Direttore dei Lavori: Ing. Francesco Domanico

IMPRESA
RAGGRUPPAMENTO TEMPORANEO IMPRESE:
Mandataria: STRABAG A.G. — Mandante: GLF Grandi Lavori Fincosit S.p.A. — Mandante: Impresa costruzioni Giuseppe Maltauro S.p.A. — Mandante cooptata: STRABAG S.p.A.

PROGETTISTA - PROGETTO ESECUTIVO DI DETTAGLIO
RAGGRUPPAMENTO TEMPORANEO PROGETTISTI:
Mandataria: 3TI PROGETTI ITALIA — Mandante: GP Ingegneria — Mandante: Maltauro — Mandante: Arch. Salvatore Vermiglio

RESPONSABILE DI PROGETTO ED INCARICATO DELL'INTEGRAZIONE FRA LE VARIE PRESTAZIONI:
Ing. Alberto Cecchini

ELABORAZIONE PROGETTUALE
PROGETTISTA:
3TI PROGETTI ITALIA S.p.A

3TI ITALIA S.p.A.
DIRETTORE TECNICO
Ing. Stefano Luca Possati
Ordine degli Ingegneri
Provincia di Roma n. 20809

Redatto: Pierucci — Verificato: Di Iullo — Approvato: Possati