PARTICOLARE

SEZIONE TRASVERSALE TIPO
SCALA 1:100

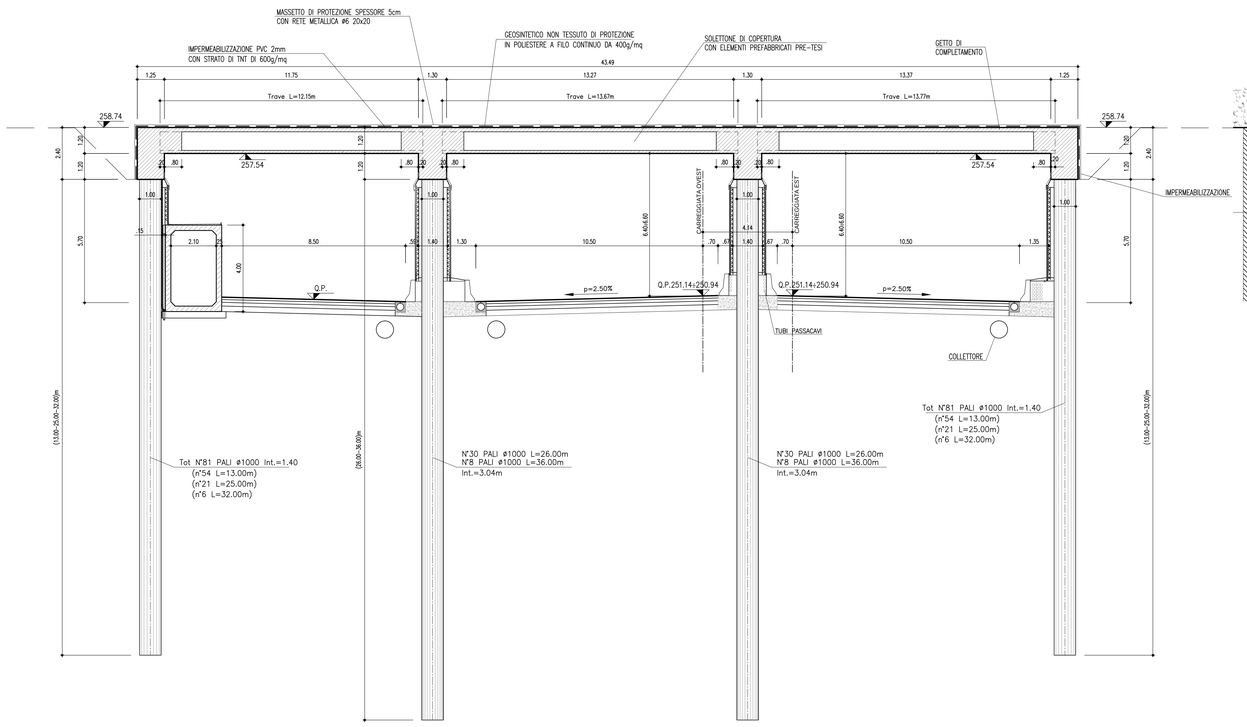

DETTAGLIO "A"
SCALA 1:5

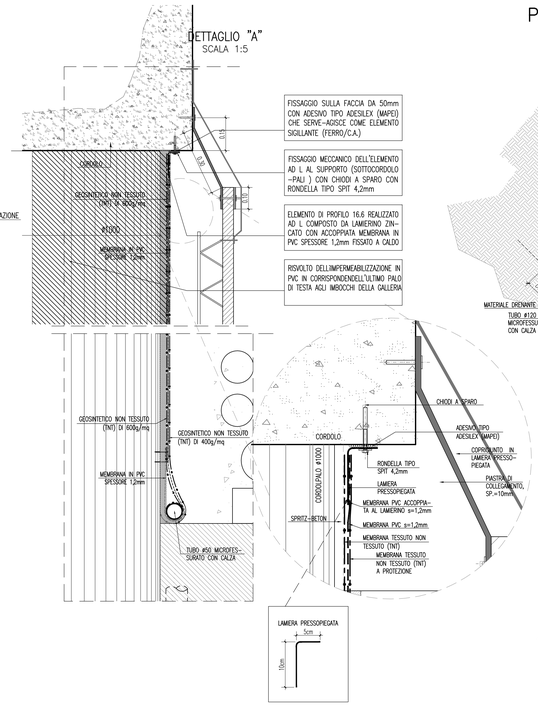

PARTICOLARE PARETE LATERALE

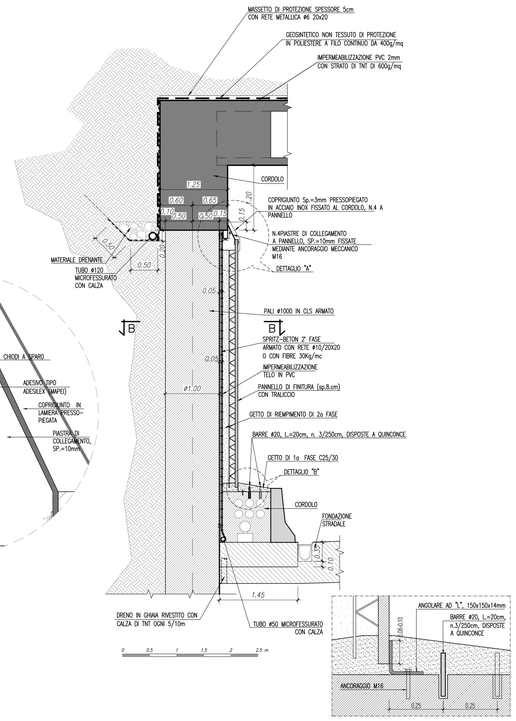

PARTICOLARE PARETE CENTRALE

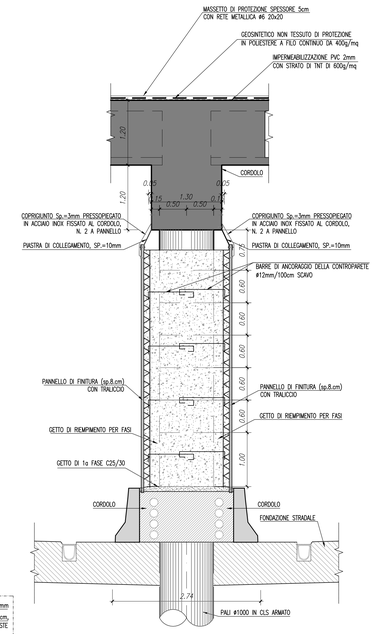

TRAVE PREFABBRICATA IN C.A.
SCALA 1:10

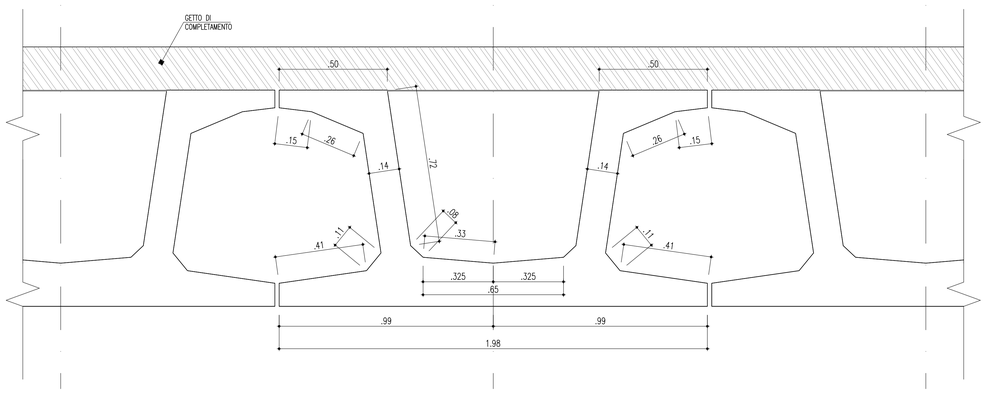

SOLETTA DI COPERTURA CON ELEMENTI PREFABBRICATI PRE-TESI
SCALA 1:25

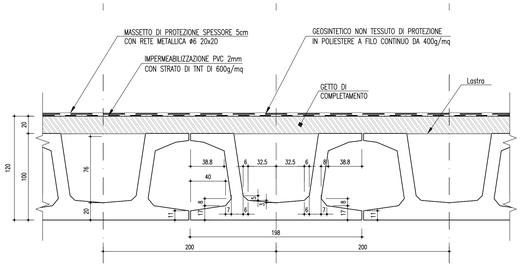

SOLETTA DI COPERTURA IN CORRISPONDENZA DELLA FOGNATURA ESISTENTE
SCALA 1:25

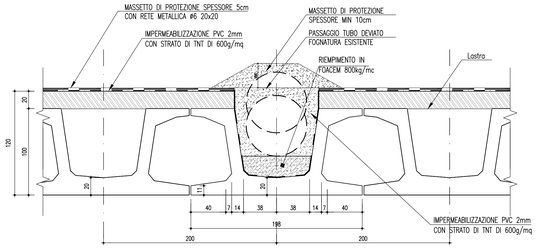

PIANTA PARETE LATERALE

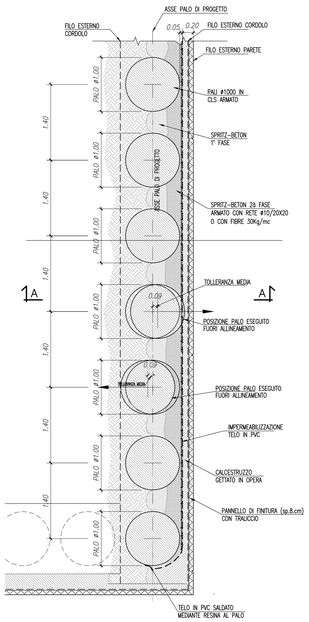

STRALCIO PIANTA PARETE CENTRALE
SCALA 1:20

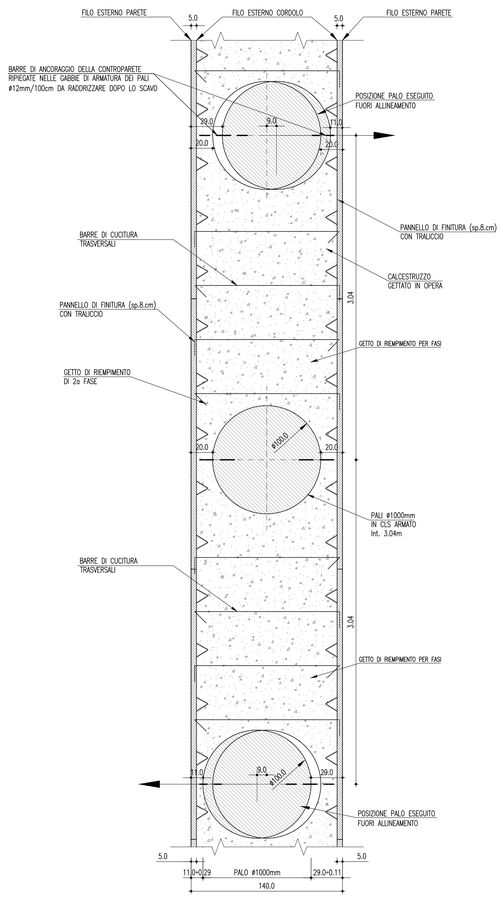

NOTE:

- PER I PARTICOLARI COSTRUTTIVI DEL PACCHETTO STRADALE E POZZETTI DI RACCOLTA, SI RIMANDA AGLI ELABORATI SPECIFICI.
- PER LA TABELLA MATERIALI VEDI ELABORATO SPECIFICO.

MATRICE DI REVISIONE

REV	DATA	DESCRIZIONE MODIFICA

N.B.: LA TAVOLA SOSTITUISCE QUELLA RELATIVA AL CODICE E DEL PROGETTO ESECUTIVO

CONCESSIONI AUTOSTRADALI LOMBARDE — Autostrada Pedemontana Lombarda

COLLEGAMENTO AUTOSTRADALE
DALMINE - COMO - VARESE - VALICO DEL GAGGIOLO E OPERE AD ESSO CONNESSE
CODICE C.U.P. F51B06027000
TRATTE B1, B2, C, D, TRVA13#14, GREENWAY

AS BUILT

TRATTA B1
OPERE D'ARTE MAGGIORI
GALLERIE ARTIFICIALI
GALLERIA ARTIFICIALE LOMAZZO
SEZIONE TRASVERSALE E PARTICOLARI

IDENTIFICAZIONE ELABORATO
CODICE PROGETTO: F051078

FASE PROGETTUALE	WBS LOTTO	WBS ZONA	WBS OPERA	TRATTO D'OPERA	AMBITO	TIPO ELABORATO	PROGRESSIVO	REVISIONE
A	1	A02	GA001	0	OM	ST	001	E

Scala: VARIE

DATA	DESCRIZIONE	REV
Febbraio 2016	Emissione	E

CONCEDENTE
CONCESSIONI AUTOSTRADALI LOMBARDE

CONCESSIONARIO
Autostrada Pedemontana Lombarda — Direttore Tecnico: Ing. Enrico Aini; Referente Tecnico: Arch. Giovanni Carrello

APPROVATO
Autostrada Pedemontana Lombarda — Il Direttore dei Lavori: Ing. Francesco Domenico

IMPRESA
RAGGRUPPAMENTO TEMPORANEO IMPRESE:
Mandataria: STRABAG A.G. — Mandante: GLF Grandi Lavori Fincosit S.p.A. — Mandante: Impresa costruzioni Giuseppe Maltauro S.p.A. — Mandante cooptata: STRABAG S.p.A.
STRABAG — GRANDI LAVORI FINCOSIT — MALTAURO — STRABAG

PROGETTISTA - PROGETTO ESECUTIVO DI DETTAGLIO
RAGGRUPPAMENTO TEMPORANEO PROGETTISTI:
Mandataria: 3TI PROGETTI ITALIA — Mandante: GPI — Mandante: TECHNE — Mandante: Arch. Salvatore Veggiglio
RESPONSABILE DI PROGETTO ED INCARICATO DELL'INTEGRAZIONE FRA LE VARIE PRESTAZIONI:
Ing. Alberto Cecchini
ORDINE DEGLI INGEGNERI PROVINCIA DI ROMA N. 20809

ELABORAZIONE PROGETTUALE
PROGETTISTA:
3TI PROGETTI ITALIA S.p.A
3TI ITALIA S.p.A.
DIRETTORE TECNICO
Ing. Stefano Luca Passati
Ordine degli Ingegneri
Provincia di Roma n. 20809

Redatto: Perucci — Verificato: Di Iulio — Approvato: Possati