CARPENTERIA IMPALCATO
TRASVERSO T4
SCALA 1:25

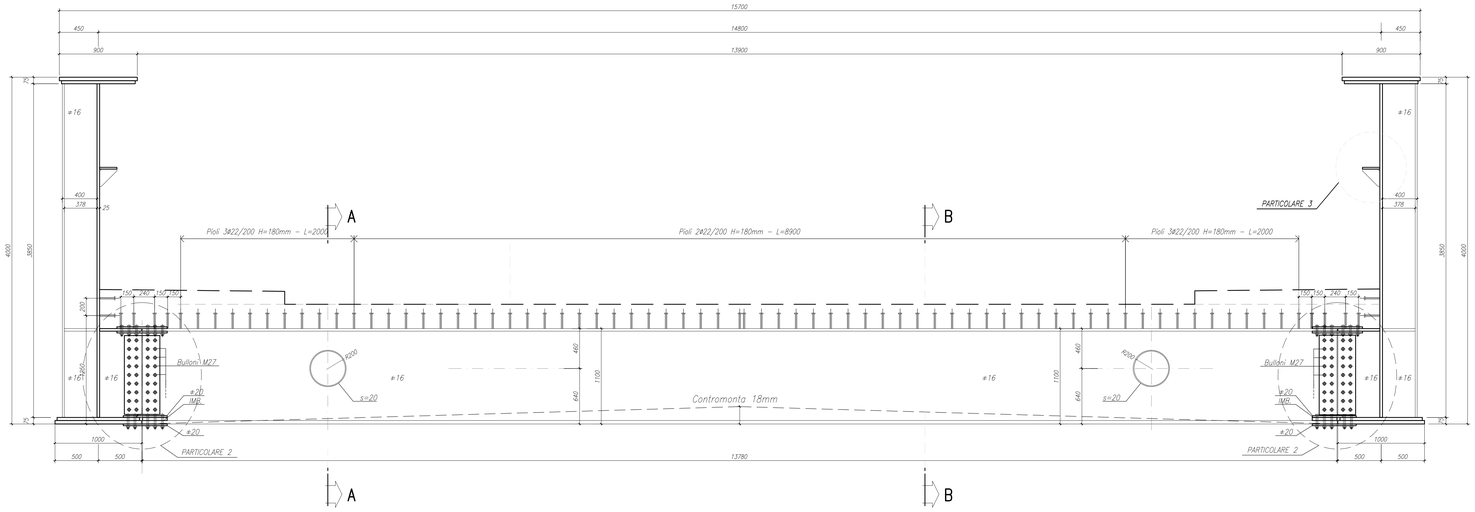

GIUNTO TRASVERSO DI CAMPATA
PARTICOLARE 2

SEZIONE 1-1
SCALA 1:10

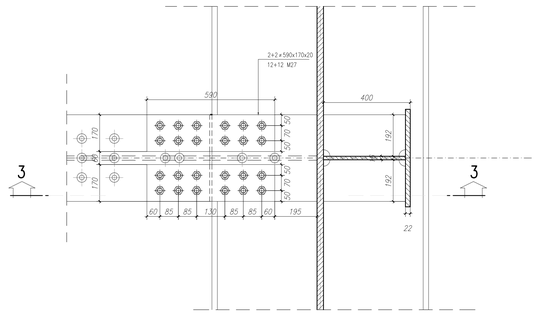

SEZIONE 2-2
SCALA 1:10

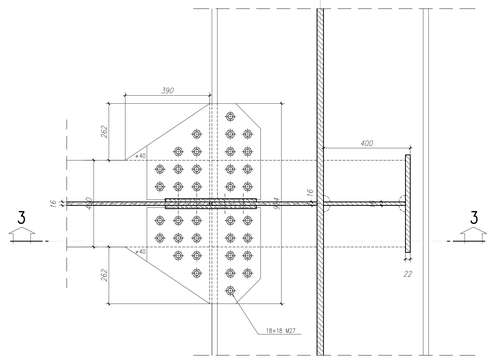

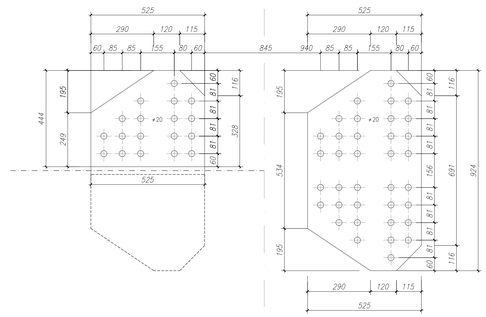

SEZIONE TIPO
TRASVERSO DI CAMPATA
SCALA 1:25

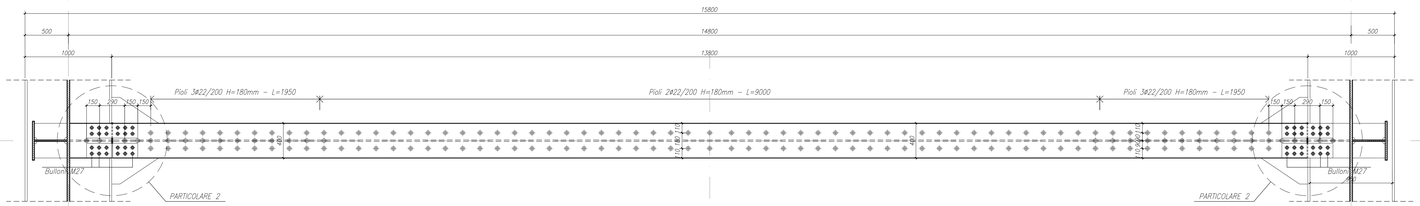

SEZIONE TIPO
TRASVERSO DI TESTATA
SCALA 1:25

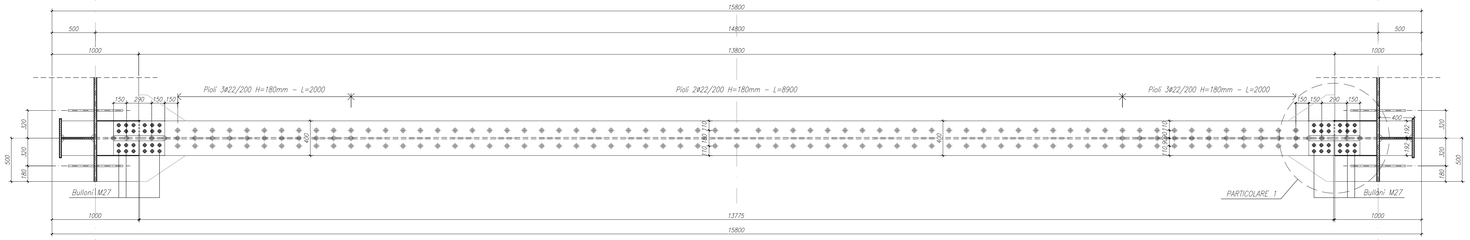

CARPENTERIA IMPALCATO
SEZIONE A-A
SCALA 1:10

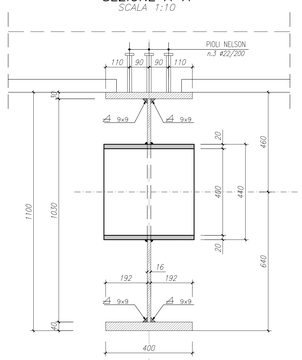

CARPENTERIA IMPALCATO
SEZIONE B-B
SCALA 1:10

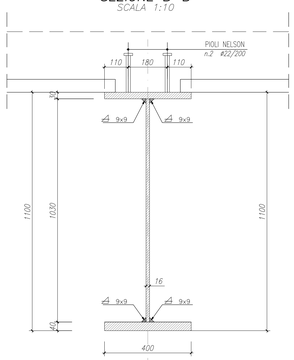

IRRIGIDENTE LONGITUDINALE
PARTICOLARE 3
SCALA 1:5

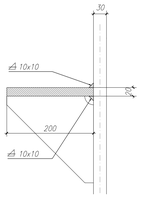

SEZIONE 3-3
SCALA 1:10

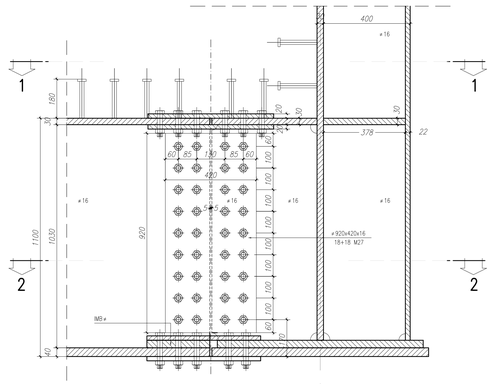

MATRICE DI REVISIONE

REV	DATA	DESCRIZIONE MODIFICA

N.B.: LA TAVOLA SOSTITUISCE QUELLA RELATIVA AL CODICE | E | | | | | | | | DEL PROGETTO ESECUTIVO

CONCESSIONE AUTOSTRADALE LOMBARDIA — Autostrada Pedemontana Lombarda

COLLEGAMENTO AUTOSTRADALE
DALMINE - COMO - VARESE - VALICO DEL GAGGIOLO E OPERE AD ESSO CONNESSE
CODICE C.U.P. F11B06000270007

TRATTE B1, B2, C, D, TRVA13+14, GREENWAY

AS BUILT

TRATTA B1
OPERE D'ARTE MINORI
CAVALCAVIA
CAVALCAVIA VIABILITA' SECONDARIA - VIA PIAVE
IMPALCATO: SEZIONE TRAVERSI T3 - T4

IDENTIFICAZIONE ELABORATO
CODICE PROGETTO: F0010TB

WBS									
FASE PROGETTUALE	LOTTO	ZONA	OPERA	TRATTO D'OPERA	ABBRIV.	TIPO ELABORATO	PROGRESSIVO	REVISIONE
A	1	00	CV004	0	CN	SZ	004	n

Scala: VARIE

DATA	DESCRIZIONE	REV
Ottobre 2015	Emissione	E

CONCEDENTE
CONCESSIONE AUTOSTRADALE LOMBARDIA

CONCESSIONARIO
Autostrada Pedemontana Lombarda — Direttore Tecnico: Ing. Enrico Arosi; Referente Tecnico: Arch. Giovanni Carrello

APPROVATO
Autostrada Pedemontana Lombarda — Il Direttore dei Lavori: Ing. Francesco Domenico

IMPRESA
RAGGRUPPAMENTO TEMPORANEO IMPRESE:
Mandataria: STRABAG A.G. — Mandante: GLF Grandi Lavori Fincosit S.p.A. — Mandante: Impresa costruzioni Giuseppe Maltauro S.p.A. — Mandante cooptata: STRABAG S.p.A.

PROGETTISTA - PROGETTO ESECUTIVO DI DETTAGLIO
RAGGRUPPAMENTO TEMPORANEO PROGETTISTI:
Mandataria: 3TI PROGETTI ITALIA — Mandante: GPIngegneria — Mandante: Studio Associato Cecchini — Mandante: Arch. Salvatore Vermiglio

RESPONSABILE DI PROGETTO ED INCARICATO DELL'INTEGRAZIONE FRA LE VARIE PRESTAZIONI:
Ing. Alberto Cecchini

ELABORAZIONE PROGETTUALE
PROGETTISTA:
3TI PROGETTI ITALIA S.p.A

3TI ITALIA S.p.A.
DIRETTORE TECNICO
Ing. Stefano Luca Possati
Ordine degli Ingegneri
Provincia di Roma n. 20809

Redatto: Di Sanzo — Verificato: Di Iulo — Approvato: Possati