CARPENTERIA SPALLA SA
PIANTA FONDAZIONI
SCALA 1:50

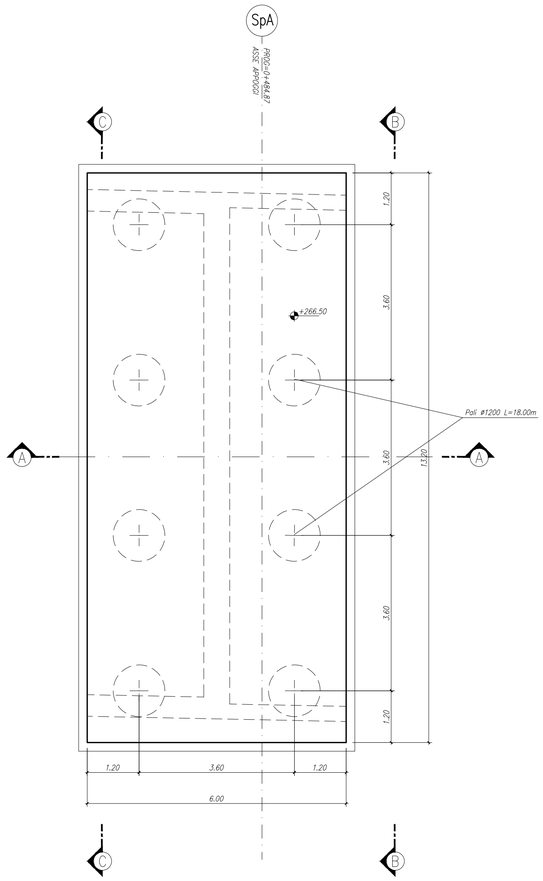

CARPENTERIA SPALLA SA
PIANTA SPICCATO
SCALA 1:50

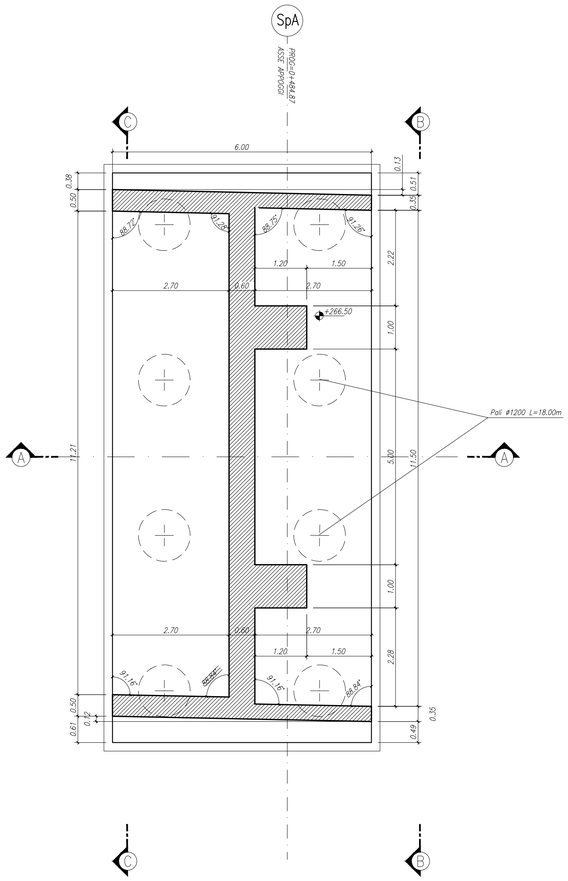

CARPENTERIA SPALLA SA
PIANTA PULVINO
SCALA 1:50

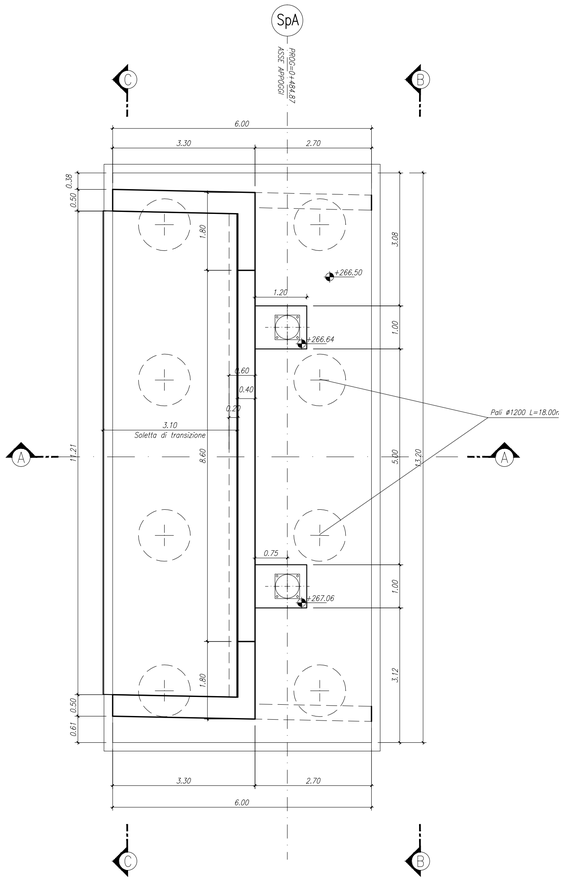

CARPENTERIA SPALLA SA
PARTICOLARE 1
SCALA 1:20

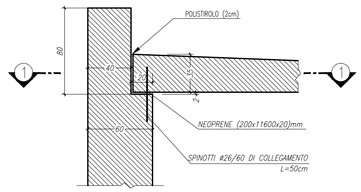

CARPENTERIA SPALLA SA
SEZIONE 1–1
SCALA 1:20

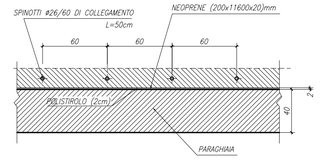

CARPENTERIA SPALLA A
PARTICOLARE 2
SCALA 1:20

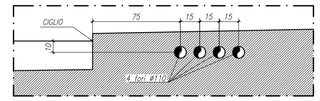

N.B.: PER LA TABELLA MATERIALI SI RIMANDA ALL'ELABORATO SPECIFICO

CARPENTERIA SPALLA SA
SEZIONE C–C
SCALA 1:50

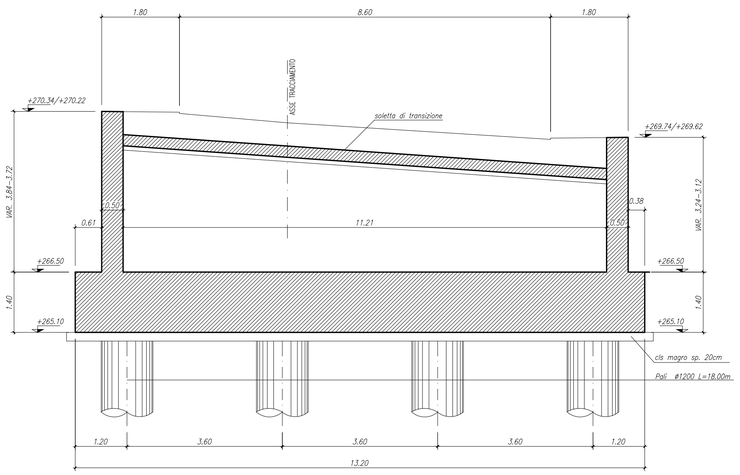

CARPENTERIA SPALLA SA
VISTA B–B
SCALA 1:50

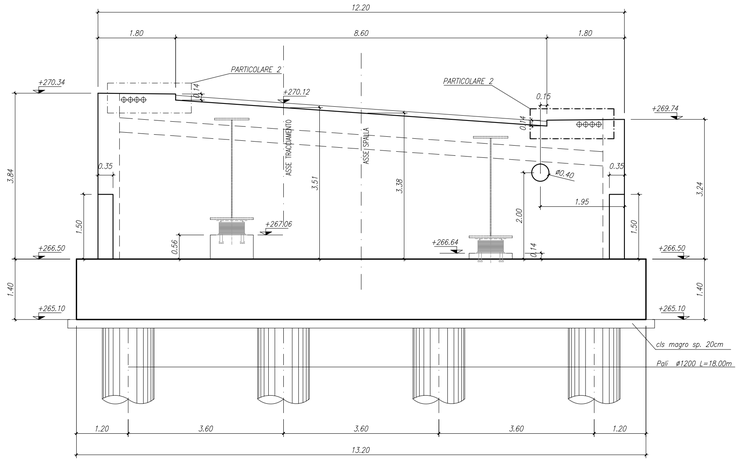

CARPENTERIA SPALLA SA
SEZIONE A–A
SCALA 1:50

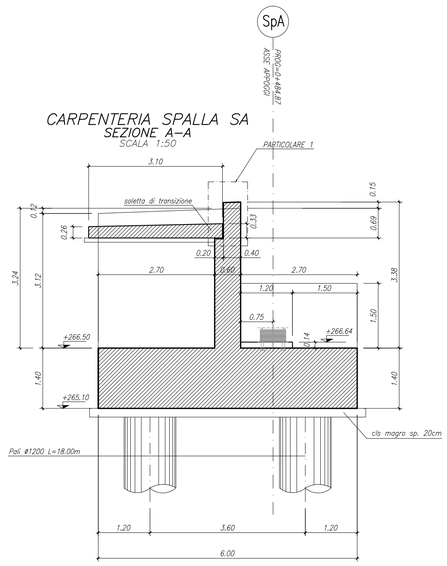

MATRICE DI REVISIONE

REV	DATA	DESCRIZIONE MODIFICA
C	Dicembre 2014	ARRETRAMENTO MURO FRONTALE
-	-	-
-	-	-
-	-	-
-	-	-
-	-	-

N.B.: LA TAVOLA SOSTITUISCE QUELLA RELATIVA AL CODICE | E | DEL PROGETTO ESECUTIVO

CONCESSIONI AUTOSTRADALI LOMBARDE — Autostrada Pedemontana Lombarda

COLLEGAMENTO AUTOSTRADALE
DALMINE - COMO - VARESE - VALICO DEL GAGGIOLO E OPERE AD ESSO CONNESSE
CODICE C.U.P. F119000027000
TRATTE B1, B2, C, D, TRVA13+14, GREENWAY

AS BUILT

TRATTA B1
OPERE D'ARTE MINORI
CAVALCAVIA
SVINCOLO "INTERCONNESSIONE EX SS35" - CAVALCAVIA DI SVINCOLO RAMPA L4
CARPENTERIA SPALLA A

IDENTIFICAZIONE ELABORATO
CODICE PROGETTO: F00107B

FASE PROGETTUALE	LOTTO	ZONA	OPERA	TRATTO/OPERA	ABERTO	TIPO ELABORATO	PROGRESSIVO	REVISIONE
A	1	002	CV009	0	ON	CA	001	E

WBS

Scala: 1:50

DATA	DESCRIZIONE	REV
Dicembre 2015	Emissione	E

IMPRESA
RAGGRUPPAMENTO TEMPORANEO IMPRESE:
Mandataria: STRABAG A.G. — Mandante: GLF Grandi Lavori Fincosit S.p.A. — Mandante: Impresa costruzioni Giuseppe Maltauro S.p.A. — Mandante cooptata: STRABAG S.p.A.

PROGETTISTA - PROGETTO ESECUTIVO DI DETTAGLIO
RAGGRUPPAMENTO TEMPORANEO PROGETTISTI:
Mandataria: 3TI PROGETTI ITALIA — Mandante: GP Progettazione — Mandante: Mandante: Arch. Salvatore Venosito

RESPONSABILE DI PROGETTO ED INCARICATO DELL'INTEGRAZIONE FRA LE VARIE PRESTAZIONI:
Ing. Alberto Cecchini

CONCEDENTE
CONCESSIONI AUTOSTRADALI LOMBARDE

CONCESSIONARIO
Autostrada Pedemontana Lombarda — Direttore Tecnico: Ing. Enrico Arini — Referente Tecnico: Arch. Giovanni Carrello

APPROVATO
Autostrada Pedemontana Lombarda — Il Direttore dei Lavori: Ing. Francesco Domanico

ELABORAZIONE PROGETTUALE
PROGETTISTA:
3TI PROGETTI ITALIA S.p.A

3TI ITALIA S.p.A.
DIRETTORE TECNICO
Ing. Stefano Luca Prosati
Ordine degli Ingegneri
Provincia di Roma n. 20809

Redatto: Pierucci — Verificato: Di Sanzo — Approvato: Prosati