CARPENTERIA PILA 1
PIANTA FONDAZIONI
SCALA 1:50

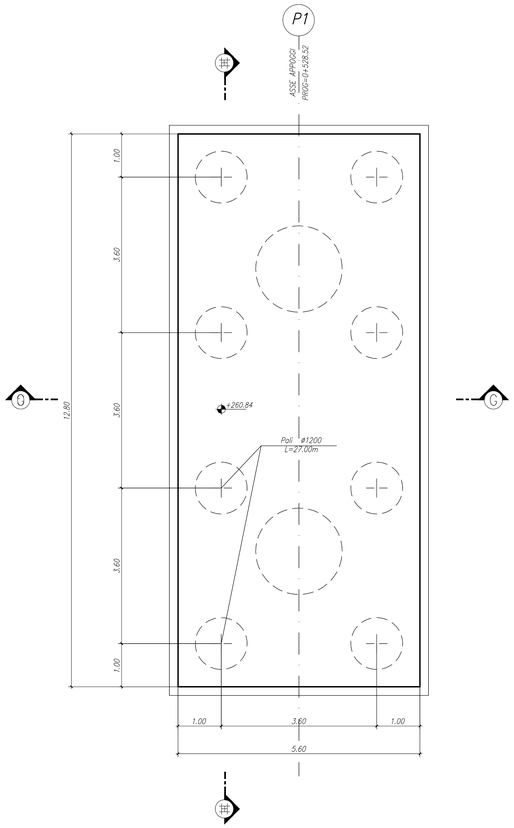

CARPENTERIA PILA 1
PIANTA SPICCATO
SCALA 1:50

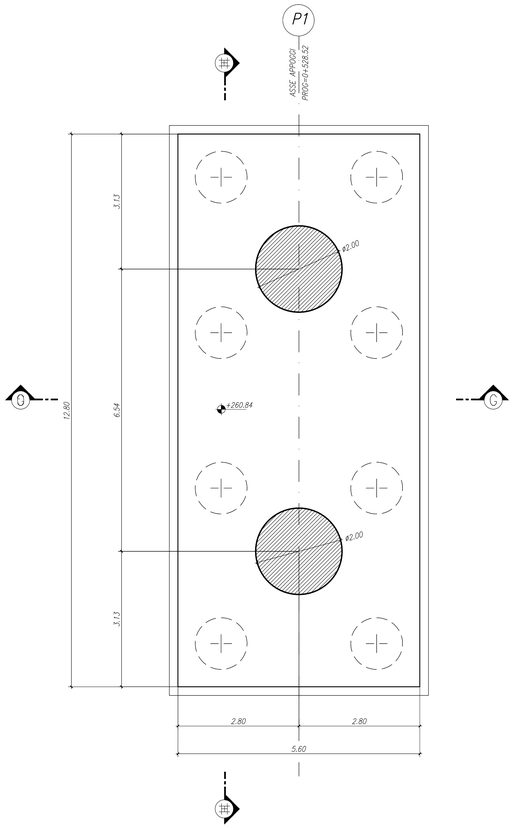

CARPENTERIA PILA 1
PIANTA PULVINO
SCALA 1:50

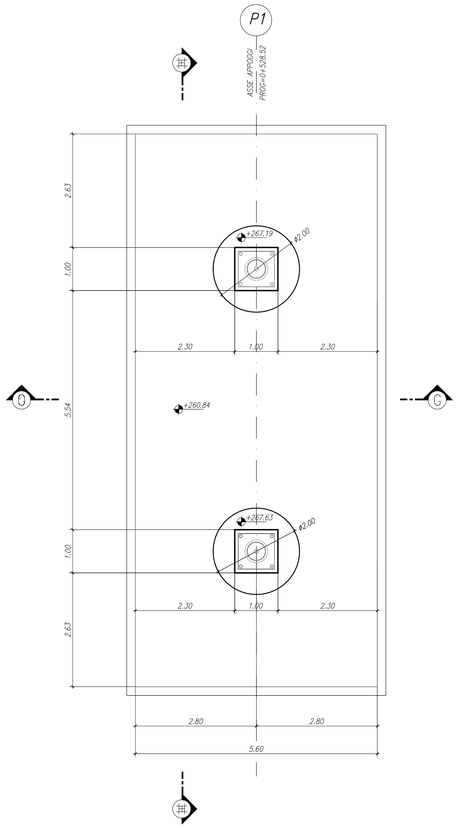

CARPENTERIA PILA 1
SEZIONE H–H
SCALA 1:50

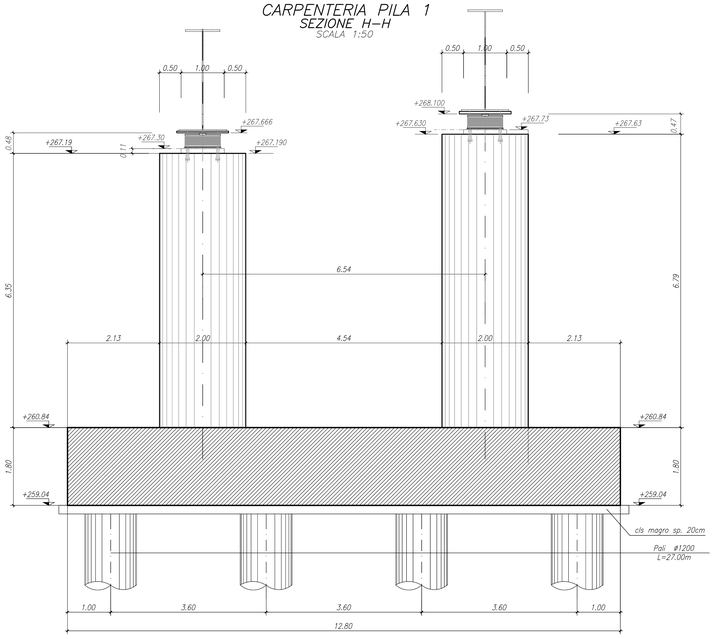

CARPENTERIA PILA 1
SEZIONE G–G
SCALA 1:50

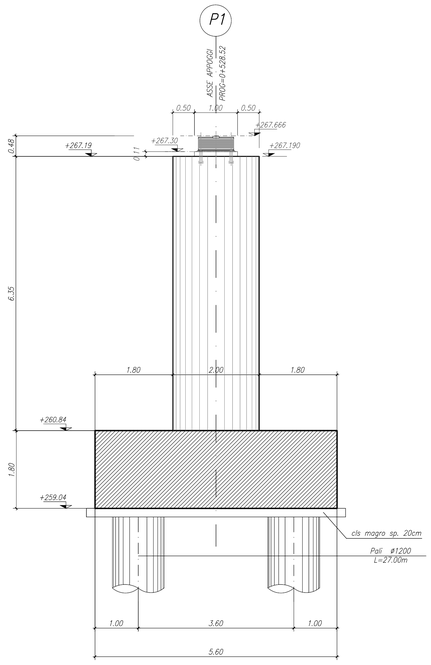

N.B.: PER LA TABELLA MATERIALI SI RIMANDA ALL'ELABORATO SPECIFICO

MATRICE DI REVISIONE

REV	DATA	DESCRIZIONE MODIFICA
C	Marzo 2015	VERIFICA E INSERIMENTO DELLA QUAOTA DEI BAGGIOLI
-	-	-
-	-	-
-	-	-
-	-	-
-	-	-

N.B.: LA TAVOLA SOSTITUISCE QUELLA RELATIVA AL CODICE E DEL PROGETTO ESECUTIVO

CONCESSIONE AUTOSTRADALI LOMBARDE — Autostrada Pedemontana Lombarda

COLLEGAMENTO AUTOSTRADALE
DALMINE - COMO - VARESE - VALICO DEL GAGGIOLO E OPERE AD ESSO CONNESSE
CODICE C.U.P. F11B06000270007

TRATTE B1, B2, C, D, TRVA13+14, GREENWAY

AS BUILT

TRATTA B1
OPERE D'ARTE MINORI
CAVALCAVIA
SVINCOLO "INTERCONNESSIONE EX SS35" - CAVALCAVIA DI SVINCOLO RAMPA L4
CARPENTERIA PILA

IDENTIFICAZIONE ELABORATO
CODICE PROGETTO: F00107B

FASE PROGETTUALE	LOTTO	ZONA	OPERA	TRATTO/OPERA	AMBITO	TIPO ELABORATO	PROGRESSIVO	REVISIONE
WBS								
A	1	D02	CV009	0	ON	CA	003	E

Scala: 1:50

DATA	DESCRIZIONE	REV
Dicembre 2015	Emissione	E

CONCEDENTE
CONCESSIONE AUTOSTRADALI LOMBARDE

CONCESSIONARIO
Autostrada Pedemontana Lombarda — Direttore Tecnico: Ing. Enrico Arini; Referente Tecnico: Arch. Giovanni Carrello

APPROVATO
Autostrada Pedemontana Lombarda — Il Direttore dei Lavori: Ing. Francesco Domanico

IMPRESA
RAGGRUPPAMENTO TEMPORANEO IMPRESE:

Mandataria	Mandante	Mandante	Mandante cooptata
STRABAG A.G.	GLF Grandi Lavori Fincosit S.p.A.	Impresa costruzioni Giuseppe Maltauro S.p.A.	STRABAG S.p.A.

STRABAG — GRANDI LAVORI FINCOSIT — MALTAURO — STRABAG

PROGETTISTA - PROGETTO ESECUTIVO DI DETTAGLIO
RAGGRUPPAMENTO TEMPORANEO PROGETTISTI:

Mandataria	Mandante	Mandante	Mandante
STI PROGETTI ITALIA	GP Progettazione		Arch. Salvatore Vermiglio

RESPONSABILE DI PROGETTO ED INCARICATO DELL'INTEGRAZIONE FRA LE VARIE PRESTAZIONI:
Ing. Alberto Cecchini

ELABORAZIONE PROGETTUALE
PROGETTISTA:
STI PROGETTI ITALIA S.p.A

STI ITALIA S.p.A.
DIRETTORE TECNICO
Ing. Stefano Inzo Passati
Ordine degli Ingegneri
Provincia di Roma n. 20809

Redatto: Perucci — Verificato: Di Iullo — Approvato: Possati