DIAFRAMMA DI PILA SCALA 1:20

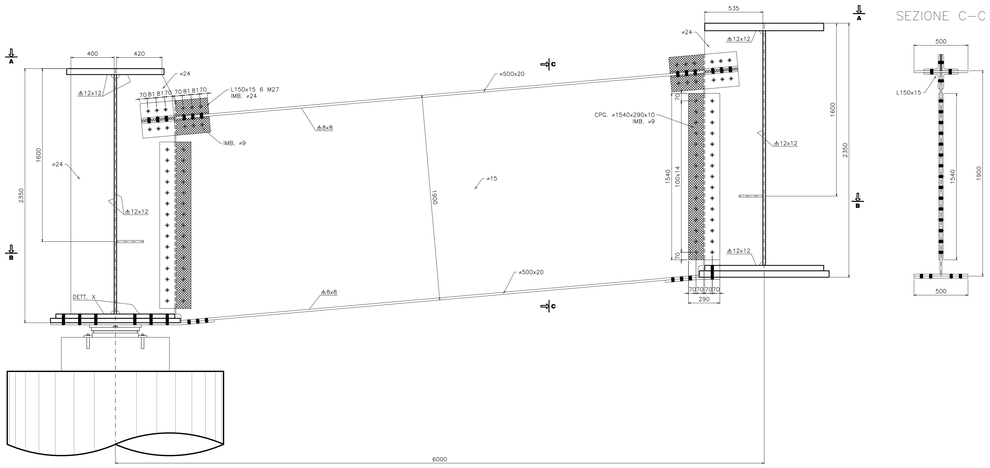

SEZIONE C-C

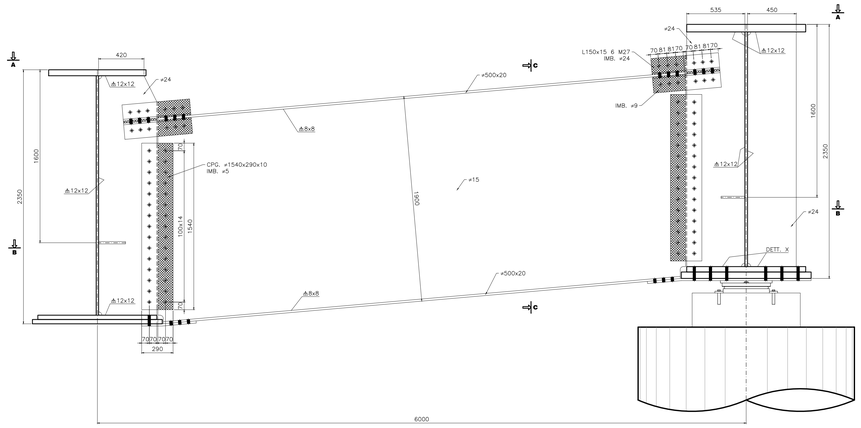

SEZIONE C-C

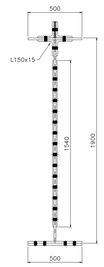

VISTA D-D DIAFRAMMA DI PILA SCALA 1:20

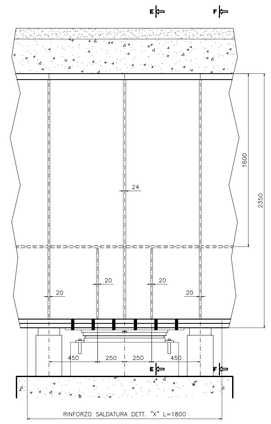

SEZIONE E-E

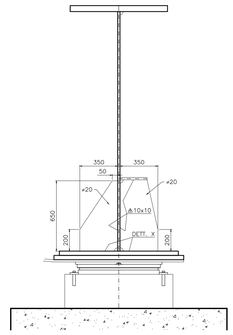

SEZIONE F-F

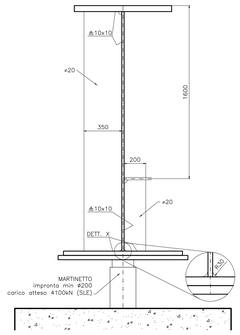

DETTAGLIO "X"

SCALA 1:5

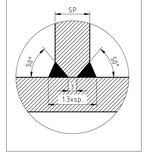

SEZIONE A-A SCALA 1:20

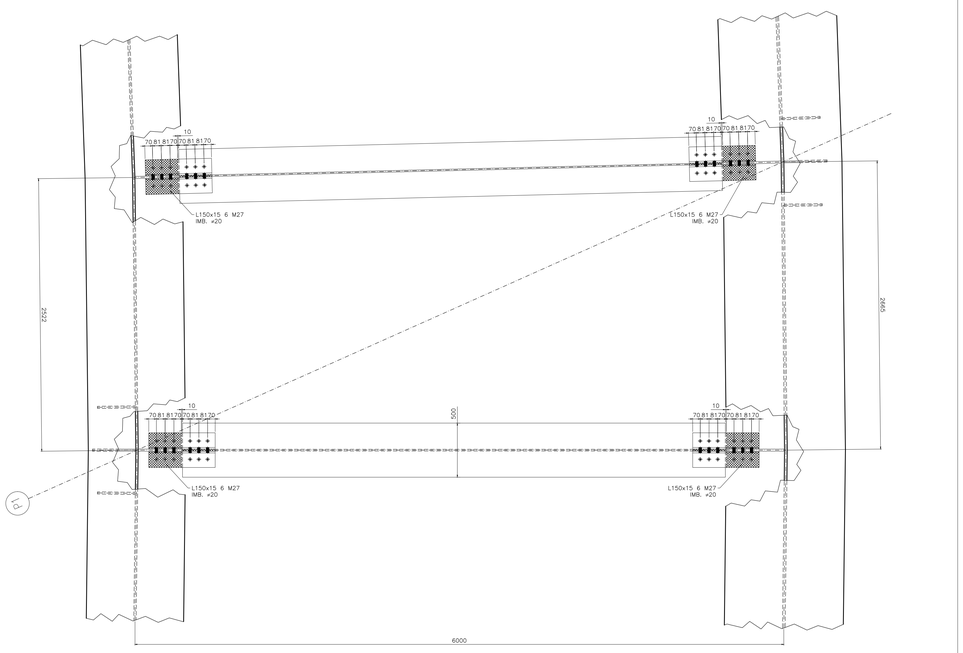

SEZIONE B-B SCALA 1:20

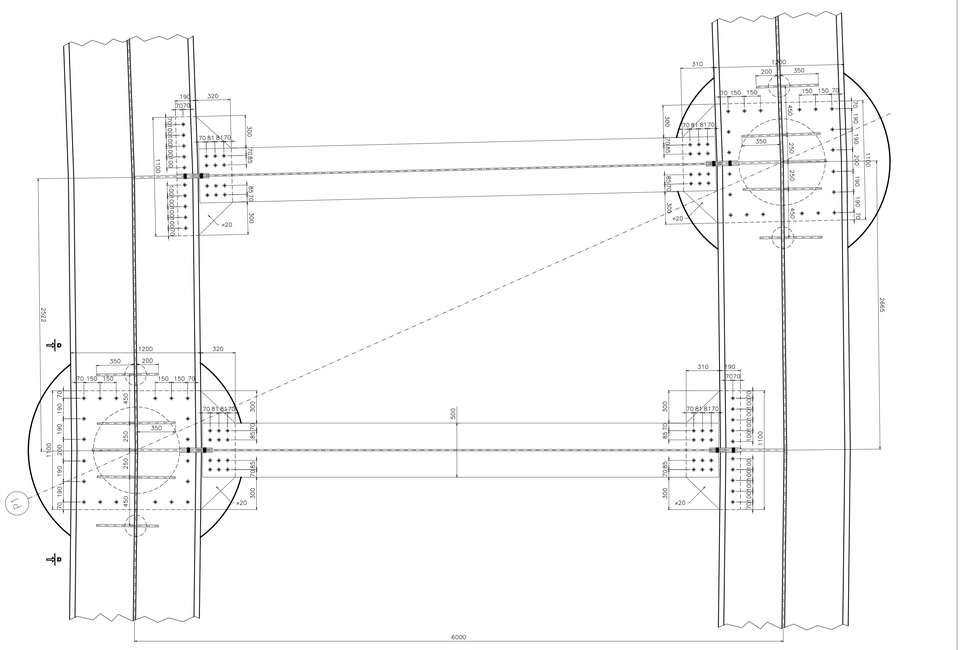

MATRICE DI REVISIONE		
REV	DATA	DESCRIZIONE MODIFICA

N.B.: LA TAVOLA SOSTITUISCE QUELLA RELATIVA AL CODICE E DEL PROGETTO ESECUTIVO

COLLEGAMENTO AUTOSTRADALE
DALMINE - COMO - VARESE - VALICO DEL GAGGIOLO E OPERE AD ESSO CONNESSE
CODICE C.U.P. F11B06002270007

TRATTE B1, B2, C, D, TRVA13+14, GREENWAY

AS BUILT

TRATTA B1
OPERE D'ARTE MINORI
CAVALCAVIA
SVINCOLO "INTERCONNESSIONE EX SS35" - CAVALCAVIA DI SVINCOLO RAMPA L4
DIAFRAMMA DI PILA

IDENTIFICAZIONE ELABORATO

CODICE PROGETTO. F001017B

FASE PROGETTUALE	LOTTO	ZONA	OPERA	WBS	TRATTO DOPERA	AMBITO	TIPO ELABORATO	PROGRESSIVO	REVISIONE
A	1	002	CV009	n		CR	CA	003	E

Scala: 1:20

DATA	DESCRIZIONE	REV
Dicembre 2015.	Emissione.	E

IMPRESA

RAGGRUPPAMENTO TEMPORANEO IMPRESE:

Mandataria: STRABAG A.G.
Mandante: GLF Grand Lavori Fincosit S.p.A.
Mandante: Impresa costruzioni Giuseppe Maltauro S.p.A.
Mandante cooptate: STRABAG S.p.A.

PROGETTISTA - PROGETTO ESECUTIVO DI DETTAGLIO

RAGGRUPPAMENTO TEMPORANEO PROGETTISTI:

Mandataria: 3TI PROGETTI ITALIA
Mandante: GPIngegneria
Mandante: Arch. Salvatore Vermiglio

RESPONSABILE DI PROGETTO ED INCARICATO DELL'INTEGRAZIONE FRA LE VARIE PRESTAZIONI:
Ing. Alberto Cecchini

CONCEDENTE

CONCESSIONE AUTOSTRADALI LOMBARDE

CONCESSIONARIO

Autostrada Pedemontana Lombarda
Direttore Tecnico: Ing. Enrico Arno
Responsabile Tecnico: Arch. Giovanni Cerrito

APPROVATO

Autostrada Pedemontana Lombarda
Il Direttore dei Lavori: Ing. Francesco Domenico

ELABORAZIONE PROGETTUALE

PROGETTISTA:
3TI PROGETTI ITALIA S.p.A

3TI ITALIA S.p.A.
DIRETTORE TECNICO
Ing. Stefano Luca Passati
Ordine degli Ingegneri
Provincia di Roma n. 20809

Redatto: Viola Verificato: Di Sanzo Approvato: Passati