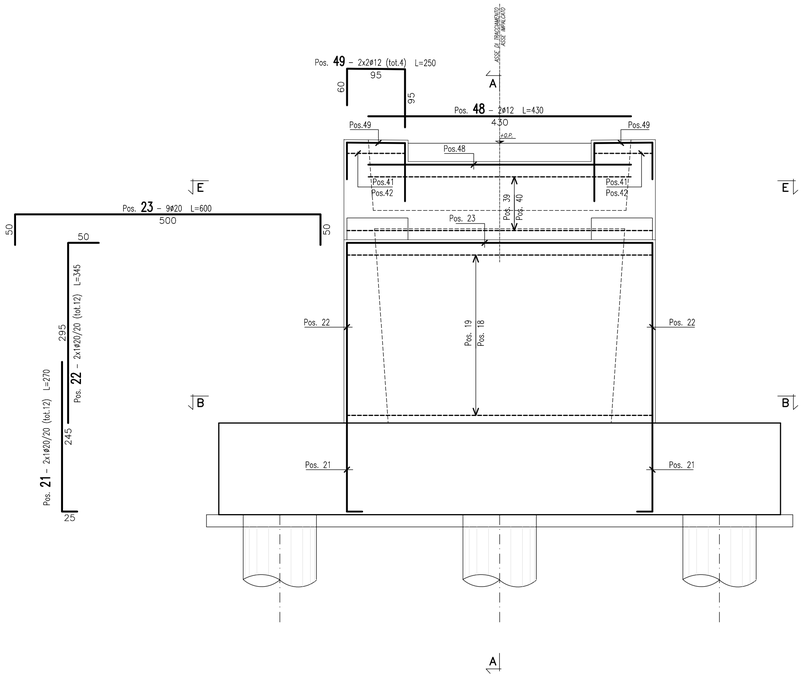


## SEZIONE D–D
SCALA 1:50

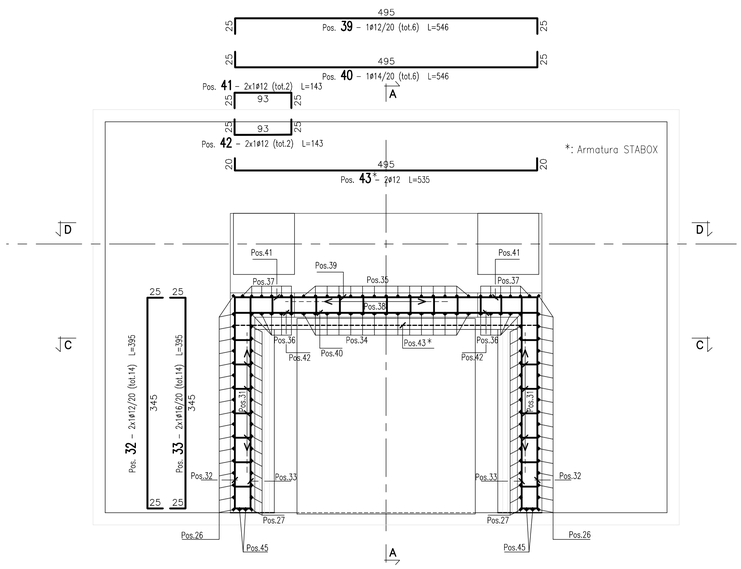


## SEZIONE E–E
SCALA 1:50

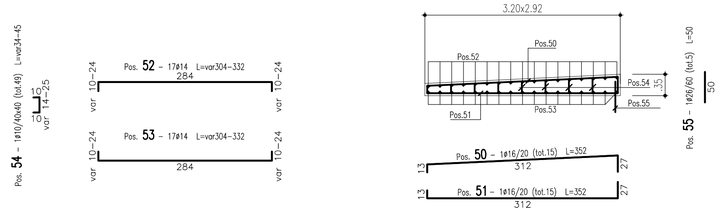


## ARMATURA SOLETTA DI TRANSIZIONE
SCALA 1:50

Barre

| Sagoma | Pos. | ø (mm) | nb | A (cm) | B (cm) | C (cm) | L (m) | Ltot (m) | Note |
|---|---|---|---|---|---|---|---|---|---|
| | 12 | 26 | 28 | 295 | 50 | | 3.45 | 96.60 | |
| | 36 | 16 | 10 | 30 | 245 | | 2.75 | 27.50 | |
| | 13 | 26 | 24 | 295 | 50 | | 3.45 | 82.80 | |
| | 15 | 16 | 10 | 20 | 295 | | 3.15 | 31.50 | |
| | 22 | 20 | 12 | 295 | 50 | | 3.45 | 41.40 | |
| | 26 | 12 | 36 | 459 | 30 | | 4.89 | 176.01 | |
| | 29 | 16 | 30 | 25 | 400 | | 4.25 | 127.59 | |
| | 34 | 16 | 15 | 210 | 30 | | 2.40 | 36.00 | |
| | 35 | 12 | 15 | 30 | 190 | | 2.20 | 33.00 | |
| | 37 | 12 | 12 | 30 | 225 | | 2.55 | 30.60 | |
| | 45 | 20 | 4 | 458 | 52 | | 5.10 | 20.40 | |
| | 16 | 20 | 24 | 50 | 160 | | 2.60 | 62.40 | |
| | 17 | 16 | 20 | 20 | 160 | | 2.00 | 40.00 | |
| | 19 | 20 | 14 | 50 | 495 | | 5.95 | 83.30 | |
| | 23 | 20 | 9 | 50 | 500 | | 6.00 | 54.00 | |
| | 30 | 14 | 2x23 | 50 | 30/60 | | 1.30/1.60 | 66.70 | |
| | 33 | 16 | 14 | 25 | 345 | | 3.95 | 55.30 | |
| | 38 | 12 | 27 | 15 | 30 | | 0.60 | 16.20 | |
| | 40 | 14 | 6 | 25 | 495 | | 5.46 | 32.75 | |
| | 43 | 12 | 2 | 20 | 495 | | 5.35 | 10.70 | |
| | 52 | 14 | 17 | 10/24 | 284 | | 3.04/3.32 | 54.06 | |
| | 56 | 16 | 18 | 130 | 89 | | 3.49 | 62.82 | |
| | 58 | 16 | 18 | 130 | 89 | | 3.49 | 62.82 | |
| | 42 | 12 | 2 | 25 | 93 | 25 | 1.43 | 2.87 | |
| | 46 | 20 | 4 | 50 | 350 | 100 | 5.00 | 20.00 | |
| | 18 | 20 | 14 | 50 | 495 | | 5.95 | 83.30 | |
| | 20 | 16 | 8 | 20 | 495 | | 5.35 | 42.83 | |
| | 32 | 12 | 14 | 25 | 345 | | 3.95 | 55.30 | |
| | 39 | 12 | 6 | 25 | 495 | | 5.46 | 32.75 | |
| | 47 | 16 | 23 | 50 | 30 | | 1.30 | 29.90 | |
| | 53 | 14 | 17 | 10/24 | 284 | | 3.04/3.32 | 54.06 | |
| | 28 | 12 | 30 | 25 | 475 | 50 | 5.50 | 165.00 | |
| | 41 | 12 | 2 | 25 | 93 | 25 | 1.43 | 2.87 | |
| | 51 | 16 | 15 | 27 | 312 | 13 | 3.52 | 52.77 | |
| | 27 | 16 | 32 | 30 | 460 | | 4.90 | 156.83 | |
| | 31 | 12 | 2x77 | 15 | 32/60 | | 0.62/0.90 | 117.04 | |
| | 48 | 12 | 2 | 430 | | | 4.30 | 8.60 | |
| | 55 | 26 | 5 | 50 | | | 0.50 | 2.50 | |
| | 49 | 12 | 4 | 60 | 95 | 95 | 2.50 | 10.00 | |
| | 50 | 16 | 15 | 27 | 312 | 13 | 3.52 | 52.82 | |
| | 54 | 10 | 49 | 10 | 14/25 | | 0.34/0.45 | 19.36 | |
| | 57 | 14 | 6 | 15 | 92 | | 3.98 | 23.88 | |

Massa barre

| ø (mm) | M/L (kg/m) | Ltot (m) | Mtot (kg) |
|---|---|---|---|
| 10 | 0.617 | 19.36 | 11.9 |
| 12 | 0.888 | 660.94 | 586.8 |
| 14 | 1.208 | 231.45 | 279.7 |
| 16 | 1.578 | 778.68 | 1229.0 |
| 20 | 2.466 | 364.80 | 899.7 |
| 26 | 4.168 | 181.90 | 758.1 |
| | | Tot. | 3765.2 |

Massa totale acciaio : 3765.2 kg

Ultima posizione : 58

## DISTINTA FERRI ELEVAZIONE

SEZIONE LONGITUDINALE

SEZIONE TRASVERSALE

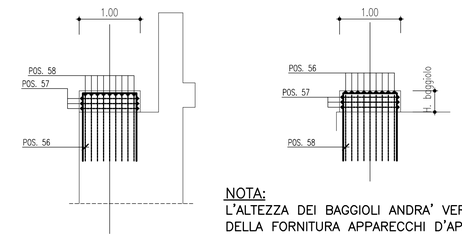


NOTA:
L'ALTEZZA DEI BAGGIOLI ANDRA' VERIFICATA ALL'ATTO DELLA FORNITURA APPARECCHI D'APPOGGIO

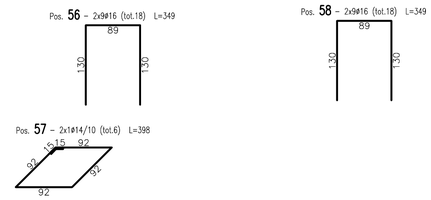


## ARMATURA BAGGIOLI
SCALA 1:50

MATRICE DI REVISIONE

| REV | DATA | DESCRIZIONE MODIFICA |
|---|---|---|
| | | |
| | | |
| | | |
| | | |
| | | |
| | | |

N.B.: LA TAVOLA SOSTITUISCE QUELLA RELATIVA AL CODICE E DEL PROGETTO ESECUTIVO

CONCESSIONI AUTOSTRADALI LOMBARDE — Autostrada Pedemontana Lombarda

COLLEGAMENTO AUTOSTRADALE
DALMINE - COMO - VARESE - VALICO DEL GAGGIOLO E OPERE AD ESSO CONNESSE
CODICE C.U.P. F11B06000270007

**TRATTE B1, B2, C, D, TRVA13+14, GREENWAY**

**AS BUILT**

**TRATTA B1**

OPERE D'ARTE MINORI: CAVALCAVIA
ATTRAVERSAMENTO FAUNISTICO 1 - ASSE PRINCIPALE
ARMATURA SPALLA 2 - TAV. 2 DI 2

IDENTIFICAZIONE ELABORATO

CODICE PROGETTO: F00107B

| FASE PROGETTUALE | LOTTO | ZONA | OPERA | TRATTO D'OPERA | AMBITO | TIPO ELABORATO | PROGRESSIVO | REVISIONE |
|---|---|---|---|---|---|---|---|---|
| A | 1 | A02 | ID006 | A | ON | AR | 004 | E |

Scala: 1:50

| DATA | DESCRIZIONE | REV |
|---|---|---|
| Dicembre 2015 | Emissione | E |

CONCEDENTE
CONCESSIONI AUTOSTRADALI LOMBARDE

CONCESSIONARIO
Autostrada Pedemontana Lombarda — Direttore Tecnico: Ing. Enrico Arini; Referente Tecnico: Arch. Giovanni Cannito

APPROVATO
Autostrada Pedemontana Lombarda — Il Direttore dei Lavori: Ing. Francesco Domanico

IMPRESA

*RAGGRUPPAMENTO TEMPORANEO IMPRESE:*

| Mandataria | Mandante | Mandante | Mandante cooptata |
|---|---|---|---|
| STRABAG A.G. | GLF Grandi Lavori Fincosit S.p.A. | Impresa costruzioni Giuseppe Maltauro S.p.A. | STRABAG S.p.A. |

STRABAG — GRANDI LAVORI FINCOSIT — MALTAURO — STRABAG

PROGETTISTA - PROGETTO ESECUTIVO DI DETTAGLIO

*RAGGRUPPAMENTO TEMPORANEO PROGETTISTI:*

| Mandataria | Mandante | Mandante | Mandante |
|---|---|---|---|
| 3TI PROGETTI ITALIA | GP Ingegneria | Consorzio Cooperari | Arch. Salvatore Vermiglio |

*RESPONSABILE DI PROGETTO ED INCARICATO DELL'INTEGRAZIONE FRA LE VARIE PRESTAZIONI:*
Ing. Alberto Cecchini

DOTT. ING. ALBERTO CECCHINI — ORDINE INGEGNERI PROV. ROMA 15158

ELABORAZIONE PROGETTUALE

*PROGETTISTA:*
3TI PROGETTI ITALIA S.p.A

**3TI ITALIA S.p.A.**
DIRETTORE TECNICO
*Ing. Stefano Luca Possati*
Ordine degli Ingegneri
Provincia di Roma n. 20809

Redatto: Pierucci — Verificato: Di Iullo — Approvato: Possati