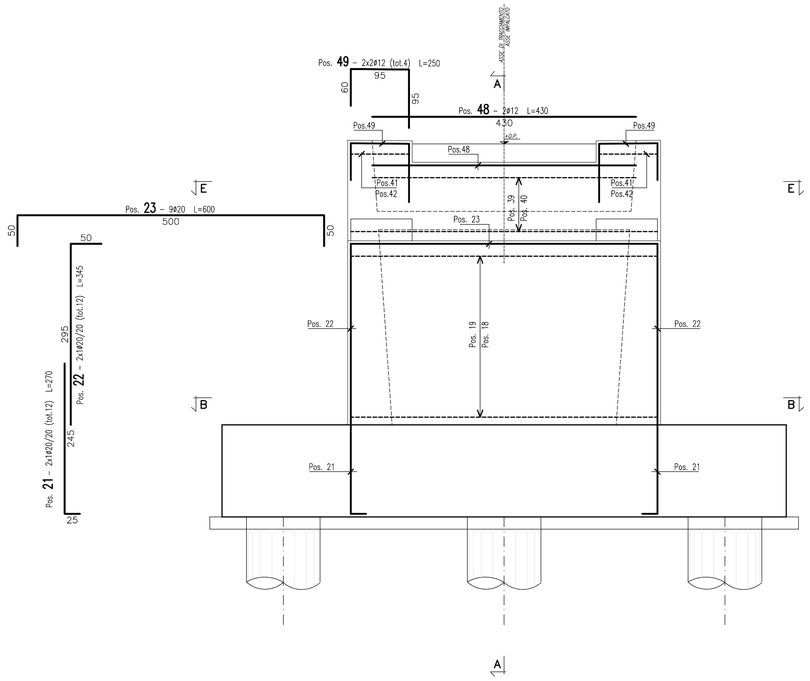

SEZIONE D–D
SCALA 1:50

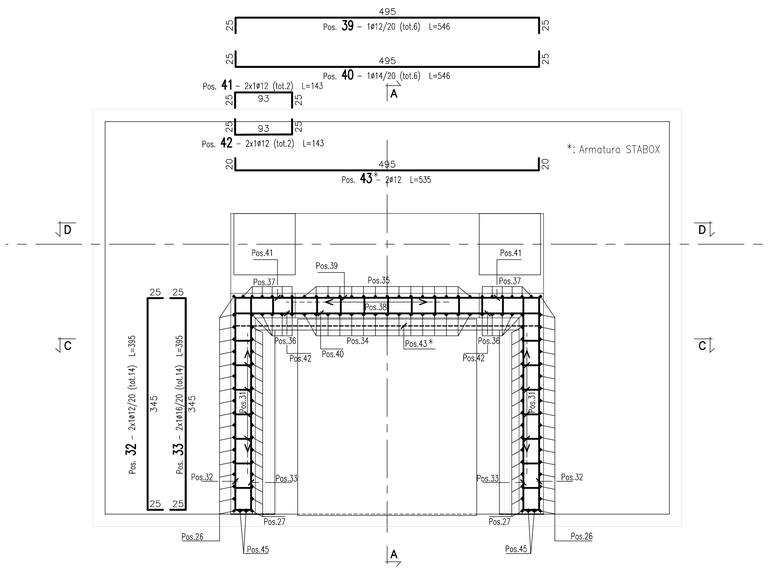

SEZIONE E–E
SCALA 1:50

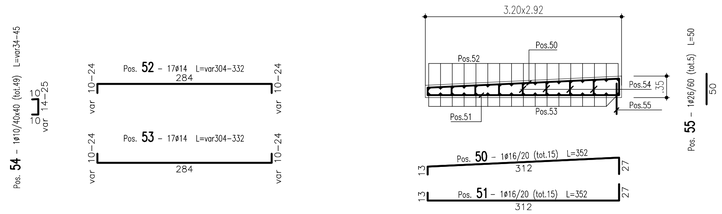

ARMATURA SOLETTA DI TRANSIZIONE
SCALA 1:50

Barre

Sagoma	Pos.	∅ (mm)	nb	A (cm)	B (cm)	C (cm)	L (m)	Ltot (m)	Note
	12	26	28	295	50		3.45	96.60	
	36	16	10	30	245		2.75	27.50	
	13	26	24	295	50		3.45	82.80	
	15	16	10	20	295		3.15	31.50	
	22	20	12	295	50		3.45	41.40	
	26	12	36	459	30		4.89	176.01	
	29	16	30	25	400		4.25	127.59	
	34	16	15	210	30		2.40	36.00	
	35	12	15	30	190		2.20	33.00	
	37	12	12	30	225		2.55	30.60	
	45	20	4	458	52		5.10	20.40	
	16	20	24	50	160		2.60	62.40	
	17	16	20	20	160		2.00	40.00	
	19	20	14	50	495		5.95	83.30	
	23	20	9	50	500		6.00	54.00	
	30	14	2x23	50	30/60		1.30/1.60	66.70	
	33	16	14	25	345		3.95	55.30	
	38	12	27	15	30		0.60	16.20	
	40	14	6	25	495		5.46	32.75	
	43	12	2	20	495		5.35	10.70	
	52	14	17	10/24	284		3.04/3.32	54.06	
	56	16	18	130	89		3.49	62.82	
	58	16	18	130	89		3.49	62.82	
	42	12	2	25	93	25	1.43	2.87	
	46	20	4	50	350	100	5.00	20.00	
	18	20	14	50	495		5.95	83.30	
	20	16	8	20	495		5.35	42.83	
	32	12	14	25	345		3.95	55.30	
	39	12	6	25	495		5.46	32.75	
	47	16	23	50	30		1.30	29.90	
	53	14	17	10/24	284		3.04/3.32	54.06	
	28	12	30	25	475	50	5.50	165.00	
	41	12	2	25	93	25	1.43	2.87	
	51	16	15	27	312	13	3.52	52.77	
	27	16	32	30	460		4.90	156.83	
	31	12	2x77	15	32/60		0.62/0.90	117.04	
	48	12	2	430			4.30	8.60	
	55	26	5	50			0.50	2.50	
	49	12	4	60	95	95	2.50	10.00	
	50	16	15	27	312	13	3.52	52.82	
	54	10	49	10	14/25		0.34/0.45	19.36	
	57	14	6	15	92		3.98	23.88	

Massa barre

Ø (mm)	M/L (kg/m)	Ltot (m)	Mtot (kg)
10	0.617	19.36	11.9
12	0.888	660.94	586.8
14	1.208	231.45	279.7
16	1.578	778.68	1229.0
20	2.466	364.80	899.7
26	4.168	181.90	758.1
		Tot.	3765.2

Massa totale acciaio : 3765.2 kg

Ultima posizione : 58

DISTINTA FERRI ELEVAZIONE

SEZIONE LONGITUDINALE

SEZIONE TRASVERSALE

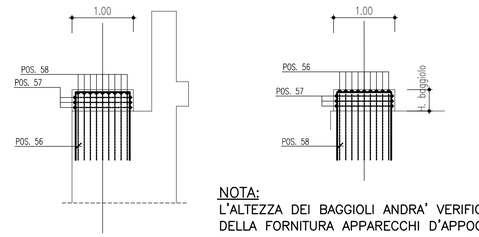

NOTA:
L'ALTEZZA DEI BAGGIOLI ANDRA' VERIFICATA ALL'ATTO DELLA FORNITURA APPARECCHI D'APPOGGIO

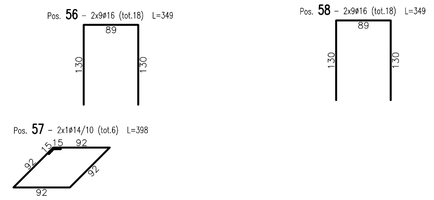

ARMATURA BAGGIOLI
SCALA 1:50

MATRICE DI REVISIONE

REV	DATA	DESCRIZIONE MODIFICA

N.B.: LA TAVOLA SOSTITUISCE QUELLA RELATIVA AL CODICE E DEL PROGETTO ESECUTIVO

CONCESSIONI AUTOSTRADALI LOMBARDE — Autostrada Pedemontana Lombarda

COLLEGAMENTO AUTOSTRADALE
DALMINE - COMO - VARESE - VALICO DEL GAGGIOLO E OPERE AD ESSO CONNESSE
CODICE C.U.P. F11B06000270007

TRATTE B1, B2, C, D, TRVA13+14, GREENWAY

AS BUILT

TRATTA B1

OPERE D'ARTE MINORI: CAVALCAVIA
ATTRAVERSAMENTO FAUNISTICO 2 - ASSE PRINCIPALE
ARMATURA SPALLA 2 - TAV. 2 DI 2

IDENTIFICAZIONE ELABORATO
CODICE PROGETTO: F00107B

WBS								
FASE PROGETTUALE	LOTTO	ZONA	OPERA	TRATTO D'OPERA	AMBITO	TIPO ELABORATO	PROGRESSIVO	REVISIONE
A	1	A03	ID007	A	ON	AR	004	E

Scala: 1:50

DATA	DESCRIZIONE	REV
Dicembre 2015	Emissione	E

CONCEDENTE
CONCESSIONI AUTOSTRADALI LOMBARDE

CONCESSIONARIO
Autostrada Pedemontana Lombarda — Direttore Tecnico: Ing. Enrico Arini; Referente Tecnico: Arch. Giovanni Cannito

APPROVATO
Autostrada Pedemontana Lombarda — Il Direttore dei Lavori: Ing. Francesco Domanico

IMPRESA
RAGGRUPPAMENTO TEMPORANEO IMPRESE:

Mandataria	Mandante	Mandante	Mandante cooptata
STRABAG A.G.	GLF Grandi Lavori Fincosit S.p.A.	Impresa costruzioni Giuseppe Maltauro S.p.A.	STRABAG S.p.A.

STRABAG — GRANDI LAVORI FINCOSIT — MALTAURO — STRABAG

PROGETTISTA - PROGETTO ESECUTIVO DI DETTAGLIO
RAGGRUPPAMENTO TEMPORANEO PROGETTISTI:

Mandataria	Mandante	Mandante	Mandante
3TI PROGETTI ITALIA	GP ingegneria srl GESTIONE PROGETTI DI INGEGNERIA	CONSORZIO STABILE	Arch. Salvatore Vermiglio

RESPONSABILE DI PROGETTO ED INCARICATO DELL'INTEGRAZIONE FRA LE VARIE PRESTAZIONI:
Ing. Alberto Cecchini

ELABORAZIONE PROGETTUALE
PROGETTISTA:
3TI PROGETTI ITALIA S.p.A

3TI ITALIA S.p.A.
DIRETTORE TECNICO
Ing. Stefano Luca Possati
Ordine degli Ingegneri
Provincia di Roma n. 20809

Redatto: Pierucci — Verificato: Di Iullo — Approvato: Possati