CARPENTERIA IMPALCATO
SEZIONE TRAVERSO "TA" APPOGGIO)
SCALA 1:25

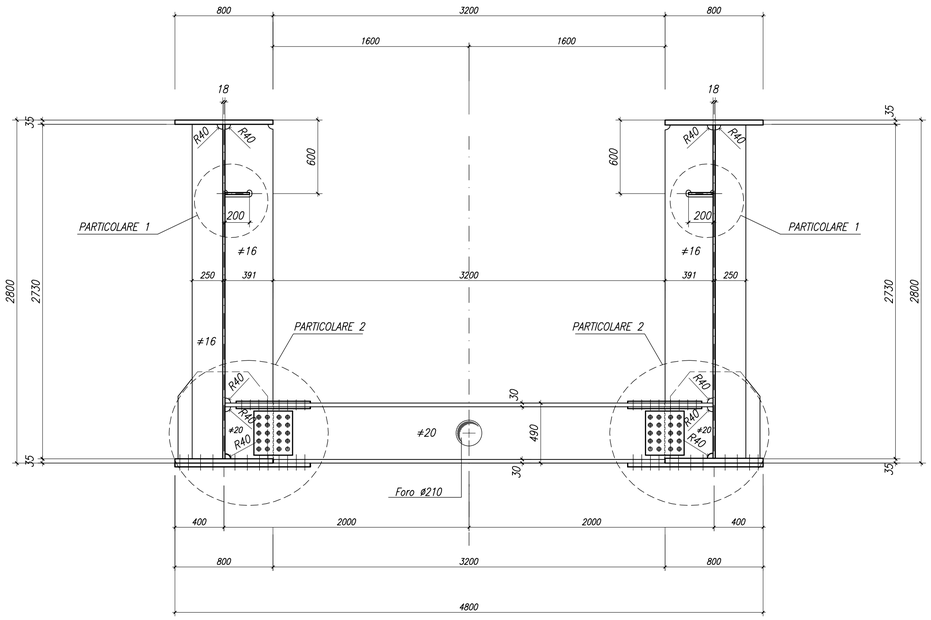

CARPENTERIA IMPALCATO
SEZIONE TRAVERSO CORRENTE
SCALA 1:20

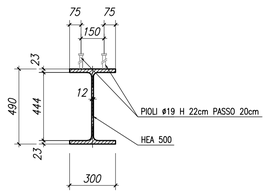

CARPENTERIA IMPALCATO
SEZIONE TRAVERSO DI APPOGGIO
SCALA 1:20

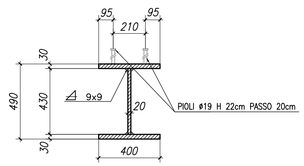

CARPENTERIA IMPALCATO
PARTICOLARE IRRIGIMENTI
SCALA 1:10

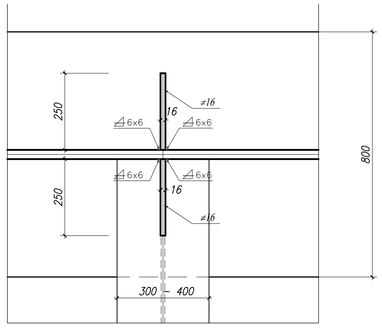

CARPENTERIA IMPALCATO
SEZIONE TRAVERSO "TC" (CORRENTE)
SCALA 1:25

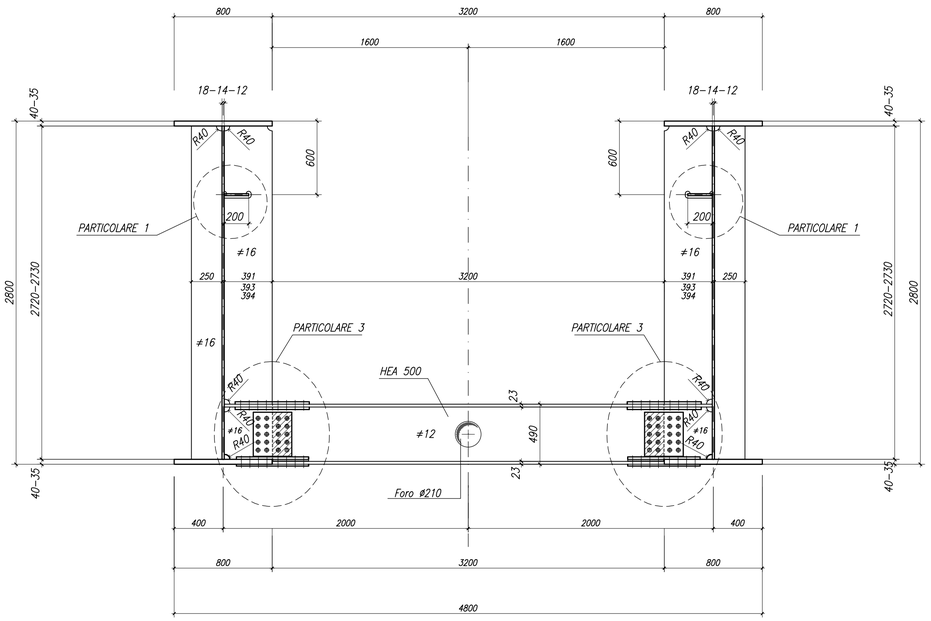

CARPENTERIA IMPALCATO
PARTICOLARE 1
SCALA 1:5

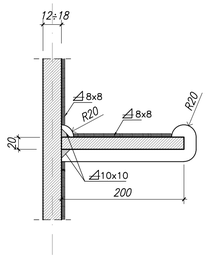

MATRICE DI REVISIONE

REV	DATA	DESCRIZIONE MODIFICA

N.B.: LA TAVOLA SOSTITUISCE QUELLA RELATIVA AL CODICE E DEL PROGETTO ESECUTIVO

CONCESSIONI AUTOSTRADALI LOMBARDE — Autostrada Pedemontana Lombarda

COLLEGAMENTO AUTOSTRADALE
DALMINE - COMO - VARESE - VALICO DEL GAGGIOLO E OPERE AD ESSO CONNESSE

CODICE C.U.P. F11B06000270007

TRATTE B1, B2, C, D, TRVA13+14, GREENWAY

AS BUILT

TRATTA B1

OPERE D'ARTE MINORI: CAVALCAVIA
ATTRAVERSAMENTO FAUNISTICO 2 - ASSE PRINCIPALE
CARPENTERIA METALLICA - TAV. 2 DI 3

IDENTIFICAZIONE ELABORATO

CODICE PROGETTO: F00107B

WBS								
FASE PROGETTUALE	LOTTO	ZONA	OPERA	TRATTO D'OPERA	AMBITO	TIPO ELABORATO	PROGRESSIVO	REVISIONE
A	1	A03	ID007	A	ON	CA	004	E_01

Scala: VARIE

DATA	DESCRIZIONE	REV
Dicembre 2015	Emissione	E
Febbraio 2018	Revisione	E_01

CONCEDENTE

CONCESSIONI AUTOSTRADALI LOMBARDE

CONCESSIONARIO

Autostrada Pedemontana Lombarda — Direttore Tecnico: Ing. Giuseppe Sambo; Referente Tecnico: Arch. Giovanni Cannito

APPROVATO

Autostrada Pedemontana Lombarda — Il Direttore dei Lavori: Ing. Francesco Domanico

IMPRESA

RAGGRUPPAMENTO TEMPORANEO IMPRESE:

Mandataria	Mandante	Mandante	Mandante cooptata
STRABAG A.G.	GLF Grandi Lavori Fincosit S.p.A.	ICM S.p.A.	STRABAG S.p.A.

PROGETTISTA - PROGETTO ESECUTIVO DI DETTAGLIO

RAGGRUPPAMENTO TEMPORANEO PROGETTISTI:

Mandataria: 3TI PROGETTI ITALIA INGEGNERIA INTEGRATA S.p.A.
Mandante: GP ingegneria srl — GESTIONE PROGETTI DI INGEGNERIA
Mandante: CONSORZIO CERMIS
Mandante: Arch. Salvatore Vermiglio

RESPONSABILE DI PROGETTO ED INCARICATO DELL'INTEGRAZIONE FRA LE VARIE PRESTAZIONI:
Ing. Alberto Cecchini

Dott. Ing. ALBERTO CECCHINI — Ordine degli Ingegneri della Provincia di Roma n. 15158

ELABORAZIONE PROGETTUALE

PROGETTISTA:
3TI PROGETTI ITALIA S.p.A

3TI ITALIA S.p.A.
DIRETTORE TECNICO
Ing. Stefano Luca Possati
Ordine degli Ingegneri
Provincia di Roma n. 20809

Redatto: Di Sanzo — Verificato: Di Iullo — Approvato: Possati