CARPENTERIA PILA 1
PIANTA FONDAZIONI
SCALA 1:50

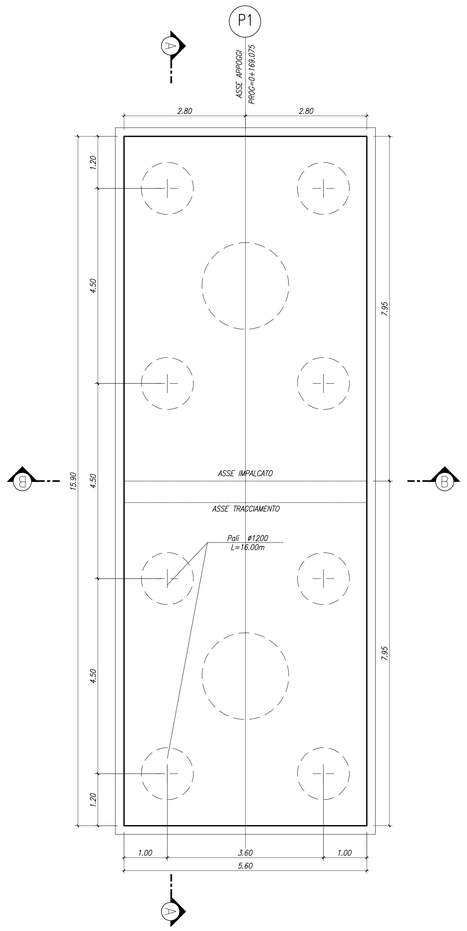

CARPENTERIA PILA 1
SEZIONE A–A
SCALA 1:50

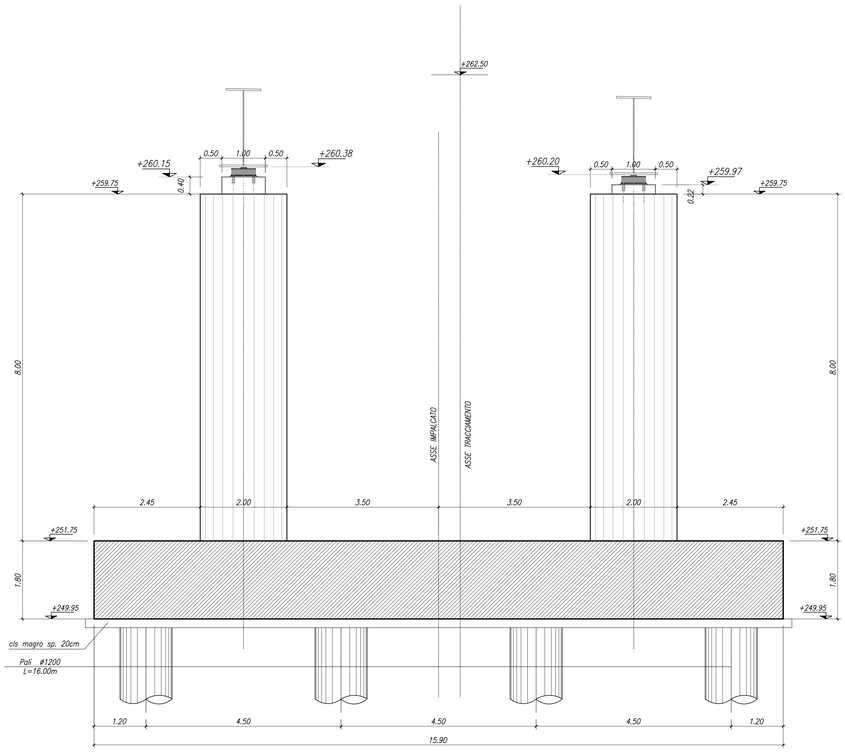

CARPENTERIA PILA 1
SEZIONE G–G
SCALA 1:50

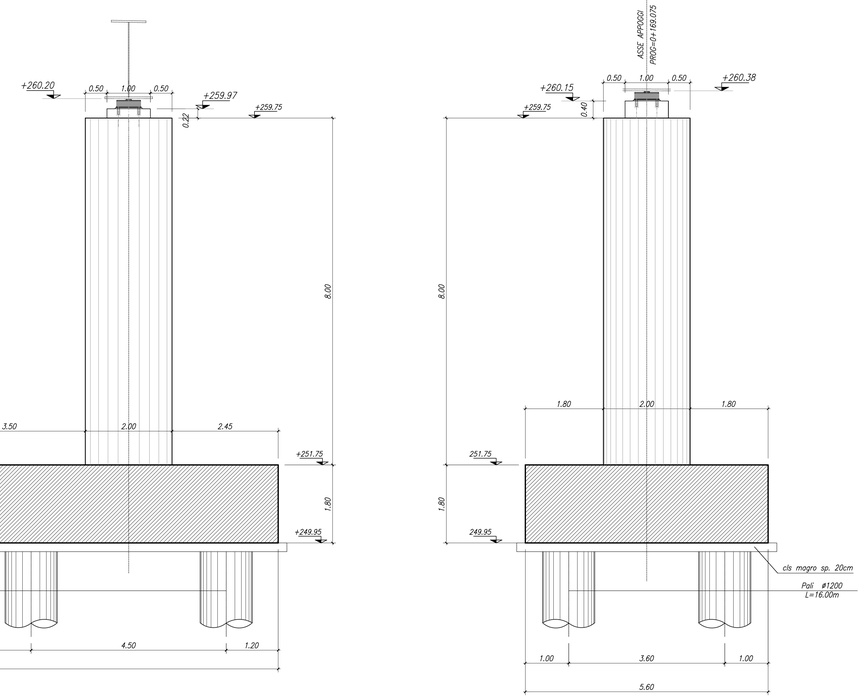

P1
ASSE APPOGGI
PROG=0+169.075

N.B.: PER LA TABELLA MATERIALI SI RIMANDA ALL'ELABORATO SPECIFICO

MATRICE DI REVISIONE

REV	DATA	DESCRIZIONE MODIFICA

N.B.: LA TAVOLA SOSTITUISCE QUELLA RELATIVA AL CODICE E DEL PROGETTO ESECUTIVO

CONCESSIONE AUTOSTRADALI LOMBARDE — Autostrade Pedemontane Lombarde

COLLEGAMENTO AUTOSTRADALE
DALMINE - COMO - VARESE - VALICO DEL GAGGIOLO E OPERE AD ESSO CONNESSE
CODICE C.U.P. F11B06000270007

TRATTE B1, B2, C, D, TRVA13+14, GREENWAY

AS BUILT

TRATTA B1
OPERE D'ARTE MINORI
CAVALCAVIA
CAVALCAVIA SVINCOLO DI LAZZATE 1
CARPENTERIA PILA

IDENTIFICAZIONE ELABORATO
CODICE PROGETTO: F00107B

WBS								
FASE PROGETTUALE	LOTTO	ZONA	OPERA	TRATTO D'OPERA	AMBITO	TIPO ELABORATO	PROGRESSIVO	REVISIONE
A	1	A03	CV011	0	ON	CA	003	E

Scala: 1:50

DATA	DESCRIZIONE	REV
Dicembre 2016	Emissione	E

IMPRESA
RAGGRUPPAMENTO TEMPORANEO IMPRESE:

Mandataria	Mandante	Mandante	Mandante cooptata
STRABAG A.G.	GLF Grandi Lavori Fincosit S.p.A.	Impresa costruzioni Giuseppe Maltauro S.p.A.	STRABAG S.p.A.

STRABAG — GRANDI LAVORI FINCOSIT — MALTAURO — STRABAG

PROGETTISTA - PROGETTO ESECUTIVO DI DETTAGLIO
RAGGRUPPAMENTO TEMPORANEO PROGETTISTI:

Mandataria: 3TI PROGETTI ITALIA
Mandante: GP Progetti
Mandante: Arch. Salvatore Minoglio

RESPONSABILE DI PROGETTO ED INCARICATO DELL'INTEGRAZIONE FRA LE VARIE PRESTAZIONI:
Ing. Alberto Cecchini

ORDINE DEGLI INGEGNERI PROV. ROMA — ALBERTO CECCHINI — SEZIONE A — 20809

CONCEDENTE
CONCESSIONE AUTOSTRADALI LOMBARDE

CONCESSIONARIO
Autostrade Pedemontane Lombarde
Direttore Tecnico: Ing. Enrico Arosi
Referente Tecnico: Arch. Giovanni Carrello

APPROVATO
Autostrade Pedemontane Lombarde
Il Direttore dei Lavori: Ing. Francesco Domanico

ELABORAZIONE PROGETTUALE
PROGETTISTA:
3TI PROGETTI ITALIA S.p.A.

3TI ITALIA S.p.A.
DIRETTORE TECNICO
Ing. Stefano Luca Possati
Ordine degli Ingegneri
Provincia di Roma n. 20809

Redatto: Pinzoi — Verificato: Di Iullo — Approvato: Possati