PARTICOLARE COPRIFERRO

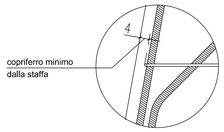

SEZIONE LONGITUDINALE

Scala 1:50

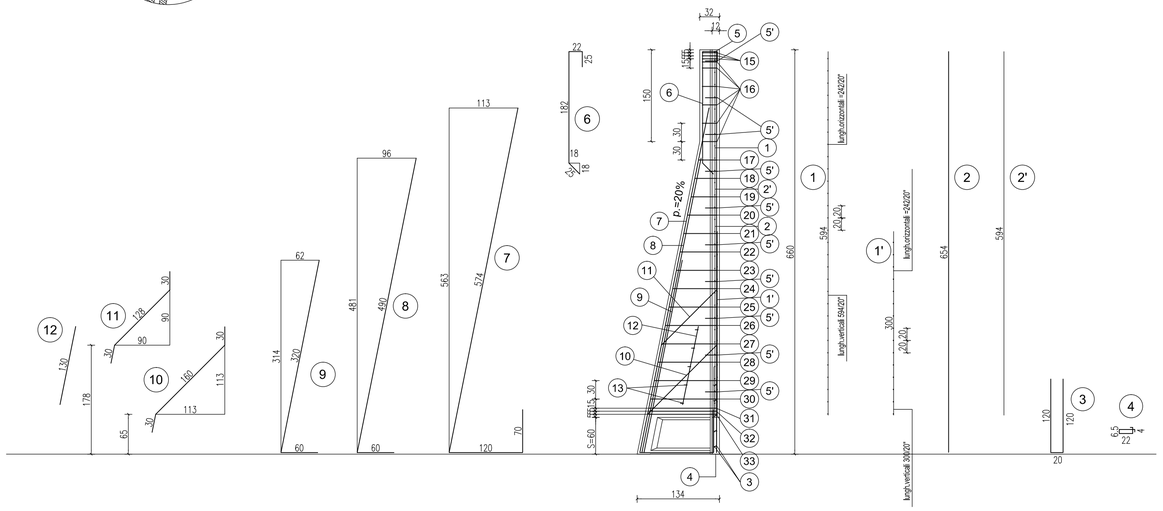

ARMATURA TIPOLOGICA VALIDA PER I MURI

123 126 127

SEZIONE TRASVERSALE

Scala 1:20

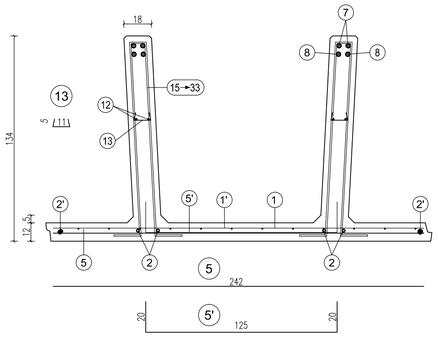

15

n°3+3 staffe Ø8 da
concentrare nei primi
15 cm alla sommità del pannello
(vedi tabella)

16

staffe Ø8/30 cm.
da posizionare nel tratto verticale
della nervatura del pannello
(vedi tabella)

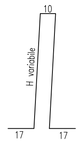

da pos. 17 a pos. 30

staffe Ø8/30 cm.
da posizionare nel tratto obliquo
della nervatura del pannello
(vedi tabella)

da pos. 31 a pos. 33

n°3+3 staffe Ø10 da
concentrare nei primi
15 cm sopra la suola di fondazione
(vedi tabella)

scatola s=60 cm.	H	1	1'	2	2'	3	4	5	5'	6	7	8	9
	660	n=1 Ø6-20X20 H=594 L=242	n=1 Ø6-20x20 H=300 L=242	n=2+2 Ø10 H=654	n°=1+1 Ø8 sv=594	n=2+2 Ø10 sv=260	n=6+6 Ø 6 sv=65	n=1 Ø8 sv=242	n°=10 Ø8 Passo 120 sv=165	n=2+2 Ø12 sv=254	n=2+2 Ø14 sv=764	n=2+2 Ø16 sv=550	n=2+2 Ø18 sv=380

10	11	12	13
n=1+1 Ø12 sv=220	n=1+1 Ø12 sv=188	n=2+2 Ø8 sv=130	n=5+5 Ø6 sv=21

PARTICOLARE SPONDE LATERALI

Scala 1:4

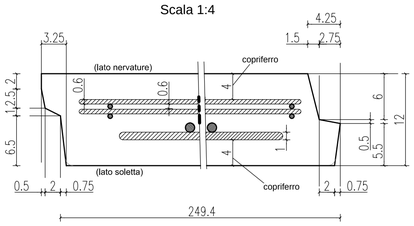

PARTICOLARE PROSPETTO ANTERIORE

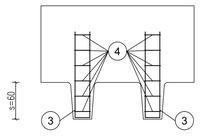

TABELLA STAFFE

POS.	n°	Ø	h	sv.					
15	3+3	8	24	92	29	1+1	8	102	248
16	5+5	8	24	92	30	1+1	8	108	260
17	1+1	8	30	104	31	1+1	8	110	272
18	1+1	8	36	116	32	1+1	8	111	274
19	1+1	8	42	128	33	1+1	8	112	276
20	1+1	8	48	140					
21	1+1	8	54	152					
22	1+1	8	60	164					
23	1+1	8	66	176					
24	1+1	8	72	188					
25	1+1	8	78	200					
26	1+1	8	84	212					
27	1+1	8	90	224					
28	1+1	8	96	236					

MATRICE DI REVISIONE

REV	DATA	DESCRIZIONE MODIFICA

N.B.: LA TAVOLA SOSTITUISCE QUELLA RELATIVA AL CODICE | E | | | | | | | | DEL PROGETTO ESECUTIVO

CONCESSIONI AUTOSTRADALI LOMBARDE

Autostrada Pedemontana Lombarda

COLLEGAMENTO AUTOSTRADALE

DALMINE - COMO - VARESE - VALICO DEL GAGGIOLO E OPERE AD ESSO CONNESSE

CODICE C.U.P. E81B09000510004

TRATTE B1, B2, C, D, TRVA13+14, GREENWAY

AS BUILT

TRATTA B1

OPERE D'ARTE MINORI

SOTTOVIA

SOTTOVIA SCATOLARE TRC011 - VIABILITA' LOCALE 1

ARMATURA MURI D'ALA 5/7

IDENTIFICAZIONE ELABORATO

CODICE PROGETTO: F00107B

FASE PROGETTUALE	LOTTO	ZONA	OPERA	TRATTO D'OPERA	AMBITO	TIPO ELABORATO	PROGRESSIVO	REVISIONE
A	1	H02	SO003	0	ON	AR	017	E

Scala: Varie

DATA	DESCRIZIONE	REV
Gennaio 2017	Emissione	E

CONCEDENTE

CONCESSIONI AUTOSTRADALI LOMBARDE

CONCESSIONARIO

Autostrada Pedemontana Lombarda

Direttore Tecnico:
Ing. Stefano Emilio Frigerio
Referente Tecnico:
Ing. Mirko Marcozzi

APPROVATO

Autostrada Pedemontana Lombarda

Il Direttore dei Lavori:
Ing. Francesco Domanico

IMPRESA

RAGGRUPPAMENTO TEMPORANEO IMPRESE:

Mandataria
STRABAG A.G.

Mandante
GLF Grandi Lavori Fincosit S.p.A.

Mandante
ICM S.p.A.

Mandante cooptata
STRABAG S.p.A.

PROGETTISTA - PROGETTO ESECUTIVO DI DETTAGLIO

RAGGRUPPAMENTO TEMPORANEO PROGETTISTI:

Mandataria
3TI PROGETTI ITALIA INGEGNERIA INTEGRATA S.p.A.

Mandante
GP Ingegneria srl GESTIONE PROGETTI DI INGEGNERIA

Mandante

Mandante
Arch. Salvatore Vermiglio

RESPONSABILE DI PROGETTO ED INCARICATO DELL'INTEGRAZIONE FRA LE VARIE PRESTAZIONI:
Ing. Alberto Cecchini

Dott. Ing. ALBERTO CECCHINI Ordine degli Ingegneri della Provincia di Como n° 1518

ELABORAZIONE PROGETTUALE

PROGETTISTA:

DIRETTORE TECNICO:
Ing. Alessandro Placucci

Ordine degli Ingegneri della Provincia di Como Sezione A N° A1740 SETTORE INGEGNERIA CIVILE E AMBIENTALE SETTORE INDUSTRIALE ALESSANDRO PLACUCCI

Redatto: Ragnacci Verificato: Panfili Approvato: Placucci