PIANTA PIEDRITTI E MURI CICLABILE

Scala 1:100

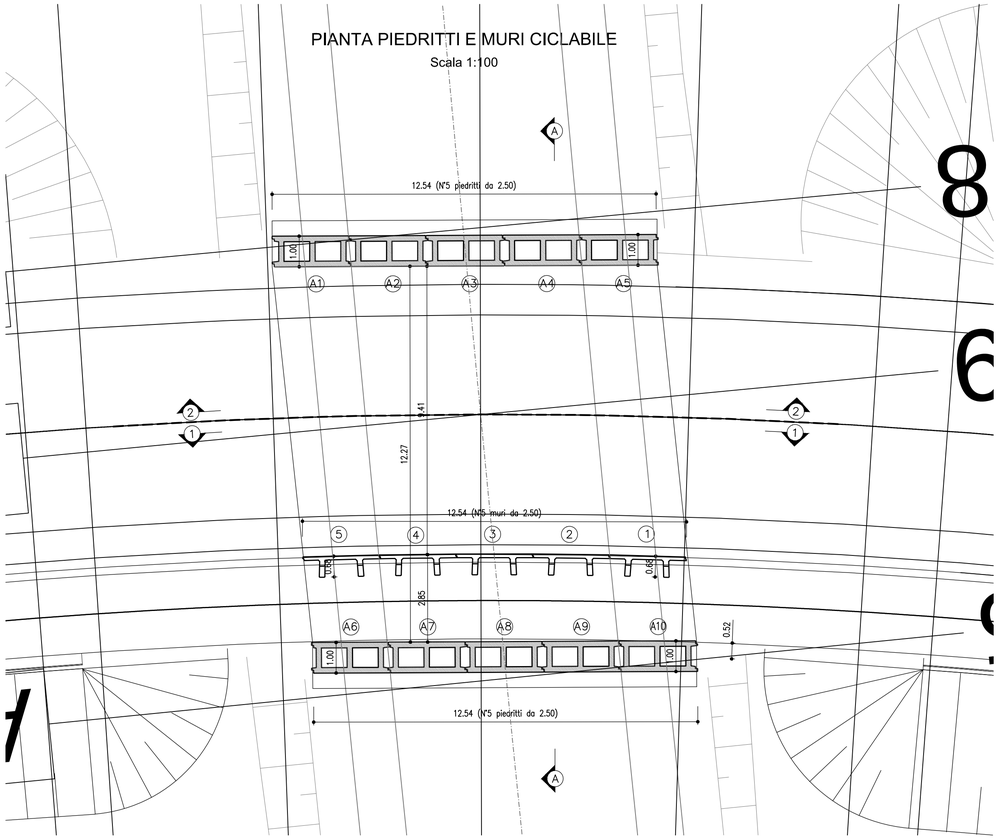

SEZIONE "1-1"

Scala 1:100

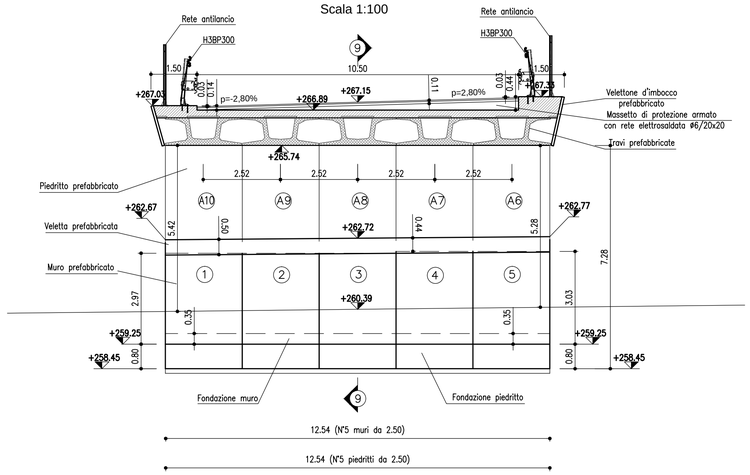

SEZIONE "2-2"

Scala 1:100

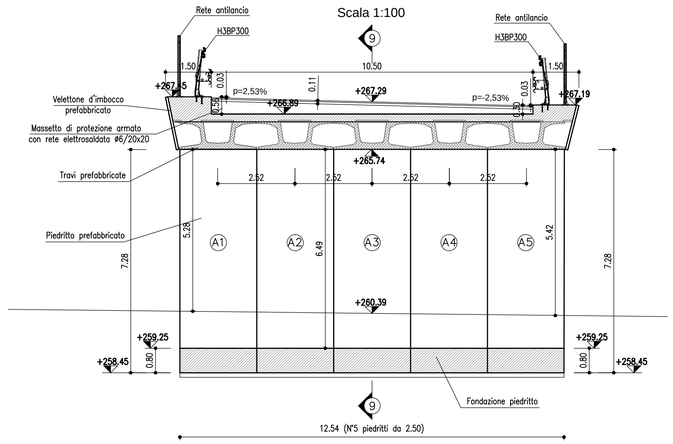

DETTAGLIO RETE ANTILANCIO

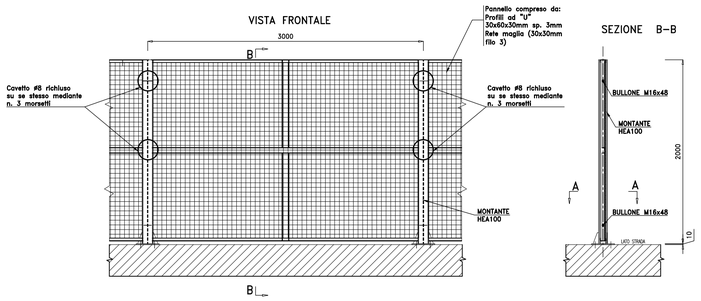

BARRIERA H3BP300

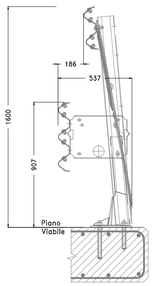

NOTA:
NON INTERRARE CON MATERIALE PROVENIENTE DAI PRIMI DUE METRI DI SCAVO

PIANTA TRAVI

Scala 1:100

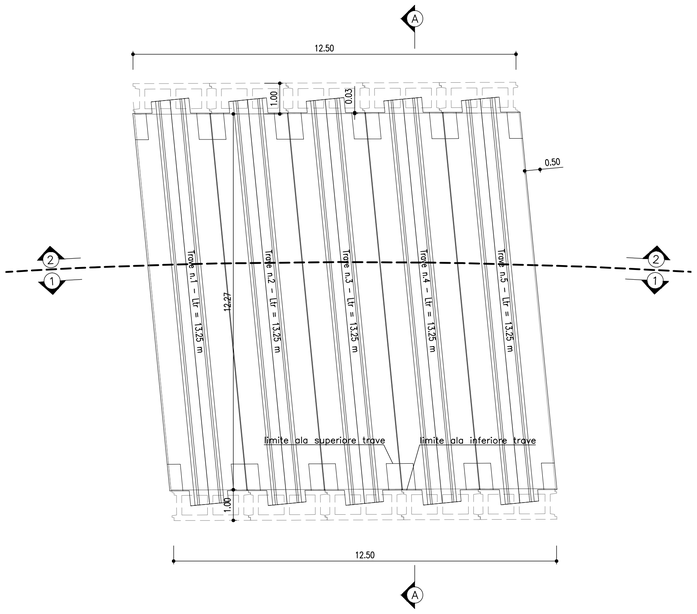

SEZIONE "A-A"

Scala 1:100

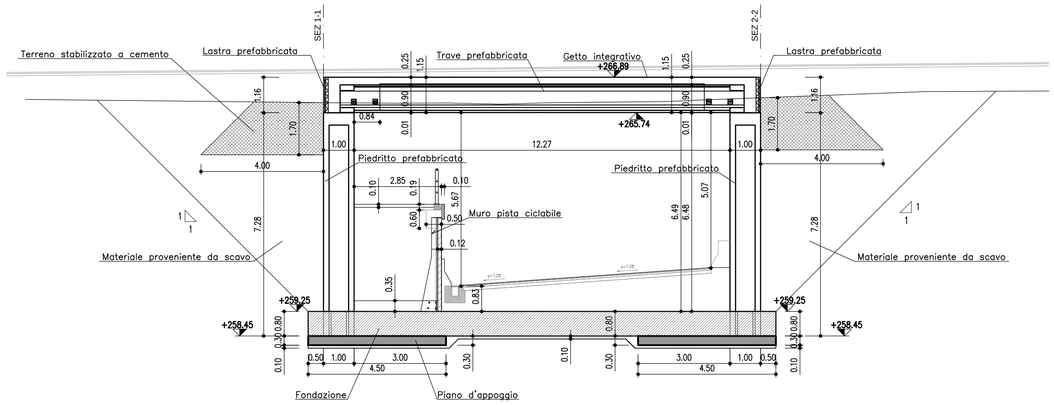

IMPERMEABILIZZAZIONE COPERTURA

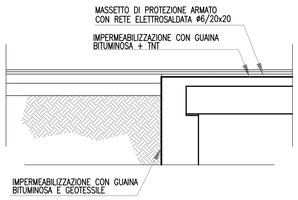

IMPERMEABILIZZAZIONE PIEDRITTI

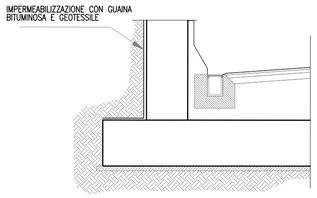

IMPERMEABILIZZAZIONE GIUNTO PIEDRITTI SOTTOVIA–PANNELLI MURI

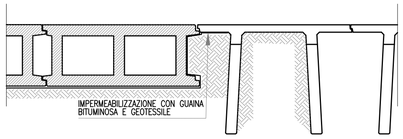

MATRICE DI REVISIONE

REV	DATA	DESCRIZIONE MODIFICA

N.B.: LA TAVOLA SOSTITUISCE QUELLA RELATIVA AL CODICE E DEL PROGETTO ESECUTIVO

CONCESSIONI AUTOSTRADALI LOMBARDE — Autostrada Pedemontana Lombarda

COLLEGAMENTO AUTOSTRADALE
DALMINE - COMO - VARESE - VALICO DEL GAGGIOLO E OPERE AD ESSO CONNESSE

CODICE C.U.P. E81B09000510004

TRATTE B1, B2, C, D, TRVA13+14, GREENWAY

AS BUILT

TRATTA B1

OPERE D'ARTE MINORI
SOTTOVIA
SOTTOVIA SCATOLARE TRC011 - VIABILITA' LOCALE 1
CARPENTERIA SOTTOVIA - PIANTA, SEZIONI E PROFILI LONGITUDINALI

IDENTIFICAZIONE ELABORATO

CODICE PROGETTO: F00107B

FASE PROGETTUALE	WBS LOTTO	WBS ZONA	WBS OPERA	WBS TRATTO D'OPERA	AMBITO	TIPO ELABORATO	PROGRESSIVO	REVISIONE
A	1	H02	SO003	0	ON	CA	001	E

Scala: 1:100

DATA	DESCRIZIONE	REV
Gennaio 2017	Emissione	E

IMPRESA

RAGGRUPPAMENTO TEMPORANEO IMPRESE:

Mandataria	Mandante	Mandante	Mandante cooptata
STRABAG A.G.	GLF Grandi Lavori Fincosit S.p.A.	ICM S.p.A.	STRABAG S.p.A.

PROGETTISTA - PROGETTO ESECUTIVO DI DETTAGLIO

RAGGRUPPAMENTO TEMPORANEO PROGETTISTI:

Mandataria	Mandante	Mandante	Mandante
3TI PROGETTI ITALIA INGEGNERIA INTEGRATA S.p.A.	GP Ingegneria srl GESTIONE PROGETTI DI INGEGNERIA		Arch. Salvatore Vermiglio

RESPONSABILE DI PROGETTO ED INCARICATO DELL'INTEGRAZIONE FRA LE VARIE PRESTAZIONI:
Ing. Alberto Cecchini

CONCEDENTE

CONCESSIONI AUTOSTRADALI LOMBARDE

CONCESSIONARIO

Autostrada Pedemontana Lombarda
Direttore Tecnico: Ing. Stefano Emilio Frigerio
Referente Tecnico: Ing. Mirko Marcozzi

APPROVATO

Autostrada Pedemontana Lombarda
Il Direttore dei Lavori: Ing. Francesco Domanico

ELABORAZIONE PROGETTUALE

PROGETTISTA:

DIRETTORE TECNICO:
Ing. Alessandro Placucci

ORDINE DEGLI INGEGNERI DELLA PROVINCIA DI VARESE — Sezione A N° A1740 — DOTTORE INGEGNERE ALESSANDRO PLACUCCI — SETTORE CIVILE E AMBIENTALE — SETTORE INDUSTRIALE

Redatto: Ragnacci Verificato: Panfili Approvato: Placucci