SEZIONE LONGITUDINALE

Scala 1:25

PARTICOLARE COPRIFERRO

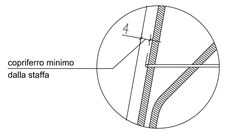

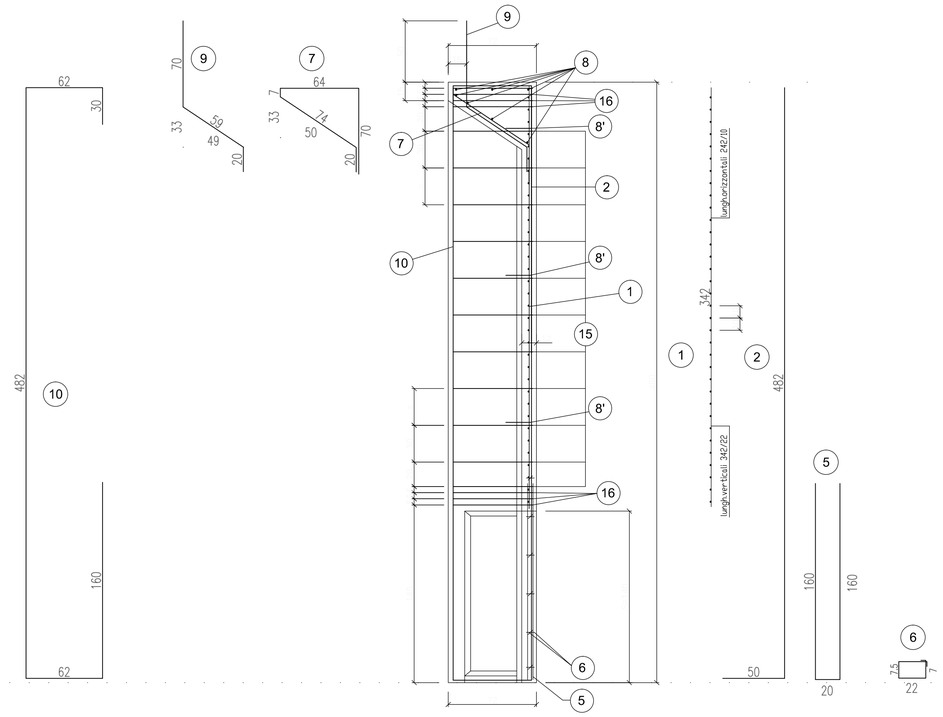

ARMATURA TIPOLOGICA VALIDA PER I MURI

237 238

SEZIONE TRASVERSALE

Scala 1:20

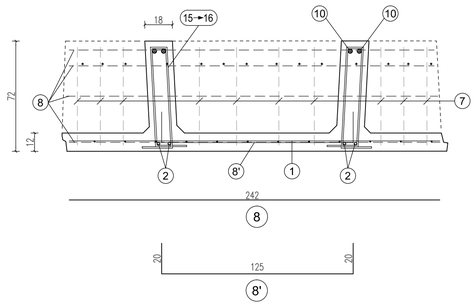

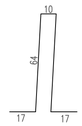

15

staffe Ø10 passo 30cm.
da posizionare nel tratto verticale
della nervatura del pannello
(vedi tabella)

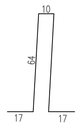

16

staffe Ø10 passo 5cm.
da posizionare nel tratto verticale
della nervatura del pannello
(vedi tabella)

1	2	5	6	7	8	8'	9	10
n=1 Ø6-10x22 H=342 L=242	n=2+2 Ø22 H=532	n=2+2 Ø10 sv=340	n=6+6 Ø6 sv=68	n=10 Ø12 sv=235	n=7 Ø10 sv=242	n°=3 Ø8 Passo 120 sv=165	n=14 Ø10 sv=149	n=2+2 Ø16 sv=796

TABELLA STAFFE				
POS.	n°	Ø	h	sv.
15	11+11	10	64	172
16	6+6	10	64	172

PARTICOLARE PROSPETTO ANTERIORE

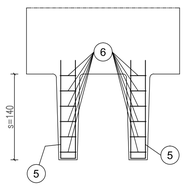

PARTICOLARE SPONDE LATERALI

Scala 1:4

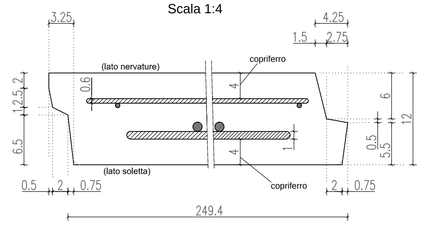

MATRICE DI REVISIONE

REV	DATA	DESCRIZIONE MODIFICA

N.B.: LA TAVOLA SOSTITUISCE QUELLA RELATIVA AL CODICE E DEL PROGETTO ESECUTIVO

CONCESSIONI AUTOSTRADALI LOMBARDE — Autostrada Pedemontana Lombarda

COLLEGAMENTO AUTOSTRADALE
DALMINE - COMO - VARESE - VALICO DEL GAGGIOLO E OPERE AD ESSO CONNESSE

CODICE C.U.P. E81B09000510004

TRATTE B1, B2, C, D, TRVA13+14, GREENWAY

AS BUILT

TRATTA B1

OPERE D'ARTE MINORI
SOTTOVIA
SOTTOVIA SCATOLARE TRC011 - VIABILITA' LOCALE 2
ARMATURA MURI TORRINO TAV. 2/2

IDENTIFICAZIONE ELABORATO

CODICE PROGETTO: F00107B

FASE PROGETTUALE	LOTTO	ZONA	OPERA	TRATTO D'OPERA	AMBITO	TIPO ELABORATO	PROGRESSIVO	REVISIONE
A	1	H02	SO004	0	ON	AR	008	E

Scala: Varie

DATA	DESCRIZIONE	REV
Gennaio 2017	Emissione	E

CONCEDENTE

CONCESSIONI AUTOSTRADALI LOMBARDE

CONCESSIONARIO

Autostrada Pedemontana Lombarda
Direttore Tecnico: Ing. Stefano Emilio Frigerio
Referente Tecnico: Ing. Mirko Marcozzi

APPROVATO

Autostrada Pedemontana Lombarda
Il Direttore dei Lavori: Ing. Francesco Domanico

IMPRESA

RAGGRUPPAMENTO TEMPORANEO IMPRESE:

Mandataria STRABAG A.G.
Mandante GLF Grandi Lavori Fincosit S.p.A.
Mandante ICM S.p.A.
Mandante cooptata STRABAG S.p.A.

PROGETTISTA - PROGETTO ESECUTIVO DI DETTAGLIO

RAGGRUPPAMENTO TEMPORANEO PROGETTISTI:

Mandataria 3TI PROGETTI ITALIA INGEGNERIA INTEGRATA S.p.A.
Mandante GP Ingegneria srl GESTIONE PROGETTI DI INGEGNERIA
Mandante Consorzio Stabile Ingegnerie Riunite
Mandante Arch. Salvatore Vermiglio

RESPONSABILE DI PROGETTO ED INCARICATO DELL'INTEGRAZIONE FRA LE VARIE PRESTAZIONI:
Ing. Alberto Cecchini

Dott. Ing. ALBERTO CECCHINI — Ordine degli Ingegneri della Provincia di Como — n° 1518

ELABORAZIONE PROGETTUALE

PROGETTISTA:

DIRETTORE TECNICO:
Ing. Alessandro Placucci

ORDINE DEGLI INGEGNERI DELLA PROVINCIA DI PALERMO — Sezione A — N° A1740 — DOTTORE INGEGNERE ALESSANDRO PLACUCCI — SETTORE CIVILE E AMBIENTALE — SETTORE INDUSTRIALE

Redatto: Ragnacci Verificato: Panfili Approvato: Placucci