SCASSERO ELEMENTI

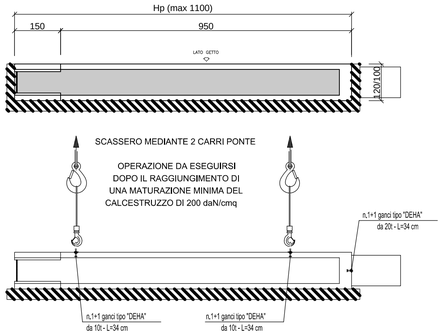

SCARICO A TERRA E MOVIMENTAZIONE DELL'ELEMENTO

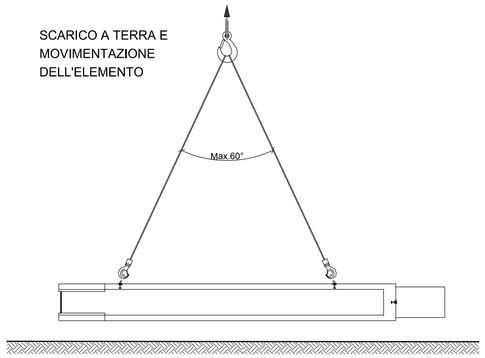

STOCCAGGIO ELEMENTI

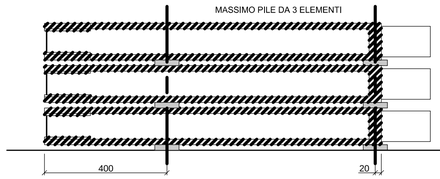

N.B.
LA MOVIMENTAZIONE IN STABILIMENTO AVVIENE CARICANDO L'ELEMENTO SU UN PIANALE MOBILE E SCARICANDOLO A PIAZZALE TRAMITE CARROPONTE

STOCCAGGIO SU TRAVERSE IN LEGNO
ALLINEATE SULLA STESSA VERTICALE
PIANO DI POSA LIVELLATO ED ORIZZONTALE

TRASPORTO ELEMENTI

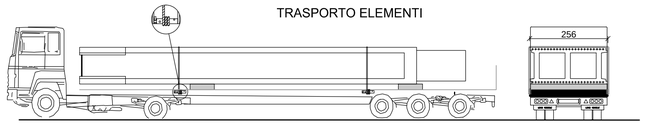

TRASPORTO SU TRAVERSE IN LEGNO
ELEMENTO IN ORIZZONTALE

N.B.
I PESI VERRANNO CALCOLATI SULLA BASE DELLE CARATTERISTICHE DEL MANUFATTO IN OGNI SINGOLA COMMESSA

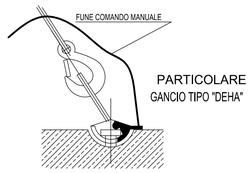

PARTICOLARE
GANCIO TIPO "DEHA"

VERTICALIZZAZIONE ELEMENTI

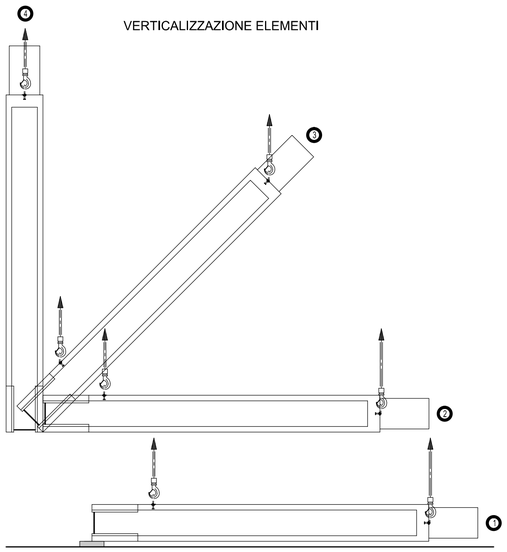

SCARICO DEL PREFABBRICATO A TERRA (VEDI MOVIMENTAZIONE) E
SUCCESSIVA VERTICALIZZAZIONE DELLO STESSO MEDIANTE
I GANCI DEHA POSIZIONATI IN TESTA E SULLA SCHIENA

SOLLEVAMENTO DEL PREFABBRICATO IN ORIZZONTALE DURANTE IL MONTAGGIO
E SUCCESSIVA VERTICALIZZAZIONE

POSIZIONAMENTO DELL'ELEMENTO MEDIANTE I SOLI GANCI IN TESTA

TOLLERANZE DI PRODUZIONE E MONTAGGIO

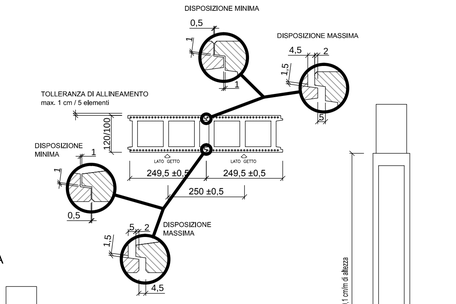

TOLLERANZA DI VERTICALITA' E SVERGOLAMENTO
MAX. 0,1 cm/m di altezza

MESSA IN OPERA

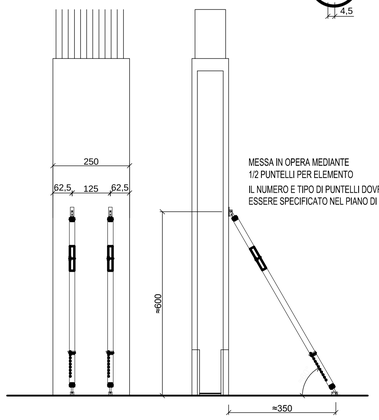

MESSA IN OPERA MEDIANTE
1/2 PUNTELLI PER ELEMENTO
IL NUMERO E TIPO DI PUNTELLI DOVRA'
ESSERE SPECIFICATO NEL PIANO DI MONTAGGIO

MATRICE DI REVISIONE

REV	DATA	DESCRIZIONE MODIFICA

N.B.: LA TAVOLA SOSTITUISCE QUELLA RELATIVA AL CODICE E DEL PROGETTO ESECUTIVO

CONCESSIONI AUTOSTRADALI LOMBARDE — Autostrada Pedemontana Lombarda

COLLEGAMENTO AUTOSTRADALE
DALMINE - COMO - VARESE - VALICO DEL GAGGIOLO E OPERE AD ESSO CONNESSE

CODICE C.U.P. E81B09000510004

TRATTE B1, B2, C, D, TRVA13+14, GREENWAY

AS BUILT

TRATTA B1

OPERE D'ARTE MINORI
SOTTOVIA
SOTTOVIA SCATOLARE TRC011 - VIABILITA' LOCALE 2
PARTICOLARI COSTRUTTIVI MONTAGGIO PIEDRITTI

IDENTIFICAZIONE ELABORATO

CODICE PROGETTO: F00107B

FASE PROGETTUALE	WBS LOTTO	WBS ZONA	WBS OPERA	WBS TRATTO D'OPERA	AMBITO	TIPO ELABORATO	PROGRESSIVO	REVISIONE
A	1	H02	SO004	0	ON	PC	001	E

Scala: 1:100

DATA	DESCRIZIONE	REV
Gennaio 2017	Emissione	E

CONCEDENTE

CONCESSIONI AUTOSTRADALI LOMBARDE

CONCESSIONARIO

Autostrada Pedemontana Lombarda
Direttore Tecnico: Ing. Stefano Emilio Frigerio
Referente Tecnico: Ing. Mirko Marcozzi

APPROVATO

Autostrada Pedemontana Lombarda
Il Direttore dei Lavori: Ing. Francesco Domanico

IMPRESA

RAGGRUPPAMENTO TEMPORANEO IMPRESE:

Mandataria	Mandante	Mandante	Mandante cooptata
STRABAG A.G.	GLF Grandi Lavori Fincosit S.p.A.	ICM S.p.A.	STRABAG S.p.A.

PROGETTISTA - PROGETTO ESECUTIVO DI DETTAGLIO

RAGGRUPPAMENTO TEMPORANEO PROGETTISTI:

Mandataria	Mandante	Mandante	Mandante
3TI PROGETTI ITALIA INGEGNERIA INTEGRATA S.p.A.	GP Ingegneria srl GESTIONE PROGETTI DI INGEGNERIA		Arch. Salvatore Vermiglio

RESPONSABILE DI PROGETTO ED INCARICATO DELL'INTEGRAZIONE FRA LE VARIE PRESTAZIONI:
Ing. Alberto Cecchini

ELABORAZIONE PROGETTUALE

PROGETTISTA:

DIRETTORE TECNICO:
Ing. Alessandro Placucci

ORDINE DEGLI INGEGNERI DELLA PROVINCIA DI VERONA — Sezione A N° A1740 — DOTTORE INGEGNERE ALESSANDRO PLACUCCI — SETTORE CIVILE E AMBIENTALE, SETTORE INDUSTRIALE

Redatto: Ragnacci Verificato: Panfili Approvato: Placucci