SCASSERO ELEMENTI

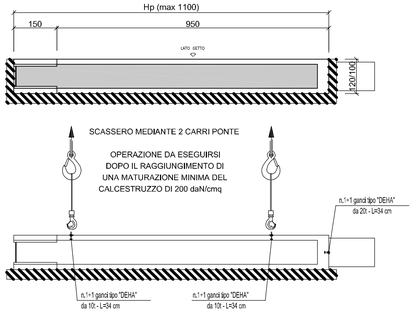

SCARICO A TERRA E MOVIMENTAZIONE DELL'ELEMENTO

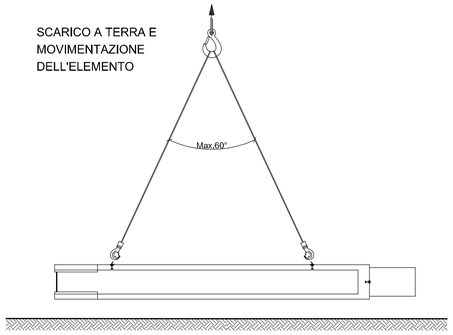

STOCCAGGIO ELEMENTI

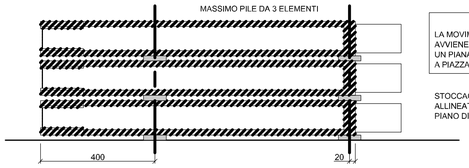

N.B.
LA MOVIMENTAZIONE IN STABILIMENTO AVVIENE CARICANDO L'ELEMENTO SU UN PIANALE MOBILE E SCARICANDOLO A PIAZZALE TRAMITE CARROPONTE

STOCCAGGIO SU TRAVERSE IN LEGNO ALLINEATE SULLA STESSA VERTICALE PIANO DI POSA LIVELLATO ED ORIZZONTALE

TRASPORTO ELEMENTI

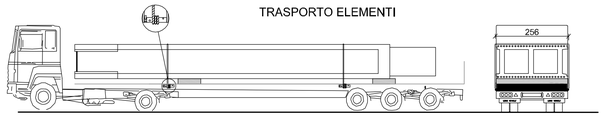

TRASPORTO SU TRAVERSE IN LEGNO ELEMENTO IN ORIZZONTALE

N.B.
I PESI VERRANNO CALCOLATI SULLA BASE DELLE CARATTERISTICHE DEL MANUFATTO IN OGNI SINGOLA COMMESSA

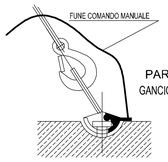

PARTICOLARE
GANCIO TIPO "DEHA"

VERTICALIZZAZIONE ELEMENTI

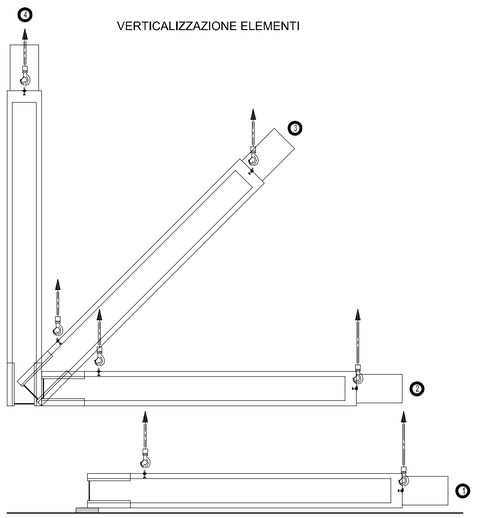

SCARICO DEL PREFABBRICATO A TERRA (VEDI MOVIMENTAZIONE) E SUCCESSIVA VERTICALIZZAZIONE DELLO STESSO MEDIANTE I GANCI DEHA POSIZIONATI IN TESTA E SULLA SCHIENA

SOLLEVAMENTO DEL PREFABBRICATO IN ORIZZONTALE DURANTE IL MONTAGGIO E SUCCESSIVA VERTICALIZZAZIONE

POSIZIONAMENTO DELL'ELEMENTO MEDIANTE I SOLI GANCI IN TESTA

TOLLERANZE DI PRODUZIONE E MONTAGGIO

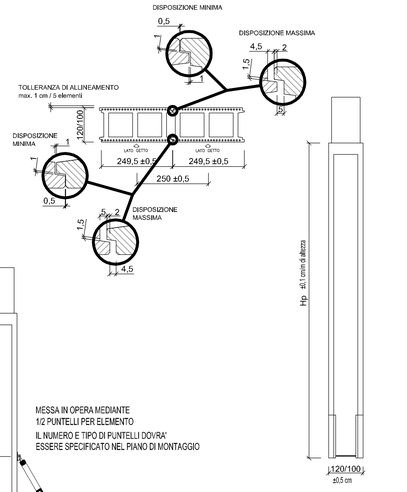

TOLLERANZA DI VERTICALITA' E SVIERGOLAMENTO
MAX. 0,1 cm in altezza

MESSA IN OPERA

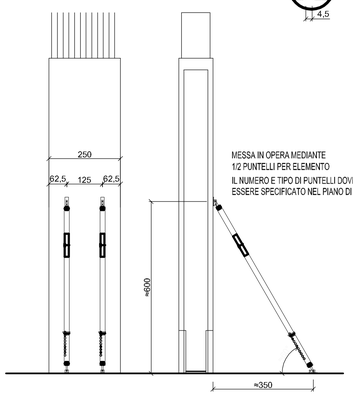

MESSA IN OPERA MEDIANTE
1/2 PUNTELLI PER ELEMENTO
IL NUMERO E TIPO DI PUNTELLI DOVRA'
ESSERE SPECIFICATO NEL PIANO DI MONTAGGIO

MATRICE DI REVISIONE

REV	DATA	DESCRIZIONE MODIFICA

N.B.: LA TAVOLA SOSTITUISCE QUELLA RELATIVA AL CODICE E DEL PROGETTO ESECUTIVO

CONCESSIONI AUTOSTRADALI LOMBARDE — Autostrada Pedemontana Lombarda

COLLEGAMENTO AUTOSTRADALE
DALMINE - COMO - VARESE - VALICO DEL GAGGIOLO E OPERE AD ESSO CONNESSE
CODICE C.U.P. E81B09000510004

TRATTE B1, B2, C, D, TRVA13+14, GREENWAY

AS BUILT

TRATTA B1
OPERE D'ARTE MINORI
SOTTOVIA
SOTTOVIA SCATOLARE AGRICOLO TRC011
PARTICOLARI COSTRUTTIVI MONTAGGIO PIEDRITTI

IDENTIFICAZIONE ELABORATO
CODICE PROGETTO: F00107B

WBS							
FASE PROGETTUALE	LOTTO	ZONA	OPERA	TRATTO D'OPERA	AMBITO	TIPO ELABORATO	PROGRESSIVO	REVISIONE
A	1	H02	SO005	0	ON	PC	001	E

Scala: 1:100

DATA	DESCRIZIONE	REV
Giugno 2017	Emissione	E

CONCEDENTE
CONCESSIONI AUTOSTRADALI LOMBARDE

CONCESSIONARIO
Autostrada Pedemontana Lombarda
Direttore Tecnico: Ing. Stefano Emilio Frigerio
Referente Tecnico: Ing. Mirko Marcozzi

APPROVATO
Autostrada Pedemontana Lombarda
Il Direttore dei Lavori: Ing. Francesco Domanico

IMPRESA
RAGGRUPPAMENTO TEMPORANEO IMPRESE:

Mandataria	Mandante	Mandante	Mandante cooptata
STRABAG A.G.	GLF Grandi Lavori Fincosit S.p.A.	ICM S.p.A.	STRABAG S.p.A.

STRABAG — GRANDI LAVORI FINCOSIT — ICM — STRABAG

PROGETTISTA - PROGETTO ESECUTIVO DI DETTAGLIO
RAGGRUPPAMENTO TEMPORANEO PROGETTISTI:

Mandataria	Mandante	Mandante	Mandante
3TI PROGETTI ITALIA	GP ingegneria		Arch. Salvatore Vermiglio

RESPONSABILE DI PROGETTO ED INCARICATO DELL'INTEGRAZIONE FRA LE VARIE PRESTAZIONI:
Ing. Alberto Cecchini

ELABORAZIONE PROGETTUALE
PROGETTISTA:

DIRETTORE TECNICO:
Ing. Alessandro Placucci

Redatto: Ragnacci **Verificato:** Panfili

ORDINE DEGLI INGEGNERI DELLA PROVINCIA DI PERUGIA — Sezione A N° A1740 — DOTTORE INGEGNERE ALESSANDRO PLACUCCI — SETTORE CIVILE E AMBIENTALE, SETTORE INDUSTRIALE

Approvato: Placucci