Armatura - Sezione trasversale 7-7
Scala 1:50

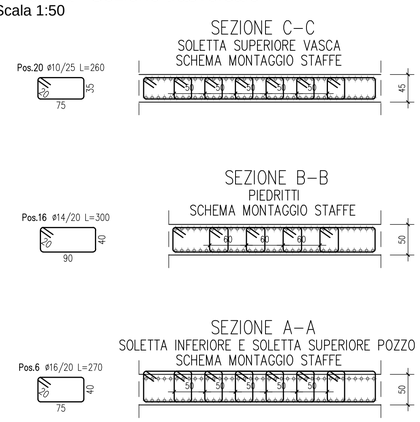

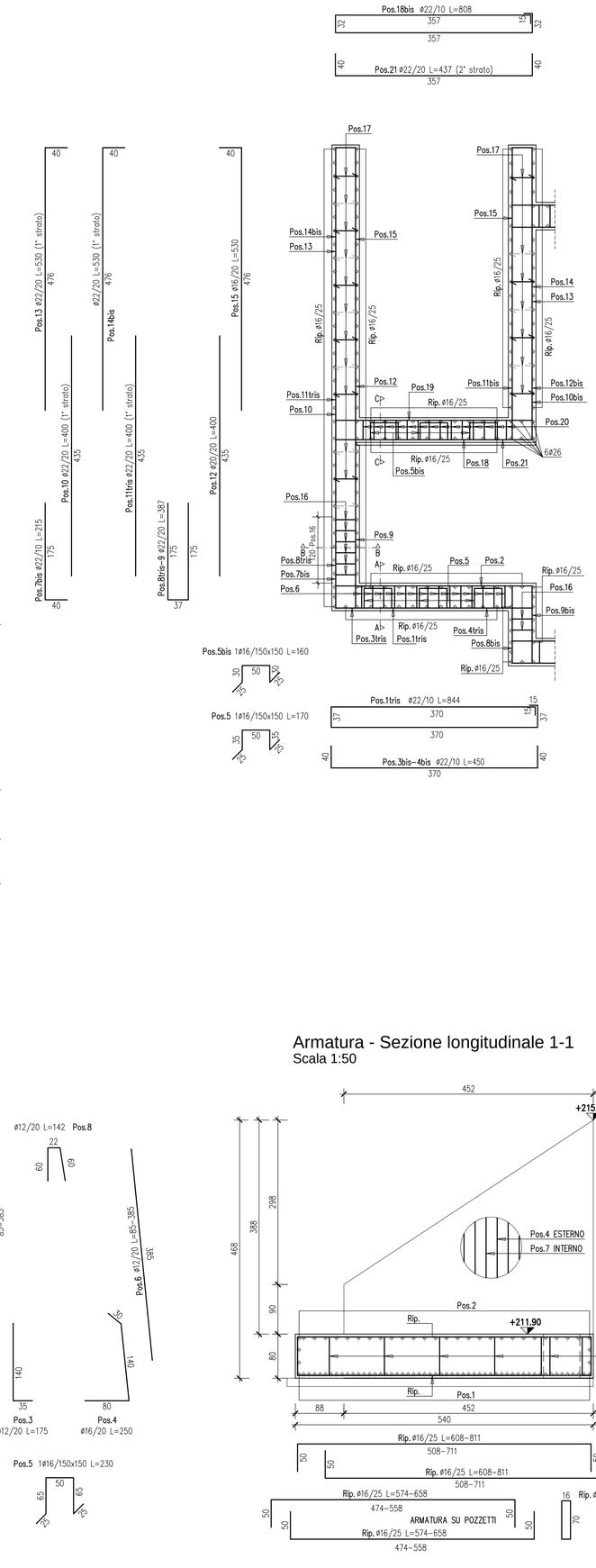

Armatura - Platea
Scala 1:50

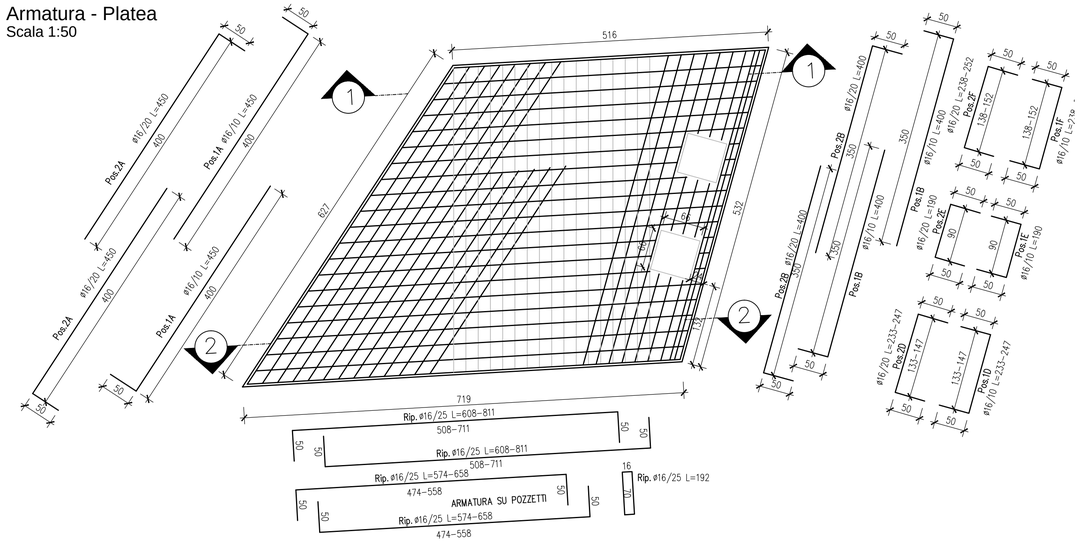

Carpenteria - Sezione trasversale 8-8
Scala 1:50

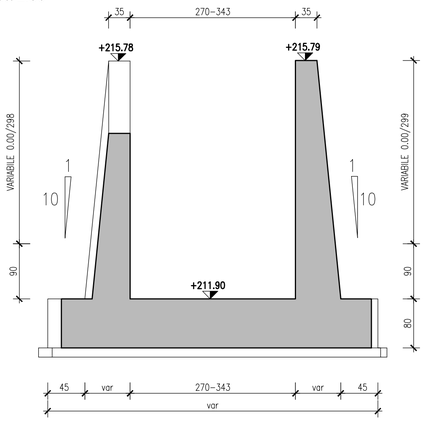

PLANIMETRIA
Scala 1:50

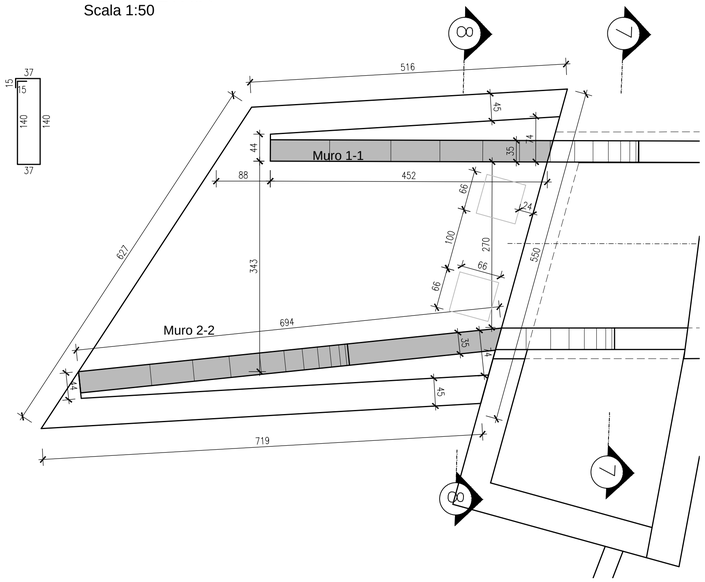

Armatura - Sezione trasversale 8-8
Scala 1:50

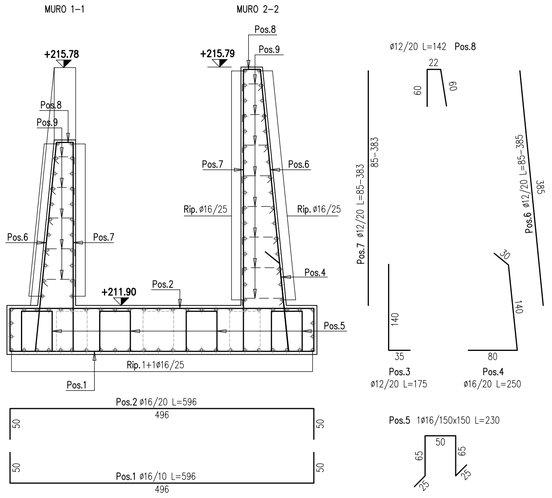

Armatura - Sezione longitudinale 1-1
Scala 1:50

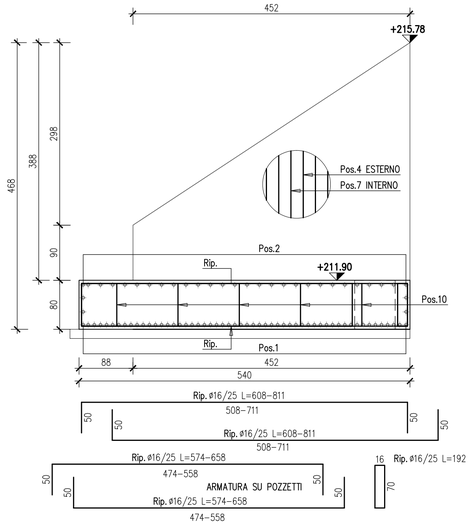

Armatura - Sezione longitudinale 2-2
Scala 1:50

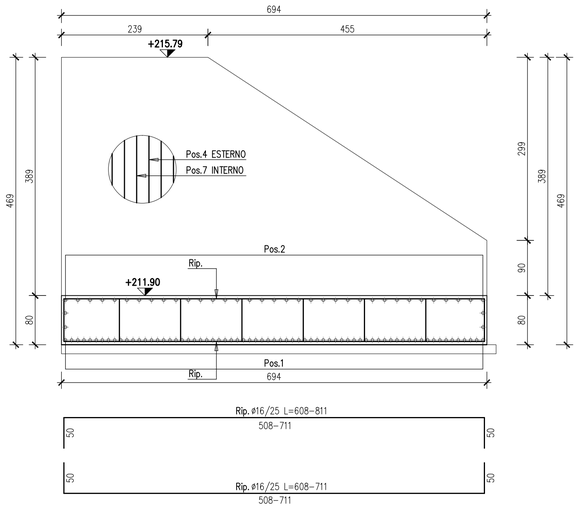

MATRICE DI REVISIONE

REV	DATA	DESCRIZIONE MODIFICA

N.B.: LA TAVOLA SOSTITUISCE QUELLA RELATIVA AL CODICE E DEL PROGETTO ESECUTIVO

CONCESSIONI AUTOSTRADALI LOMBARDE — Autostrada Pedemontana Lombarda

COLLEGAMENTO AUTOSTRADALE
DALMINE - COMO - VARESE - VALICO DEL GAGGIOLO E OPERE AD ESSO CONNESSE
CODICE C.U.P. E81B09000510004

TRATTE B1, B2, C, D, TRVA13+14, GREENWAY

AS BUILT

TRATTA B1
OPERE D'ARTE MINORI - SOTTOVIA
SOTTOVIA SCATOLARE TRC011 - SOTTOPASSO CICLOPEDONALE
MURI D' ALA OVEST - ARMATURA

IDENTIFICAZIONE ELABORATO
CODICE PROGETTO: F00107B

WBS								
FASE PROGETTUALE	LOTTO	ZONA	OPERA	TRATTO D'OPERA	AMBITO	TIPO ELABORATO	PROGRESSIVO	REVISIONE
A	1	H02	SO006	0	ON	AR	005	E

Scala: 1:50

DATA	DESCRIZIONE	REV
Settembre 2017	Emissione	E

CONCEDENTE
CONCESSIONI AUTOSTRADALI LOMBARDE

CONCESSIONARIO
Autostrada Pedemontana Lombarda — Direttore Tecnico: Ing. Giuseppe Sambo; Referente Tecnico:

APPROVATO
Autostrada Pedemontana Lombarda — Il Direttore dei Lavori: Ing. Francesco Domanico

IMPRESA
RAGGRUPPAMENTO TEMPORANEO IMPRESE:
Mandataria STRABAG A.G. — *Mandante* GLF Grandi Lavori Fincosit S.p.A. — *Mandante* ICM S.p.A. — *Mandante cooptata* STRABAG S.p.A.

PROGETTISTA - PROGETTO ESECUTIVO DI DETTAGLIO
RAGGRUPPAMENTO TEMPORANEO PROGETTISTI:
Mandataria 3T PROGETTI ITALIA INGEGNERIA INTEGRATA S.p.A. — *Mandante* GP Ingegneria srl GESTIONE PROGETTI DI INGEGNERIA — *Mandante* CONSORZIO STABILE — *Mandante* Arch. Salvatore Venniglio

RESPONSABILE DI PROGETTO ED INCARICATO DELL'INTEGRAZIONE FRA LE VARIE PRESTAZIONI:
Ing. Alberto Cecchini

ORDINE DEGLI INGEGNERI DELLA PROVINCIA DI FIRENZE — Sezione A N° A1740 — DOTTORE INGEGNERE ALESSANDRO PLACUCCI — SETTORE CIVILE E AMBIENTALE, SETTORE INDUSTRIALE

ELABORAZIONE PROGETTUALE
PROGETTISTA:
Cooprogetti Soc. Coop.
DIRETTORE TECNICO:
Ing. Alessandro Placucci

Redatto: Ragnacci — Verificato: Panfili — Approvato: Placucci