Carpenteria - Pianta
Scala 1:100

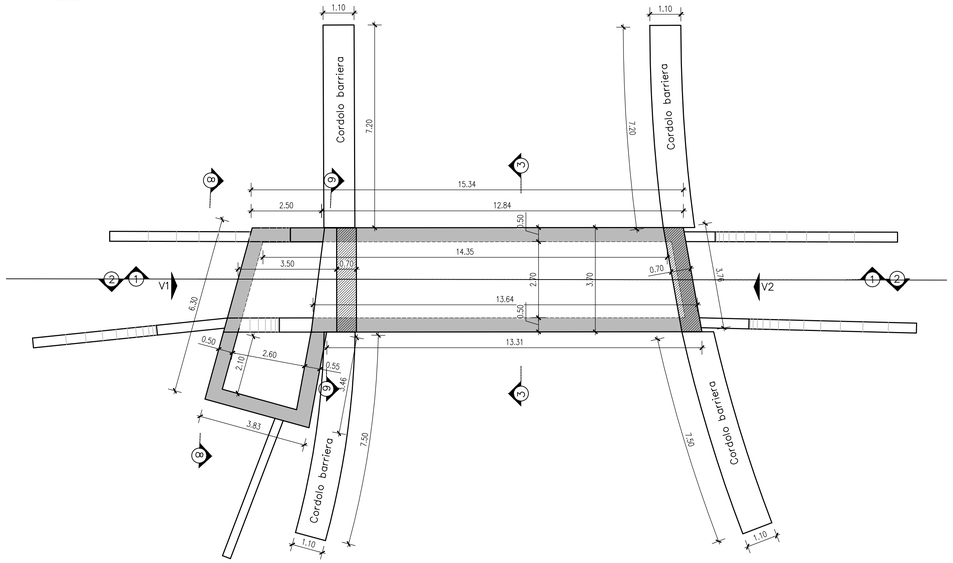

Particolare armatura cordolo barriere
Scala 1:25

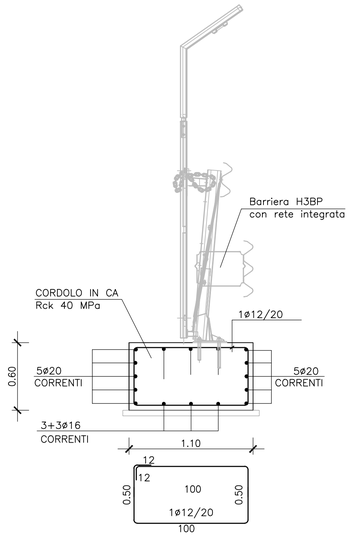

Particolare impermeabilizzazione esterna
Scala 1:VAR.

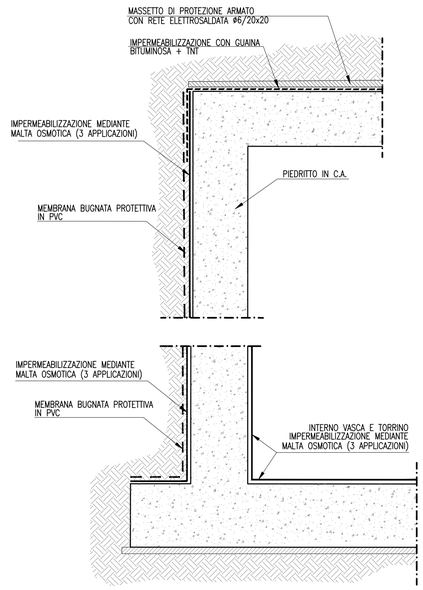

Particolare impermeabilizzazione interna vasca
Scala 1:100

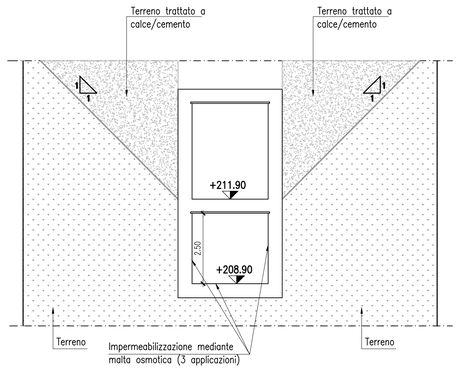

Carpenteria - Sezione longitudinale 1-1
Scala 1:100

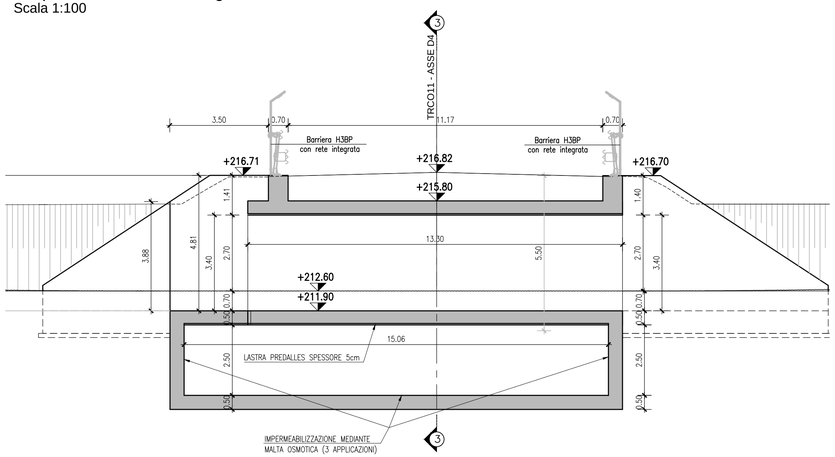

Carpenteria - Sezione trasversale 3-3
Scala 1:100

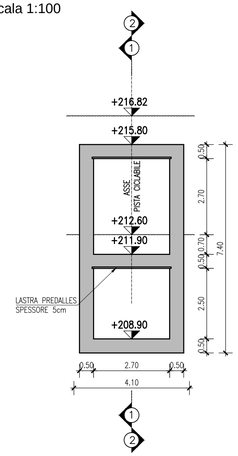

Prospetto V1
Scala 1:100

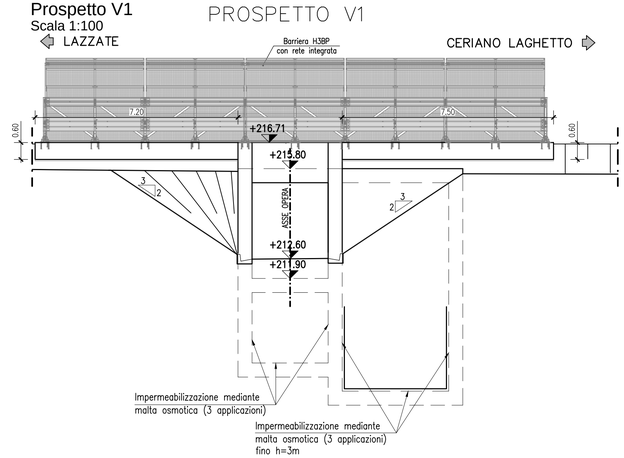

Carpenteria - Sezione longitudinale 2-2
Scala 1:100

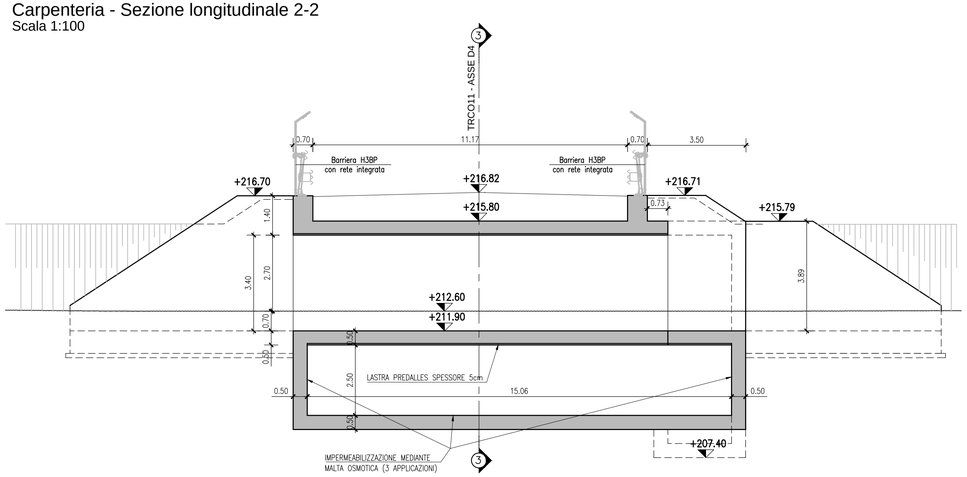

Prospetto V2

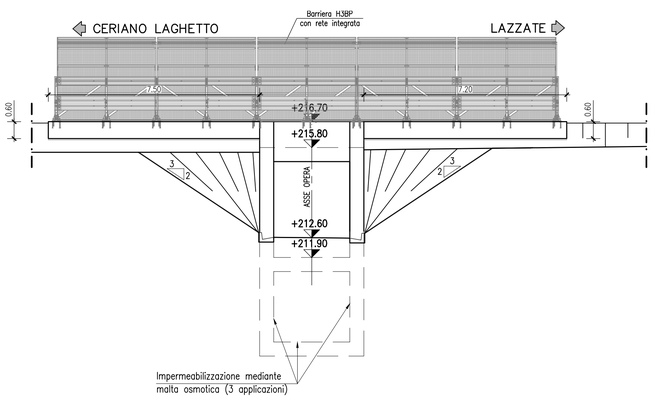

MATRICE DI REVISIONE

REV	DATA	DESCRIZIONE MODIFICA

N.B.: LA TAVOLA SOSTITUISCE QUELLA RELATIVA AL CODICE E DEL PROGETTO ESECUTIVO

CONCESSIONI AUTOSTRADALI LOMBARDE — Autostrade Pedemontana Lombarda

COLLEGAMENTO AUTOSTRADALE
DALMINE - COMO - VARESE - VALICO DEL GAGGIOLO E OPERE AD ESSO CONNESSE
CODICE C.U.P. E81B09000510004

TRATTE B1, B2, C, D, TRVA13+14, GREENWAY

AS BUILT

TRATTA B1
OPERE D'ARTE MINORI - SOTTOVIA
SOTTOVIA SCATOLARE TRCO11 - SOTTOPASSO CICLOPEDONALE
CARPENTERIA SOTTOPASSO

IDENTIFICAZIONE ELABORATO
CODICE PROGETTO: F00107B

WBS								
FASE PROGETTUALE	LOTTO	ZONA	OPERA	TRATTO D'OPERA	AMBITO	TIPO ELABORATO	PROGRESSIVO	REVISIONE
A	1	H02	SO006	0	ON	CA	001	m

Scala: 1:200

DATA	DESCRIZIONE	REV
Settembre 2017	Emissione	E

CONCEDENTE
CONCESSIONI AUTOSTRADALI LOMBARDE

CONCESSIONARIO
Autostrade Pedemontane Lombarde — Direttore Tecnico: Ing. Giuseppe Sambo; Referente Tecnico:

APPROVATO
Autostrade Pedemontane Lombarde — Il Direttore dei Lavori: Ing. Francesco Domanico

IMPRESA
RAGGRUPPAMENTO TEMPORANEO IMPRESE:
Mandataria STRABAG A.G. — Mandante GLF Grandi Lavori Fincosit S.p.A. — Mandante ICM S.p.A. — Mandante cooptata STRABAG S.p.A.

PROGETTISTA - PROGETTO ESECUTIVO DI DETTAGLIO
RAGGRUPPAMENTO TEMPORANEO PROGETTISTI:
Mandataria 3TI PROGETTI ITALIA INGEGNERIA INTEGRATA S.p.A. — Mandante GP Ingegneria GESTIONE PROGETTI DI INGEGNERIA — Mandante COOPROGETTI — Mandante Arch. Salvatore Vermiglio

RESPONSABILE DI PROGETTO ED INCARICATO DELL'INTEGRAZIONE FRA LE VARIE PRESTAZIONI:
Ing. Alberto Cecchini

ELABORAZIONE PROGETTUALE
PROGETTISTA:
Cooprogetti Soc. Coop.
DIRETTORE TECNICO:
Ing. Alessandro Placucci

Redatto: Ragnacci — Verificato: Panfili

ORDINE DEGLI INGEGNERI DELLA PROVINCIA DI BERGAMO — Sezione A N° A1740 — DOTTORE INGEGNERE ALESSANDRO PLACUCCI — SETTORE CIVILE E AMBIENTALE — SETTORE INDUSTRIALE — Approvato: Placucci