Carpenteria - Pianta muri
Scala 1:100

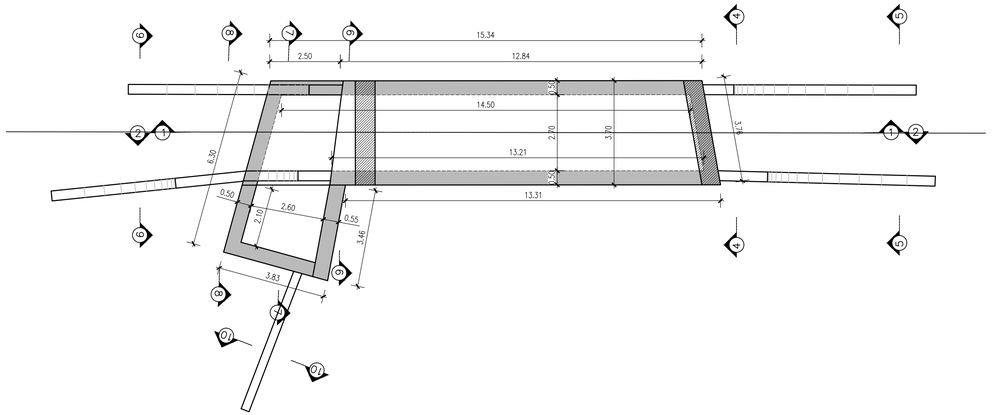

Carpenteria - Sezione trasversale 4-4
Scala 1:100

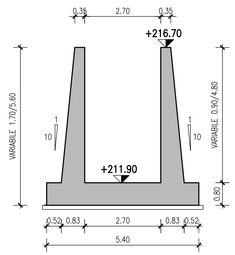

Carpenteria - Sezione trasversale 5-5
Scala 1:100

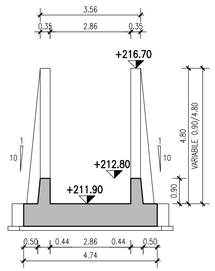

Particolare drenaggio a tergo del muro
Scala 1:50

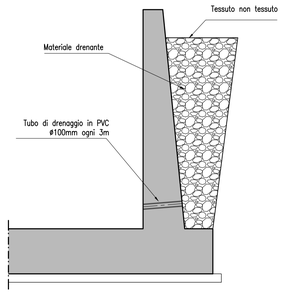

Carpenteria muri - Sezione longitudinale 1-1
Scala 1:100

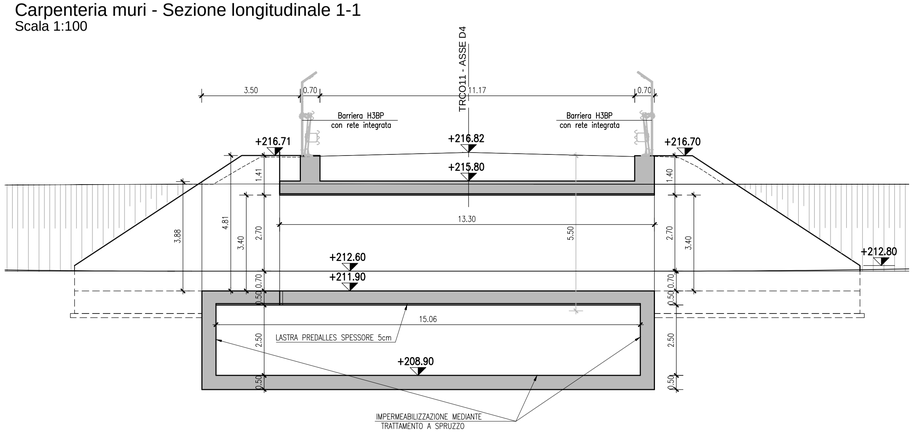

Carpenteria - Sezione trasversale 6-6
Scala 1:100

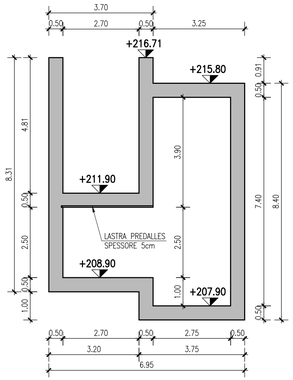

Carpenteria - Sezione trasversale 7-7
Scala 1:100

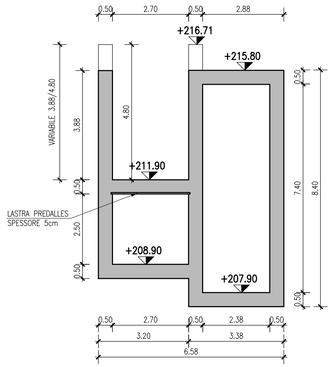

Carpenteria muri - Sezione longitudinale 2-2
Scala 1:100

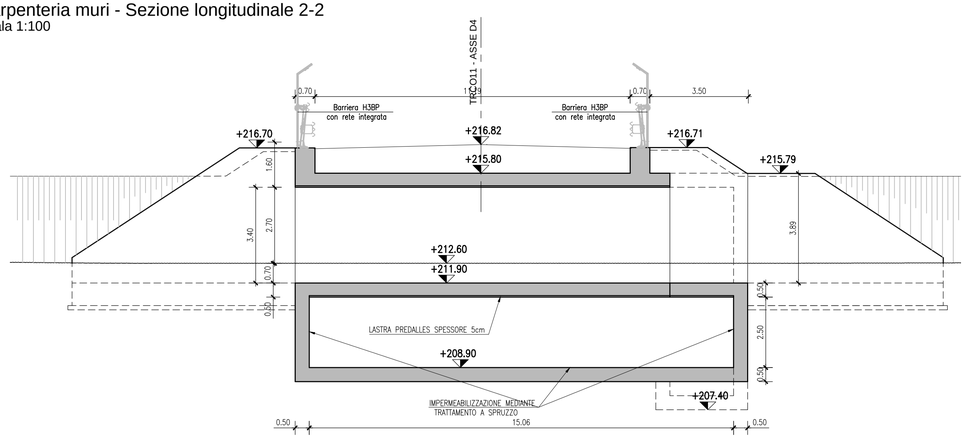

Carpenteria - Sezione trasversale 8-8
Scala 1:100

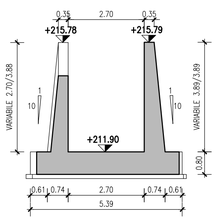

Carpenteria - Sezione trasversale 9 - 9
Scala 1:100

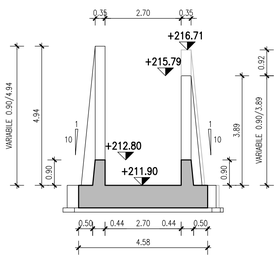

Carpenteria - Sezione trasversale 10 - 10
Scala 1:100

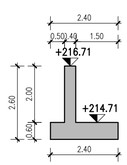

MATRICE DI REVISIONE

REV	DATA	DESCRIZIONE MODIFICA

N.B.: LA TAVOLA SOSTITUISCE QUELLA RELATIVA AL CODICE E DEL PROGETTO ESECUTIVO

CONCESSIONI AUTOSTRADALI LOMBARDE — Autostrada Pedemontana Lombarda

COLLEGAMENTO AUTOSTRADALE
DALMINE - COMO - VARESE - VALICO DEL GAGGIOLO E OPERE AD ESSO CONNESSE
CODICE C.U.P. E81B090005510004
TRATTE B1, B2, C, D, TRVA13+14, GREENWAY

AS BUILT

TRATTA B1
OPERE D'ARTE MINORI - SOTTOVIA
SOTTOVIA SCATOLARE TRC011 - SOTTOPASSO CICLOPEDONALE
MURI D'ALA - CARPENTERIA

IDENTIFICAZIONE ELABORATO
CODICE PROGETTO: F00107B

WBS								
FASE PROGETTUALE	LOTTO	ZONA	OPERA	TRATTO D'OPERA	AMBITO	TIPO ELABORATO	PROGRESSIVO	REVISIONE
A	1	H02	S0006	0	CN	CA	002	m

Scala: 1:100

DATA	DESCRIZIONE	REV.
Settembre 2017	Emissione	E

CONCEDENTE
CONCESSIONI AUTOSTRADALI LOMBARDE

CONCESSIONARIO
Autostrada Pedemontana Lombarda — Direttore Tecnico: Ing. Giuseppe Sambo; Referente Tecnico:

APPROVATO
Autostrada Pedemontana Lombarda — Il Direttore dei Lavori: Ing. Francesco Domanico

IMPRESA
RAGGRUPPAMENTO TEMPORANEO IMPRESE:

Mandataria	Mandante	Mandante	Mandante cooptata
STRABAG A.G.	GLF Grandi Lavori Fincosit S.p.A.	ICM S.p.A.	STRABAG S.p.A.

PROGETTISTA - PROGETTO ESECUTIVO DI DETTAGLIO
RAGGRUPPAMENTO TEMPORANEO PROGETTISTI:

Mandataria	Mandante	Mandante	Mandante
3TI PROGETTI ITALIA	GP ingegneria srl	consorzio cooperativo costruzioni	Arch. Salvatore Vermiglio

RESPONSABILE DI PROGETTO ED INCARICATO DELL'INTEGRAZIONE FRA LE VARIE PRESTAZIONI:
Ing. Alberto Cecchini

ELABORAZIONE PROGETTUALE
PROGETTISTA:
Cooprogetti Soc. Coop.
DIRETTORE TECNICO:
Ing. Alessandro Placucci

Redatto: Ragnacci — Verificato: Panfili — Approvato: Placucci

Ordine degli Ingegneri della Provincia di Pavia — Sezione A N° A1740 — DOTTORE INGEGNERE ALESSANDRO PLACUCCI — Settore civile e ambientale / Settore industriale