SCATOLARE IDRAULICO
300x250 L.200 – Sp 20cm

CARPENTERIA SCATOLARE
SEZIONE TRASVERSALE
SCALA 1:50

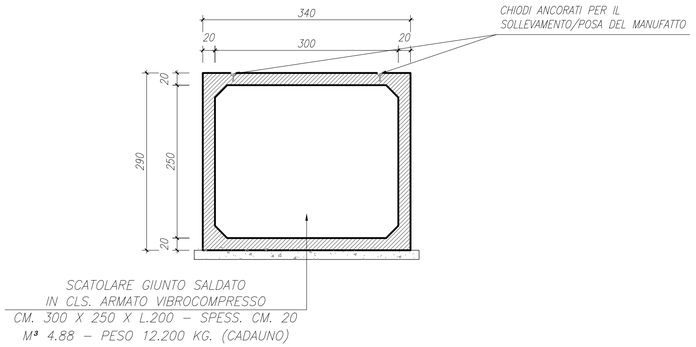

CARPENTERIA SCATOLARE
SEZIONE LONGITUDINALE
SCALA 1:50

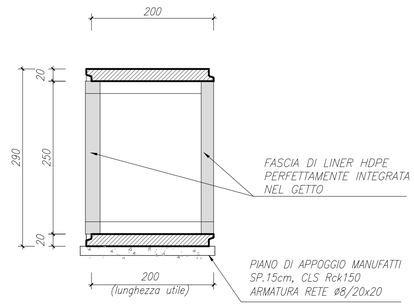

CARPENTERIA SCATOLARE
PIANTA
SCALA 1:50

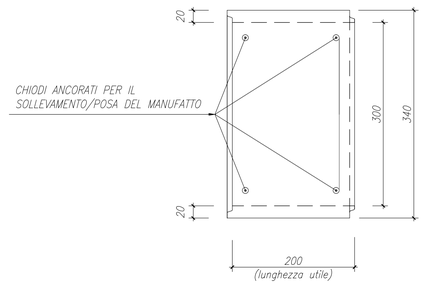

ARMATURA SCATOLARE
SEZIONE TRASVERSALE
SCALA 1:25

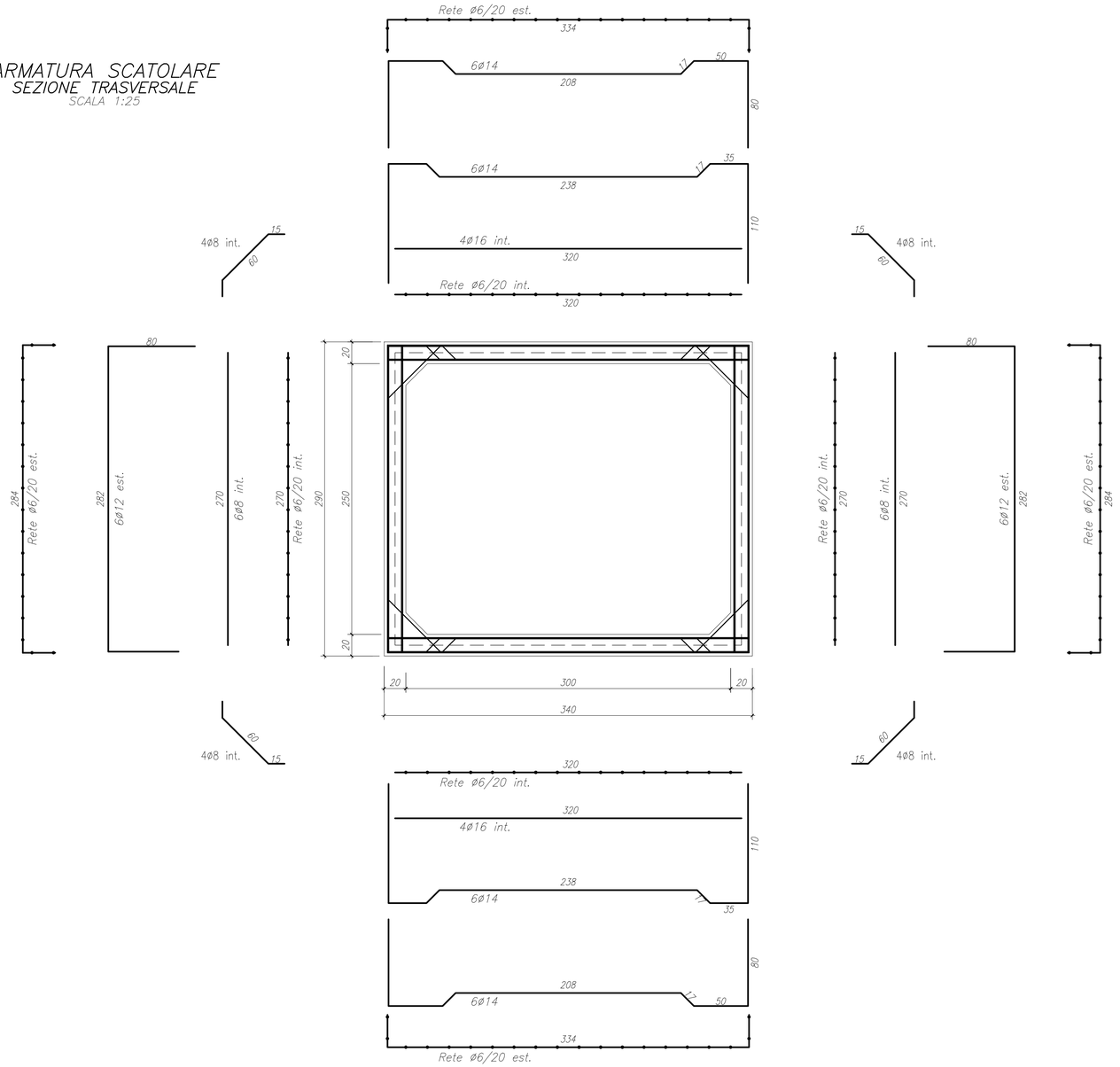

PARTICOLARE INCASTRO SCATOLARE
Sp=20cm
SCALA 1:5

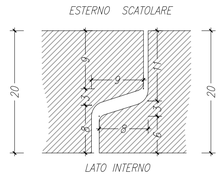

MATRICE DI REVISIONE

REV	DATA	DESCRIZIONE MODIFICA

N.B.: LA TAVOLA SOSTITUISCE QUELLA RELATIVA AL CODICE E DEL PROGETTO ESECUTIVO

CONCESSIONI AUTOSTRADALI LOMBARDE — Autostrada Pedemontana Lombarda

COLLEGAMENTO AUTOSTRADALE
DALMINE - COMO - VARESE - VALICO DEL GAGGIOLO E OPERE AD ESSO CONNESSE

CODICE C.U.P. F11B06000270007

TRATTE B1, B2, C, D, TRVA13+14, GREENWAY

AS BUILT

TRATTA B1

OPERE D'ARTE MINORI - SOTTOVIA
SOTTOVIA SCATOLARE PASSAGGI FAUNA
GENERALE
ARMATURA SCATOLARE PREFABBRICATO 3.00x2.50 spess 20cm RICOPRIMENTO 50-250CM

IDENTIFICAZIONE ELABORATO

CODICE PROGETTO: F00107B

WBS								
FASE PROGETTUALE	LOTTO	ZONA	OPERA	TRATTO D'OPERA	AMBITO	TIPO ELABORATO	PROGRESSIVO	REVISIONE
A	1	A0X	IR000	0	ON	AR	001	E

Scala: Varie

DATA	DESCRIZIONE	REV
Dicembre 2015	Emissione	E

CONCEDENTE

CONCESSIONI AUTOSTRADALI LOMBARDE

CONCESSIONARIO

Autostrada Pedemontana Lombarda — Direttore Tecnico: Ing. Enrico Arini; Referente Tecnico: Arch. Giovanni Cannito

APPROVATO

Autostrada Pedemontana Lombarda — Il Direttore dei Lavori: Ing. Francesco Domanico

IMPRESA

RAGGRUPPAMENTO TEMPORANEO IMPRESE:

Mandataria	Mandante	Mandante	Mandante cooptata
STRABAG A.G.	GLF Grandi Lavori Fincosit S.p.A.	Impresa costruzioni Giuseppe Maltauro S.p.A.	STRABAG S.p.A.

STRABAG — GRANDI LAVORI FINCOSIT — MALTAURO — STRABAG

PROGETTISTA - PROGETTO ESECUTIVO DI DETTAGLIO

RAGGRUPPAMENTO TEMPORANEO PROGETTISTI:

Mandataria	Mandante	Mandante	Mandante
3TI PROGETTI ITALIA INGEGNERIA INTEGRATA S.p.A.	GP Ingegneria srl GESTIONE PROGETTI DI INGEGNERIA	COSTEANI	Arch. Salvatore Vermiglio

RESPONSABILE DI PROGETTO ED INCARICATO DELL'INTEGRAZIONE FRA LE VARIE PRESTAZIONI:
Ing. Alberto Cecchini

ORDINE DEGLI INGEGNERI PROV. ROMA — ALBERTO CECCHINI — Ingegnere — Iscritto all'Albo A 15158

ELABORAZIONE PROGETTUALE

PROGETTISTA
COPREM S.r.l.

DIRETTORE TECNICO
Ing. Andrea Locatelli

3TI ITALIA S.p.A.
DIRETTORE TECNICO
Ing. Stefano Luca Possati
Ordine degli Ingegneri
Provincia di Roma n. 20809

Redatto: Ghezzi — Verificato: Locatelli — Approvato: Possati