SCATOLARE IDRAULICO
300x200 L.200 – Sp 20cm

CARPENTERIA SCATOLARE
SEZIONE TRASVERSALE
SCALA 1:50

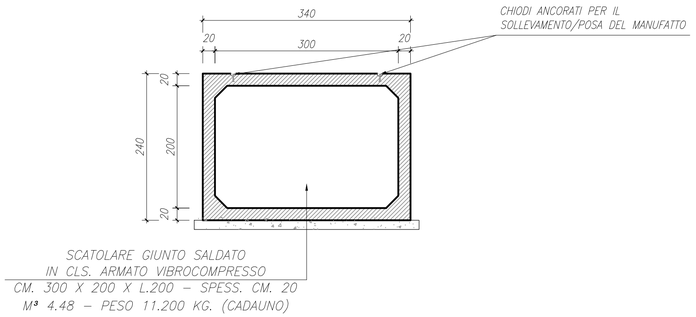

CARPENTERIA SCATOLARE
SEZIONE LONGITUDINALE
SCALA 1:50

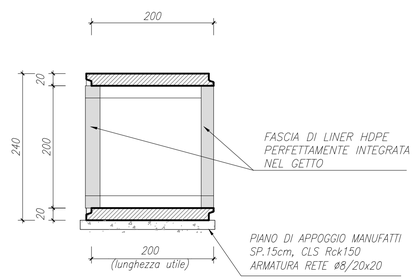

CARPENTERIA SCATOLARE
PIANTA
SCALA 1:50

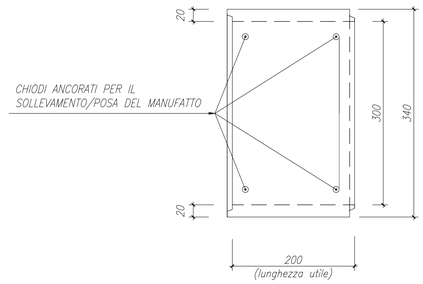

ARMATURA SCATOLARE
SEZIONE TRASVERSALE
SCALA 1:25

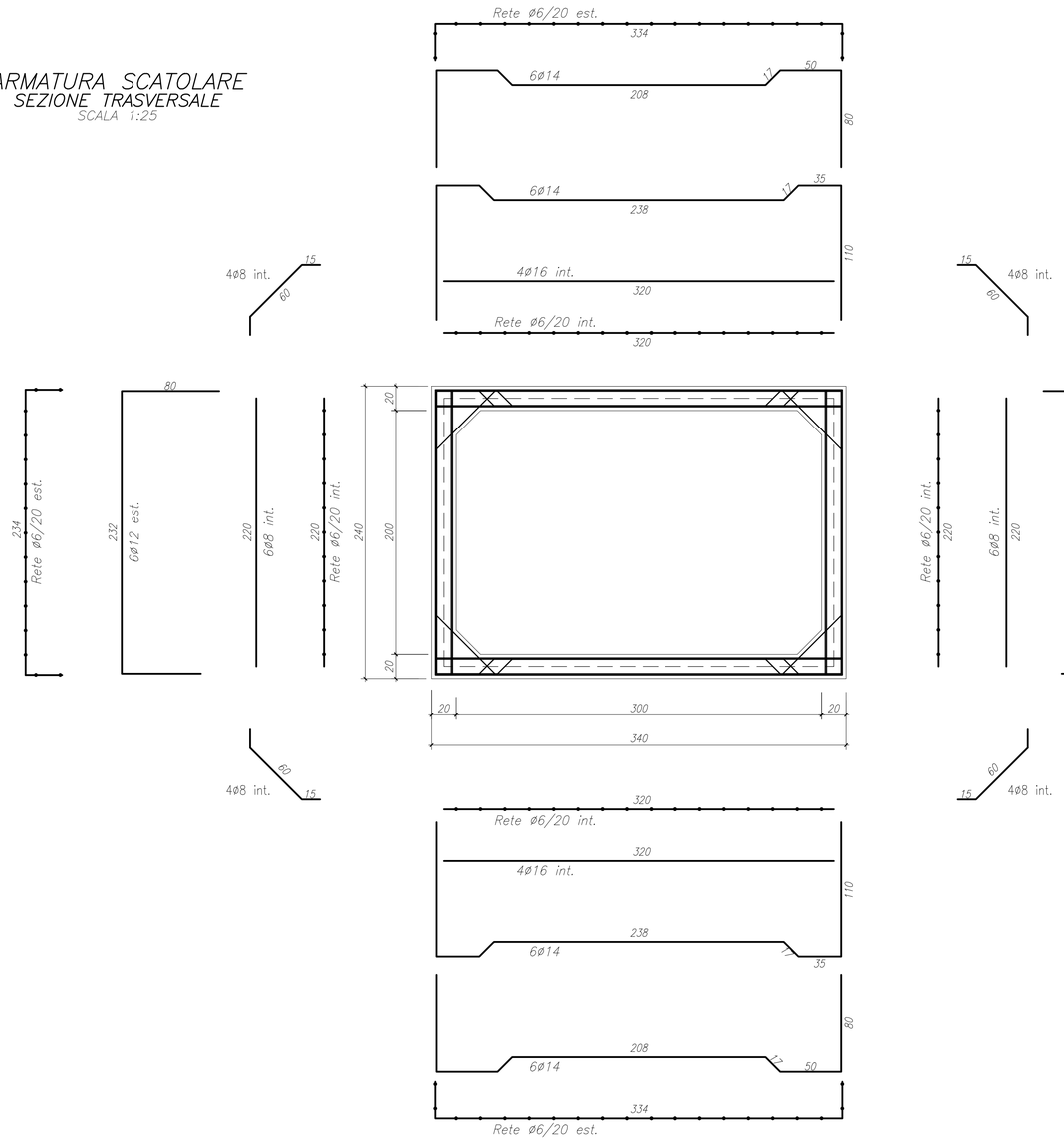

PARTICOLARE INCASTRO SCATOLARE
Sp=20cm
SCALA 1:5

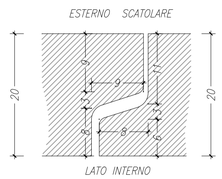

MATRICE DI REVISIONE

REV	DATA	DESCRIZIONE MODIFICA

N.B.: LA TAVOLA SOSTITUISCE QUELLA RELATIVA AL CODICE E DEL PROGETTO ESECUTIVO

CONCESSIONI AUTOSTRADALI LOMBARDE — Autostrada Pedemontana Lombarda

COLLEGAMENTO AUTOSTRADALE
DALMINE - COMO - VARESE - VALICO DEL GAGGIOLO E OPERE AD ESSO CONNESSE
CODICE C.U.P. F11B06000270007

TRATTE B1, B2, C, D, TRVA13+14, GREENWAY

AS BUILT

TRATTA B1
OPERE D'ARTE MINORI - SOTTOVIA
SOTTOVIA SCATOLARE PASSAGGI FAUNA
GENERALE
ARMATURA SCATOLARE PREFABBRICATO 3.00x2.00 spess 20cm RICOPRIMENTO 50-250CM

IDENTIFICAZIONE ELABORATO
CODICE PROGETTO: F00107B

FASE PROGETTUALE	LOTTO	ZONA	OPERA (WBS)	TRATTO D'OPERA (WBS)	AMBITO	TIPO ELABORATO	PROGRESSIVO	REVISIONE
A	1	A0X	IR000	0	ON	AR	002	E

Scala: Varie

DATA	DESCRIZIONE	REV
Dicembre 2015	Emissione	E

CONCEDENTE
CONCESSIONI AUTOSTRADALI LOMBARDE

CONCESSIONARIO
Autostrada Pedemontana Lombarda — Direttore Tecnico: Ing. Enrico Arini; Referente Tecnico: Arch. Giovanni Cannito

APPROVATO
Autostrada Pedemontana Lombarda — Il Direttore dei Lavori: Ing. Francesco Domanico

IMPRESA
RAGGRUPPAMENTO TEMPORANEO IMPRESE:
Mandataria: STRABAG A.G.
Mandante: GLF Grandi Lavori Fincosit S.p.A.
Mandante: Impresa costruzioni Giuseppe Maltauro S.p.A.
Mandante cooptata: STRABAG S.p.A.
STRABAG — GRANDI LAVORI FINCOSIT — MALTAURO — STRABAG

PROGETTISTA - PROGETTO ESECUTIVO DI DETTAGLIO
RAGGRUPPAMENTO TEMPORANEO PROGETTISTI:
Mandataria: 3TI PROGETTI ITALIA
Mandante: GP Ingegneria srl — GESTIONE PROGETTI DI INGEGNERIA
Mandante: Arch. Salvatore Vermiglio

RESPONSABILE DI PROGETTO ED INCARICATO DELL'INTEGRAZIONE FRA LE VARIE PRESTAZIONI:
Ing. Alberto Cecchini

ELABORAZIONE PROGETTUALE
PROGETTISTA
COPREM S.r.l.
DIRETTORE TECNICO
Ing. Andrea Locatelli

3TI ITALIA S.p.A.
DIRETTORE TECNICO
Ing. Stefano Luca Possati
Ordine degli Ingegneri
Provincia di Roma n. 20809

Redatto: Ghezzi — Verificato: Locatelli — Approvato: Possati