SEZIONE TRASVERSALE TIPO SCALA 1:25

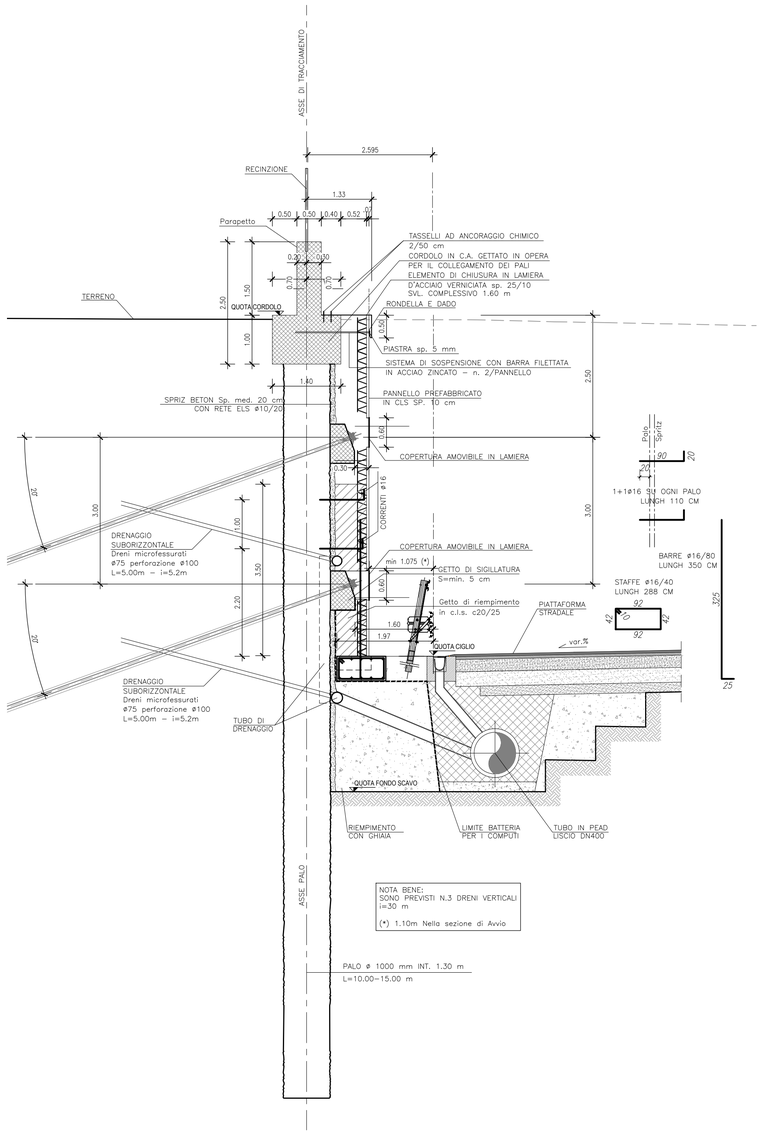

VISTA FRONTALE PARATIA SCALA 1:25

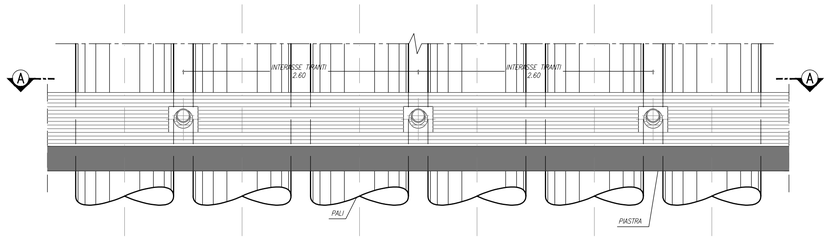

SEZIONE PARATIA A–A SCALA 1:25

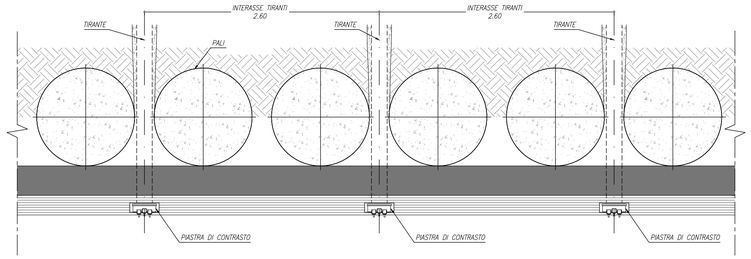

SEZIONE TIRANTE

SCALA 1:20

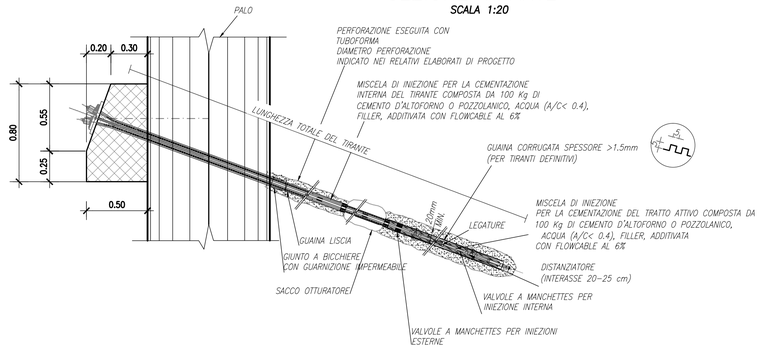

LASTRA TIPO SCALA 1:50

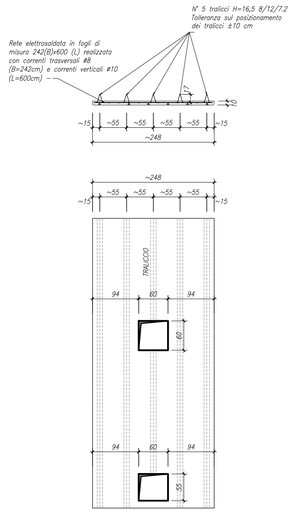

MATRICE DI REVISIONE

REV	DATA	DESCRIZIONE MODIFICA

N.B.: LA TAVOLA SOSTITUISCE QUELLA RELATIVA AL CODICE E DEL PROGETTO ESECUTIVO

CONCESSIONI AUTOSTRADALI LOMBARDE — Autostrade Pedemontane Lombarde

COLLEGAMENTO AUTOSTRADALE
DALMINE - COMO - VARESE - VALICO DEL GAGGIOLO E OPERE AD ESSO CONNESSE

CODICE C.U.P. F11B06000270007

TRATTE B1, B2, C, D, TRVA13+14, GREENWAY

AS BUILT

TRATTA B1

OPERE D'ARTE MINORI - OPERE DI SOSTEGNO
PARATIA ASSE PRINCIPALE MURO 6
MURO 6 - Particolari costruttivi

IDENTIFICAZIONE ELABORATO

CODICE PROGETTO: F00107B

FASE PROGETTUALE	LOTTO	WBS ZONA	WBS OPERA	TIPO DI OPERA	AMBITO	TIPO ELABORATO	PROGRESSIVO	REVISIONE
A	1	A03	TR004	0	OS	PC	005	m

Scala: 1:50/1:25

DATA	DESCRIZIONE	REV
Dicembre 2015	Emissione	0

CONCEDENTE

CONCESSIONI AUTOSTRADALI LOMBARDE

CONCESSIONARIO

Autostrade Pedemontane Lombarde — Direttore Tecnico: Ing. Enrico Airoldi; Referente Tecnico: arch. Giovanni Cannito

APPROVATO

Autostrade Pedemontane Lombarde — Il Direttore dei Lavori: Ing. Francesco Domanico

IMPRESA

RAGGRUPPAMENTO TEMPORANEO IMPRESE:

Mandataria	Mandante	Mandante	Mandante cooptata
STRABAG A.G.	GLF Grandi Lavori Fincosit S.p.A.	Impresa costruzioni Giuseppe Maltauro S.p.A.	STRABAG S.p.A.

STRABAG — GRANDI LAVORI FINCOSIT — MALTAURO — STRABAG

PROGETTISTA - PROGETTO ESECUTIVO DI DETTAGLIO

RAGGRUPPAMENTO TEMPORANEO PROGETTISTI:

Mandataria: 3TI PROGETTI ITALIA — Mandante: GP Ingegneria — Mandante: Studio Associato Cecchini — Mandante: Arch. Salvatore Vermiglio

RESPONSABILE DI PROGETTO ED INCARICATO DELL'INTEGRAZIONE FRA LE VARIE PRESTAZIONI:
Ing. Alberto Cecchini

ELABORAZIONE PROGETTUALE

PROGETTISTA:
3TI PROGETTI ITALIA S.p.A

3TI ITALIA S.p.A.
DIRETTORE TECNICO
Ing. Stefano Luca Passati
Ordine degli Ingegneri
Provincia di Roma n. 20809

Redatto: Pierucci — Verificato: Di Iulio — Approvato: Possati