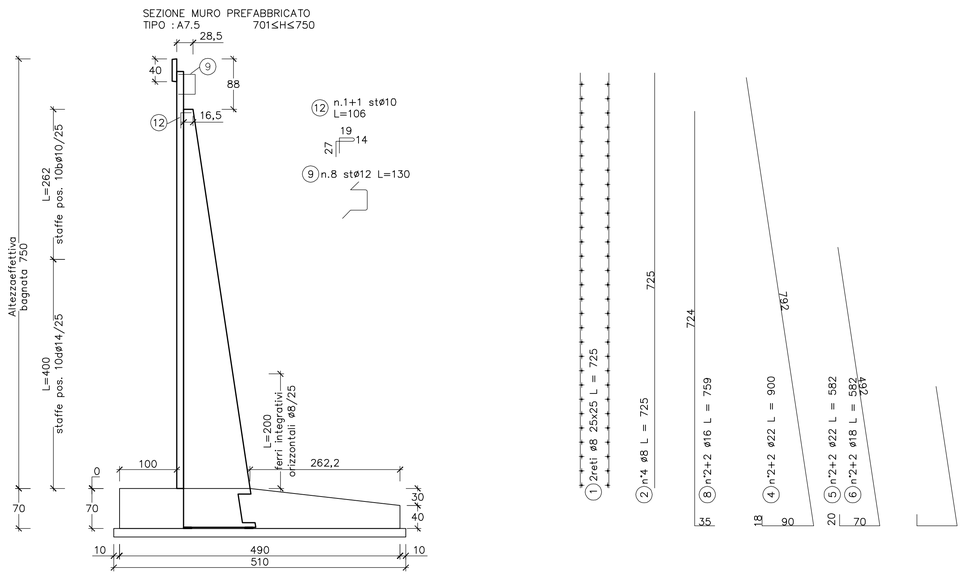

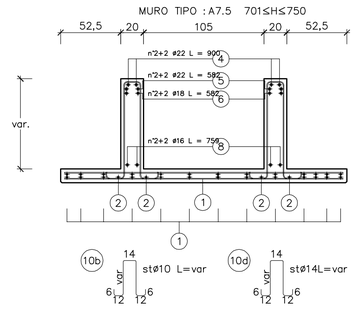

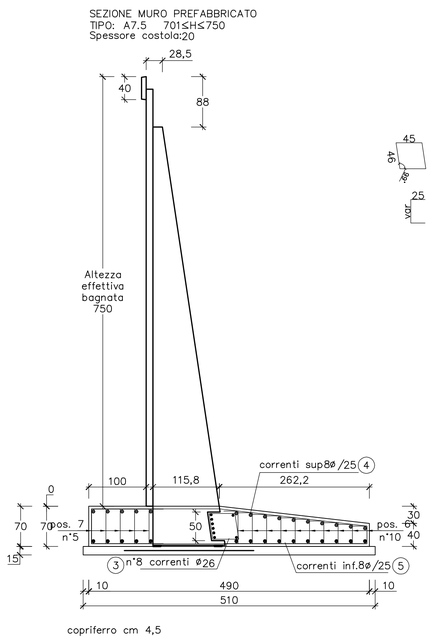

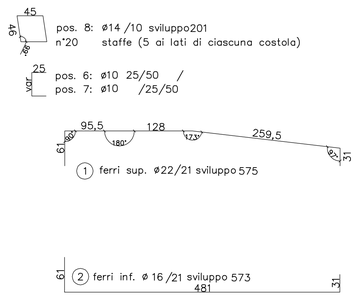

MURO TIPO: A7.5					
FONDAZIONE RASTREMATA					
FERRI DI ARMATURA (kg/ml)					
Pos.	n°	diam.	sviluppo	passo	kg/ml
1		22	575	21	81.7
2		16	573	21	43.0
3	8	26	100		33.3
4	15	8	100		5.9
5	15	8	100		5.9
6	20	10	25+var+25	25/50	11.8
7	10	10	25+var+25	25/50	6.8
8	8	14	201	10	19.4
				TOTALE	208.0

CALCESTRUZZO (mc/ml)				
Larghezza		Altezza		mc/ml
490		70		3.04
Detrazione costola				
Altezza costola	B1	B2	Sp. costola	
68	116	126.0	20	−0.11
TOTALE CALCESTRUZZO				2.92

CARPENTERIA (mq/ml)		
Altezza lato valle	Altezza lato monte	mq/ml
70	40	1.10

PIANO DI APPOGGIO		
FERRI DI ARMATURA (kg/ml) (rete ø5/20x20		
Larghezza rete	Peso (kg/mq)	kg/ml
226	1.59	3.59

CALCESTRUZZO (mc/ml)		
Larghezza	Altezza	mc/ml
510	15	0.76

MATRICE DI REVISIONE

REV	DATA	DESCRIZIONE MODIFICA
	.	.
	.	.
	.	.
	.	.
	.	.
	.	.

N.B.: LA TAVOLA SOSTITUISCE QUELLA RELATIVA AL CODICE | E | - | -- | ---- | - | -- | -- | -- | -- | DEL PROGETTO ESECUTIVO

CONCESSIONI AUTOSTRADALI LOMBARDE — Autostrada Pedemontana Lombarda

COLLEGAMENTO AUTOSTRADALE
DALMINE - COMO - VARESE - VALICO DEL GAGGIOLO E OPERE AD ESSO CONNESSE

CODICE C.U.P. F11B06000270007

TRATTE B1, B2, C, D, TRVA13+14, GREENWAY

AS BUILT

TRATTA B1

OPERE D'ARTE MINORI - OPERE DI SOSTEGNO

ASSE PRINCIPALE

MURO 3 - Sezioni armatura - Tav. 9 di 17

IDENTIFICAZIONE ELABORATO

CODICE PROGETTO: F00107B

WBS								
FASE PROGETTUALE	LOTTO	ZONA	OPERA	TRATTO D'OPERA	AMBITO	TIPO ELABORATO	PROGRESSIVO	REVISIONE
A	1	A02	TR003	B	OS	AR	028	E

Scala: 1:50

DATA	DESCRIZIONE	REV
Novembre 2015	Emissione	E

CONCEDENTE

CONCESSIONI AUTOSTRADALI LOMBARDE

CONCESSIONARIO

Autostrada Pedemontana Lombarda — Direttore Tecnico: Ing. Enrico Antini — Referente Tecnico: Arch. Giovanni Cannito

APPROVATO

Autostrada Pedemontana Lombarda — Il Direttore dei Lavori: Ing. Francesco Domenico

IMPRESA

RAGGRUPPAMENTO TEMPORANEO IMPRESE:

Mandataria	Mandante	Mandante	Mandante cooptata
STRABAG A.G.	GLF Grandi Lavori Fincosit S.p.A.	Impresa costruzioni Giuseppe Maltauro S.p.A.	STRABAG S.p.A.

STRABAG — GRANDI LAVORI FINCOSIT — MALTAURO — STRABAG

PROGETTISTA - PROGETTO ESECUTIVO DI DETTAGLIO

RAGGRUPPAMENTO TEMPORANEO PROGETTISTI:

Mandataria	Mandante	Mandante	Mandante
3TI PROGETTI ITALIA	GP Ingegneria		Arch. Salvatore Vergiglio

RESPONSABILE DI PROGETTO ED INCARICATO DELL'INTEGRAZIONE FRA LE VARIE PRESTAZIONI:

Ing. Alberto Cecchini

ELABORAZIONE PROGETTUALE

PROGETTISTA:

Cooprogetti Soc. Coop.

DIRETTORE TECNICO:

Ing. Alessandro Placucci

Redatto: Ragnacci — Verificato: Panfili — Approvato: Placucci

ORDINE DEGLI INGEGNERI DELLA PROVINCIA DI MILANO — Sezione A — N° A1740 — DOTTORE INGEGNERE — ALESSANDRO PLACUCCI — SETTORE CIVILE E AMBIENTALE — REPUBBLICA ITALIANA