SEZIONE "G" MURO PREFABBRICATO

551 < H ≤ 610 CON STABILIZZAZIONE DA 60 cm

Scala 1:50

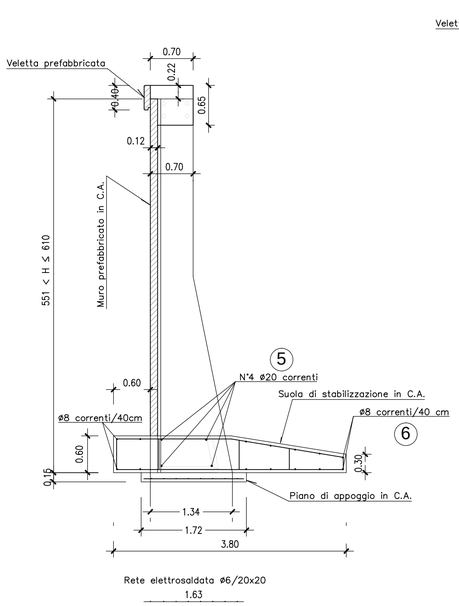

Rete elettrosaldata ø6/20x20
1.63

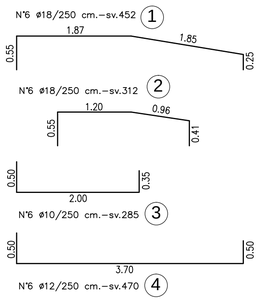

SEZIONE "H" MURO PREFABBRICATO

611 < H ≤ 660 CON STABILIZZAZIONE DA 60 cm

Scala 1:50

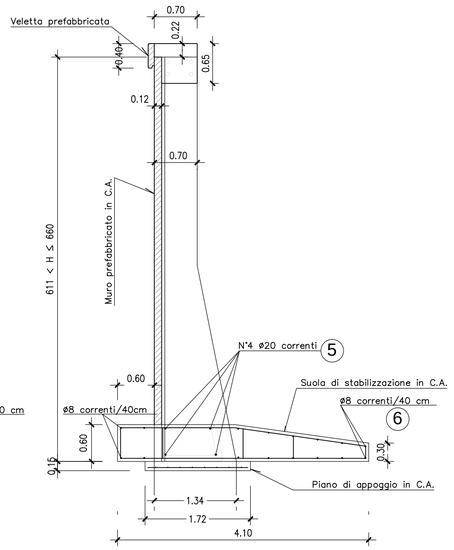

Rete elettrosaldata ø6/20x20
1.63

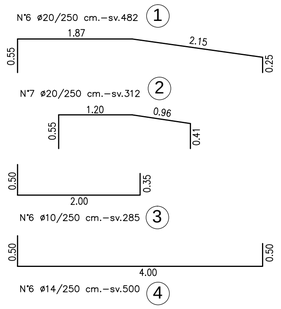

SEZIONE " I" MURO PREFABBRICATO

661 < H ≤ 720 CON STABILIZZAZIONE DA 70 cm

Scala 1:50

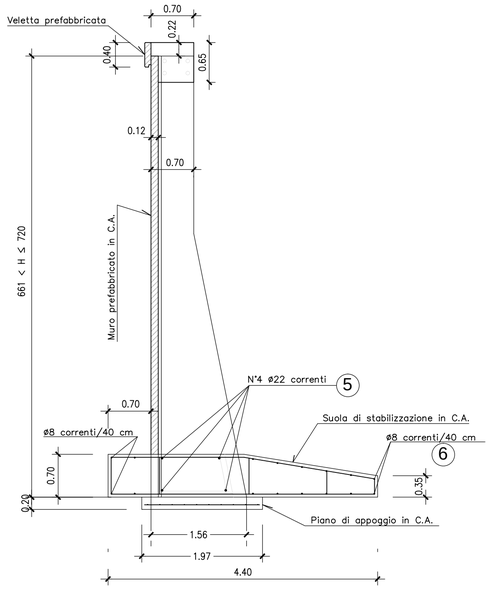

Rete elettrosaldata ø6/20x20
1.88

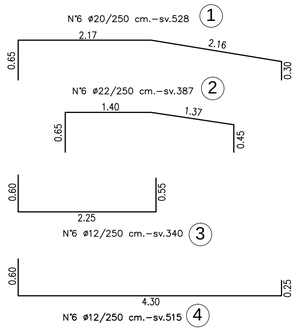

N.B. COPRIFERRO FONDAZIONI 5cm.

SEZIONE " L" MURO PREFABBRICATO

721 < H ≤ 770 CON STABILIZZAZIONE DA 70 cm

Scala 1:50

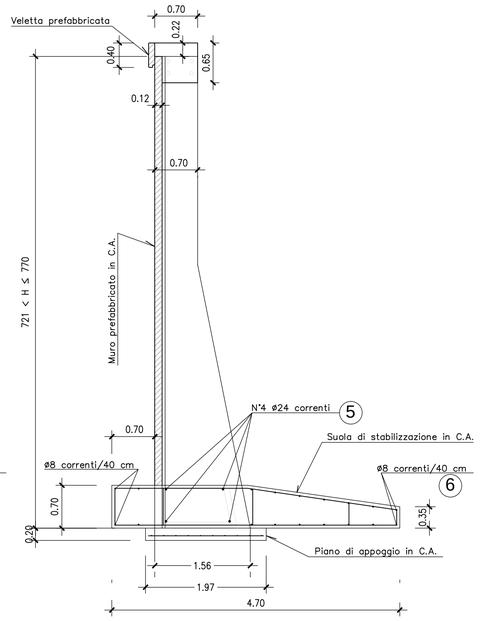

Rete elettrosaldata ø6/20x20
1.88

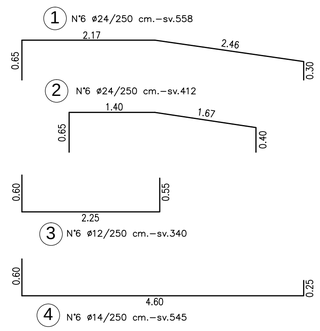

MURO "G" - 551 < H ≤ 610			
POSIZIONE	n°/elemento	Ø	sviluppo [cm]
1	6	18	452
2	6	18	312
3	6	10	285
4	6	12	470
5	4	20	250
6	14	8	250

MURO "H" - 611<H<660			
POSIZIONE	n°/elemento	Ø	sviluppo [cm]
1	6	20	482
2	7	20	312
3	6	10	285
4	6	14	500
5	4	20	250
6	16	8	250

MURO "I" - 661<H<720			
POSIZIONE	n°/elemento	Ø	sviluppo [cm]
1	6	20	528
2	6	22	387
3	6	12	340
4	6	12	515
5	4	22	250
6	16	8	250

MURO "L" - 721<H<770			
POSIZIONE	n°/elemento	Ø	sviluppo [cm]
1	6	24	558
2	6	24	412
3	6	12	340
4	6	14	545
5	4	24	250
6	18	8	250

CORDOLO			
POSIZIONE	n°/elemento	Ø	sviluppo [cm]
1	2	12	250
2	5	16	250
3	10	12	226

PARTICOLARE COSTRUTTIVO

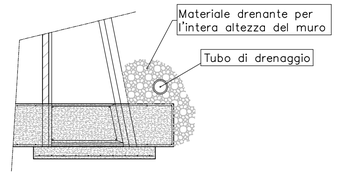

N.B. Prevedere opportuno drenaggio a tergo del muro

PARTICOLARE COSTRUTTIVO PER MURI TIPO "T"

VISTA LATERALE

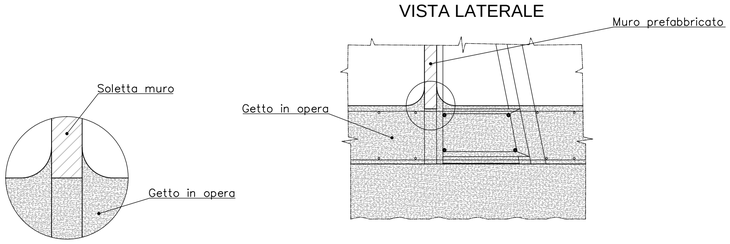

VISTA DALLE NERVATURE

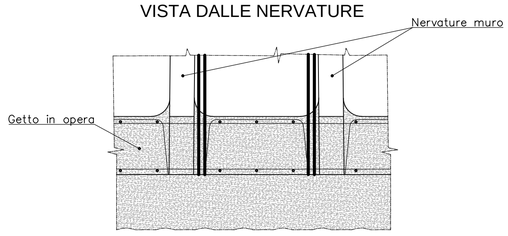

SCHEMA TIPOLOGICI MURI PREFABBRICATI

PIANTA MURO

Scala 1:20

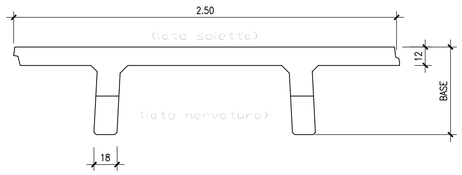

ALTEZZA TOTALE MAX.	BASE (SOLETTA DA 12)	ALTEZZA NETTA MAX.	SCATOLA	LARGH. NERVATURA
660	134	600	60	18
720	156	650	70	18
770	156	700	70	18

PARTICOLARE VELETTA PREFABBRICATA

Scala 1:10

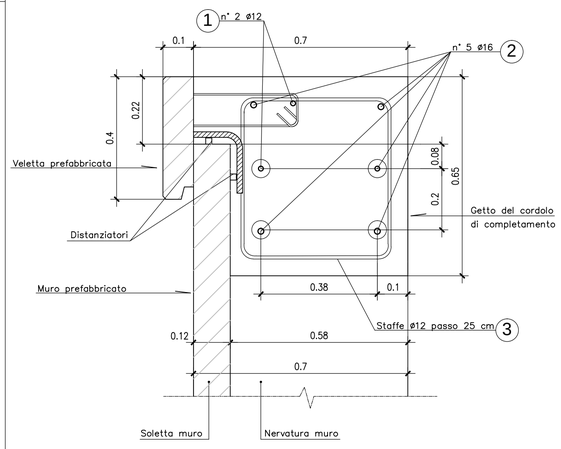

N.B. COPRIFERRO VELETTA 5,5cm.

MATRICE DI REVISIONE

REV	DATA	DESCRIZIONE MODIFICA

N.B.: LA TAVOLA SOSTITUISCE QUELLA RELATIVA AL CODICE E DEL PROGETTO ESECUTIVO

CONCESSIONI AUTOSTRADALI LOMBARDE — Autostrada Pedemontana Lombarda

COLLEGAMENTO AUTOSTRADALE
DALMINE - COMO - VARESE - VALICO DEL GAGGIOLO E OPERE AD ESSO CONNESSE

CODICE C.U.P. E81B09000510004

TRATTE B1, B2, C, D, TRVA13+14, GREENWAY

AS BUILT

TRATTA B1

OPERE D'ARTE MINORI - OPERE DI SOSTEGNO
OPERE DI SOSTEGNO - ASSE PRINCIPALE
MURO 8 - Armatura muro TAV. 2/16

IDENTIFICAZIONE ELABORATO

CODICE PROGETTO: F00107B

WBS								
FASE PROGETTUALE	LOTTO	ZONA	OPERA	TRATTO D'OPERA	AMBITO	TIPO ELABORATO	PROGRESSIVO	REVISIONE
A	1	I04	RT002	A	OS	AR	002	E01

Scala: 1:50

DATA	DESCRIZIONE	REV
Novembre 2015	Emissione	E
Gennaio 2018	Revisione	E 01

CONCEDENTE

CONCESSIONI AUTOSTRADALI LOMBARDE

CONCESSIONARIO

Autostrada Pedemontana Lombarda
Direttore Tecnico: Ing. Giuseppe Sambo
Referente Tecnico: arch. Giovanni Cannito

APPROVATO

Autostrada Pedemontana Lombarda
Il Direttore dei Lavori: Ing. Francesco Domanico

IMPRESA

RAGGRUPPAMENTO TEMPORANEO IMPRESE:

Mandataria	Mandante	Mandante	Mandante cooptata
STRABAG A.G.	GLF Grandi Lavori Fincosit S.p.A.	ICM S.p.A.	STRABAG S.p.A.

PROGETTISTA - PROGETTO ESECUTIVO DI DETTAGLIO

RAGGRUPPAMENTO TEMPORANEO PROGETTISTI:

Mandataria	Mandante	Mandante	Mandante
3TI PROGETTI ITALIA INGEGNERIA INTEGRATA S.p.A.	GP Ingegneria srl GESTIONE PROGETTI IN INGEGNERIA	CONSORZIO STABILE ARCHITETTURA E INGEGNERIA	Arch. Salvatore Vermiglio

RESPONSABILE DI PROGETTO ED INCARICATO DELL'INTEGRAZIONE FRA LE VARIE PRESTAZIONI:
Ing. Alberto Cecchini

ELABORAZIONE PROGETTUALE

PROGETTISTA:
Cooprogetti Soc. Coop.

DIRETTORE TECNICO:
Ing. Alessandro Placucci

ORDINE DEGLI INGEGNERI DELLA PROVINCIA DI FERRARA — Sezione A N° A1740 — DOTTORE INGEGNERE ALESSANDRO PLACUCCI — SETTORE CIVILE E AMBIENTALE SETTORE INDUSTRIALE

Redatto: Ragnacci Verificato: Panfili Approvato: Placucci