PARTICOLARE COPRIFERRO

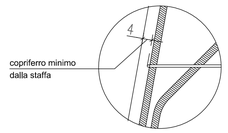

SEZIONE LONGITUDINALE

Scala 1:25

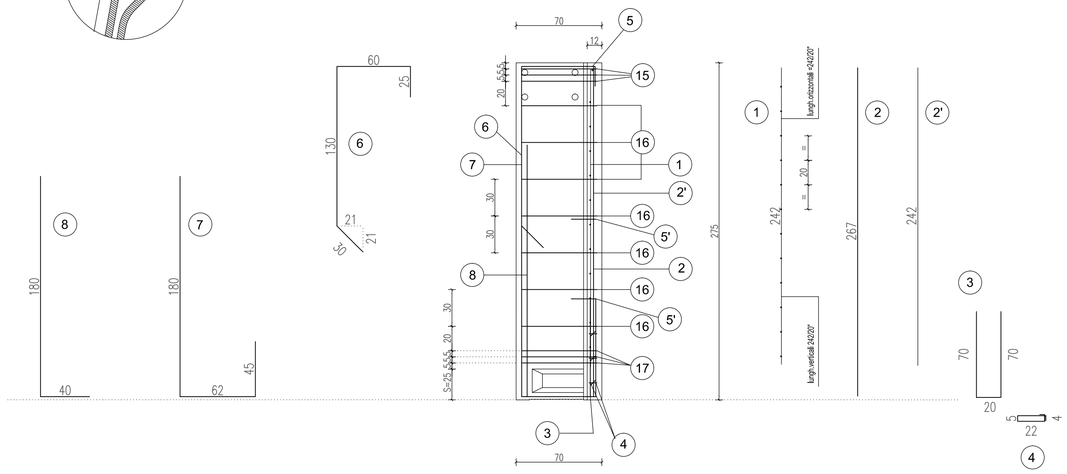

ARMATURA TIPOLOGICA VALIDA PER I MURI

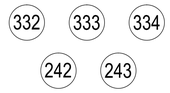

SEZIONE TRASVERSALE

Scala 1:20

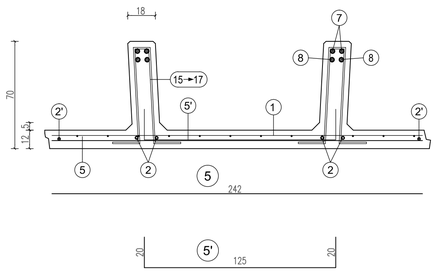

(15)
n°3+3 staffe Ø8 da
concentrare nei primi
15 cm alla sommità del pannello
(vedi tabella)

(16)
staffe Ø8/30 cm.
da posizionare nel tratto verticale
della nervatura del pannello
(vedi tabella)

(17)
n°3+3 staffe Ø10 da
concentrare nei primi
15 cm sopra la suola di fondazione
(vedi tabella)

	H	(1)	(2)	(2')	(3)	(4)	(5)	(5')	(6)	(7)	(8)
scatola s=25 cm.	275	n=1 Ø6-20x20 H=242 L=242	n=2+2 Ø 16 sv=267	n°=1+1 Ø8 sv=242	n=2+2 Ø 10 sv=160	n=3+3 Ø 6 sv=63	n=1 Ø 8 sv=242	n°=3 Ø8 Passo 120 sv=165	n=2+2 Ø 16 sv=245	n=2+2 Ø 16 sv=287	n=2+2 Ø 16 sv=220

PARTICOLARE SPONDE LATERALI

Scala 1:4

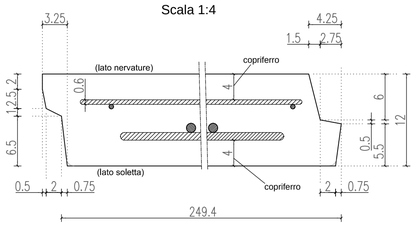

PARTICOLARE PROSPETTO ANTERIORE

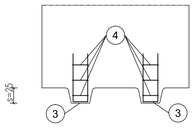

TABELLA STAFFE				
POS.	n°	Ø	h	sv.
(15)	3+3	8	62	168
(16)	7+7	8	62	168
(17)	3+3	10	62	168

MATRICE DI REVISIONE

REV	DATA	DESCRIZIONE MODIFICA

N.B.: LA TAVOLA SOSTITUISCE QUELLA RELATIVA AL CODICE | E | | | | | | | | DEL PROGETTO ESECUTIVO

CONCESSIONI AUTOSTRADALI LOMBARDE

Autostrada Pedemontana Lombarda

COLLEGAMENTO AUTOSTRADALE
DALMINE - COMO - VARESE - VALICO DEL GAGGIOLO E OPERE AD ESSO CONNESSE

CODICE C.U.P. F11B06000270007

TRATTE B1, B2, C, D, TRVA13+14, GREENWAY

AS BUILT

TRATTA B1

OPERE D'ARTE MINORI - OPERE DI SOSTEGNO
OPERE DI SOSTEGNO - ASSE PRINCIPALE
MURO 8 - ARMATURA MURO TAV. 4/16

IDENTIFICAZIONE ELABORATO

CODICE PROGETTO: F00107B

FASE PROGETTUALE	LOTTO	ZONA	OPERA	TRATTO D'OPERA	AMBITO	TIPO ELABORATO	PROGRESSIVO	REVISIONE
A	1	I04	RT002	A	OS	AR	004	E

WBS

Scala: Varie

DATA	DESCRIZIONE	REV
Novembre 2015.	Emissione	E

CONCEDENTE

CONCESSIONI AUTOSTRADALI LOMBARDE

CONCESSIONARIO

Autostrada Pedemontana Lombarda
Direttore Tecnico: Ing. Enrico Arini
Referente Tecnico: arch. Giovanni Cannito

APPROVATO

Autostrada Pedemontana Lombarda
Il Direttore dei Lavori: Ing. Francesco Domanico

IMPRESA

RAGGRUPPAMENTO TEMPORANEO IMPRESE:

Mandataria	*Mandante*	*Mandante*	*Mandante cooptata*
STRABAG A.G.	GLF Grandi Lavori Fincosit S.p.A.	Impresa costruzioni Giuseppe Maltauro S.p.A.	STRABAG S.p.A.

STRABAG — GRANDI LAVORI FINCOSIT — IMPRESA COSTRUZIONI GIUSEPPE MALTAURO S.p.A. — STRABAG

PROGETTISTA - PROGETTO ESECUTIVO DI DETTAGLIO

RAGGRUPPAMENTO TEMPORANEO PROGETTISTI:

Mandataria	*Mandante*	*Mandante*	*Mandante*
3TI PROGETTI ITALIA SOCIETÀ DI INGEGNERIA S.p.A.	GP Ingegneria s.r.l. SOCIETÀ DI INGEGNERIA		Arch. Salvatore Vermiglio

RESPONSABILE DI PROGETTO ED INCARICATO DELL'INTEGRAZIONE FRA LE VARIE PRESTAZIONI:
Ing. Alberto Cecchini

Dott. Ing. ALBERTO CECCHINI — Ordine degli Ingegneri della Provincia di Como — Sezione A n° 1518

ELABORAZIONE PROGETTUALE

PROGETTISTA:
Cooprogetti Soc. Coop.

DIRETTORE TECNICO:
Ing. Alessandro Placucci

Ordine degli Ingegneri della Provincia di Como — Sezione A N° A1740 — DOTTORE INGEGNERE ALESSANDRO PLACUCCI — SETTORE CIVILE E AMBIENTALE — SETTORE INDUSTRIALE — Data di iscrizione 17/03/1994

Redatto: Ragnacci Verificato: Panfili Approvato: Placucci