PARTICOLARE COPRIFERRO

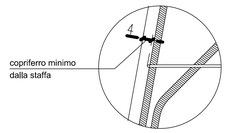

SEZIONE LONGITUDINALE

Scala 1:25

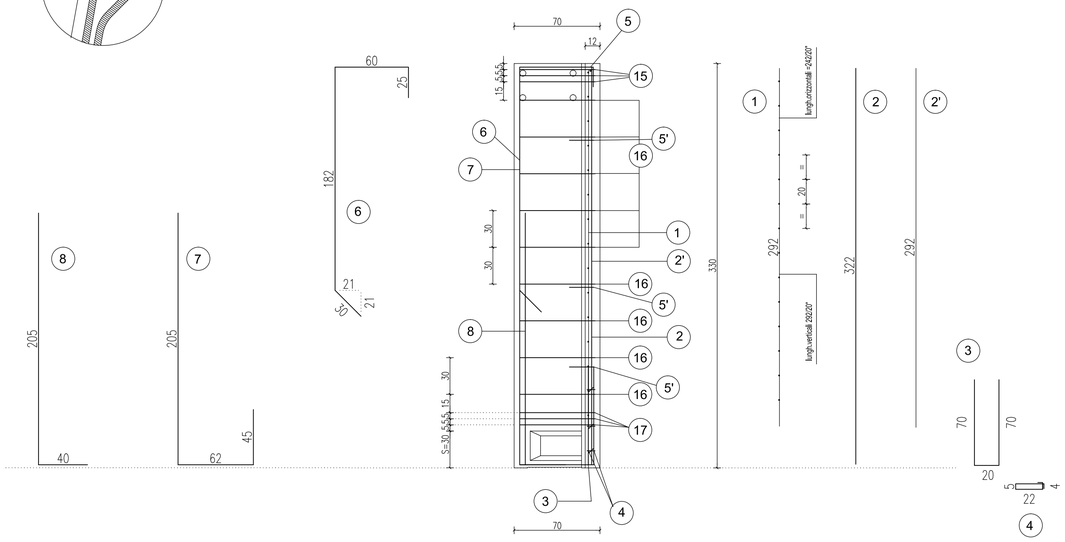

SEZIONE TRASVERSALE

Scala 1:20

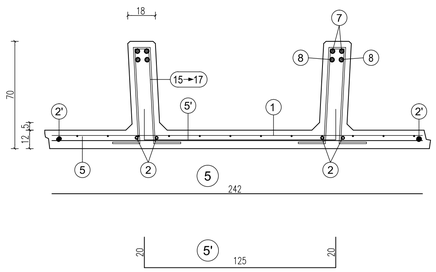

(15)
n°3+3 staffe Ø8 da
concentrare nei primi
15 cm alla sommità del pannello
(vedi tabella)

(16)
staffe Ø8/30 cm.
da posizionare nel tratto verticale
della nervatura del pannello
(vedi tabella)

(17)
n°3+3 staffe Ø10 da
concentrare nei primi
15 cm sopra la suola di fondazione
(vedi tabella)

scatola s=30 cm.	H	(1)	(2)	(2')	(3)	(4)	(5)	(5')	(6)	(7)	(8)
	330	n=1 Ø6-20x20 H=292 L=242	n=2+2 Ø 16 sv=322	n°=1+1 Ø8 sv=292	n=2+2 Ø 10 sv=160	n=3+3 Ø 6 sv=63	n=1 Ø 8 sv=242	n°=3 Ø8 Passo 120 sv=165	n=2+2 Ø 16 sv=317	n=2+2 Ø 16 sv=312	n=2+2 Ø 20 sv=245

PARTICOLARE SPONDE LATERALI

Scala 1:4

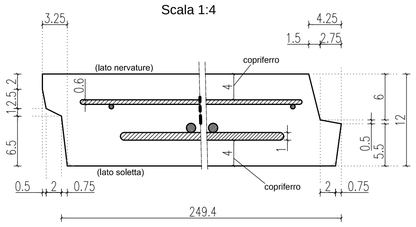

PARTICOLARE PROSPETTO ANTERIORE

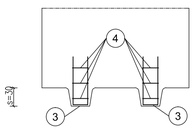

TABELLA STAFFE				
POS.	n°	Ø	h	sv.
(15)	3+3	8	62	168
(16)	10+10	8	62	168
(17)	3+3	10	62	168

ARMATURA TIPOLOGICA VALIDA PER I MURI

(30) (31) (32) (33)

MATRICE DI REVISIONE

REV	DATA	DESCRIZIONE MODIFICA

N.B.: LA TAVOLA SOSTITUISCE QUELLA RELATIVA AL CODICE E DEL PROGETTO ESECUTIVO

CONCESSIONI AUTOSTRADALI LOMBARDE — Autostrada Pedemontana Lombarda

COLLEGAMENTO AUTOSTRADALE
DALMINE - COMO - VARESE - VALICO DEL GAGGIOLO E OPERE AD ESSO CONNESSE

CODICE C.U.P. F11B06000270007

TRATTE B1, B2, C, D, TRVA13+14, GREENWAY

AS BUILT

TRATTA B1

OPERE D'ARTE MINORI - OPERE DI SOSTEGNO
OPERE DI SOSTEGNO - ASSE PRINCIPALE
MURO 9 - Sezione armatura muro TAV. 4/8

IDENTIFICAZIONE ELABORATO

CODICE PROGETTO: F00107B

WBS							
FASE PROGETTUALE	LOTTO	ZONA	OPERA	TRATTO D'OPERA	AMBITO	TIPO ELABORATO	PROGRESSIVO	REVISIONE
A	1	I04	RT002	B	OS	AR	004	E

Scala: Varie

DATA	DESCRIZIONE	REV
Novembre 2015.	Emissione	E

CONCEDENTE

CONCESSIONI AUTOSTRADALI LOMBARDE

CONCESSIONARIO

Autostrada Pedemontana Lombarda — Direttore Tecnico: Ing. Enrico Arini; Referente Tecnico: arch. Giovanni Cannito

APPROVATO

Autostrada Pedemontana Lombarda — Il Direttore dei Lavori: Ing. Francesco Domanico

IMPRESA

RAGGRUPPAMENTO TEMPORANEO IMPRESE:

Mandataria	Mandante	Mandante	Mandante cooptata
STRABAG A.G.	GLF Grandi Lavori Fincosit S.p.A.	Impresa costruzioni Giuseppe Maltauro S.p.A.	STRABAG S.p.A.

STRABAG — GRANDI LAVORI FINCOSIT — IMPRESA COSTRUZIONI GIUSEPPE MALTAURO — STRABAG

PROGETTISTA - PROGETTO ESECUTIVO DI DETTAGLIO

RAGGRUPPAMENTO TEMPORANEO PROGETTISTI:

Mandataria	Mandante	Mandante	Mandante
3TI PROGETTI ITALIA SOCIETÀ DI INGEGNERIA S.p.A.	GP Ingegneria s.r.l. GESTIONE PROGETTI DI INGEGNERIA		Arch. Salvatore Vermiglio

RESPONSABILE DI PROGETTO ED INCARICATO DELL'INTEGRAZIONE FRA LE VARIE PRESTAZIONI:
Ing. Alberto Cecchini

Dott. Ing. ALBERTO CECCHINI — Ordine degli Ingegneri della Provincia di Milano n° 15158

ELABORAZIONE PROGETTUALE

PROGETTISTA:
Cooprogetti Soc. Coop.

DIRETTORE TECNICO:
Ing. Alessandro Placucci

ORDINE DEGLI INGEGNERI DELLA PROVINCIA DI PALERMO — Sezione A N° A1740 — DOTTORE INGEGNERE ALESSANDRO PLACUCCI — SETTORE CIVILE E AMBIENTALE, SETTORE INDUSTRIALE

Redatto: Ragnacci Verificato: Panfili Approvato: Placucci