SEZIONE "E" MURO PREFABBRICATO

331 < H ≤ 385 CON STABILIZZAZIONE DA 35 cm

Scala 1:50

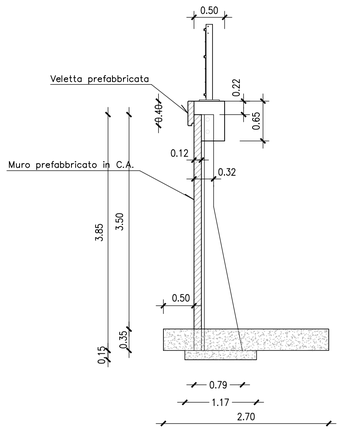

SEZIONE " F" MURO PREFABBRICATO

386 < H ≤ 440 CON STABILIZZAZIONE DA 40 cm

Scala 1:50

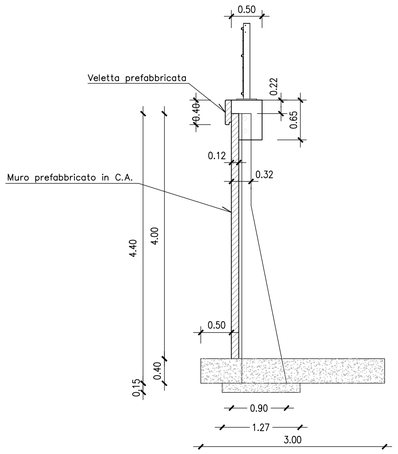

SEZIONE "G" MURO PREFABBRICATO

441 < H ≤ 495 CON STABILIZZAZIONE DA 45 cm

Scala 1:50

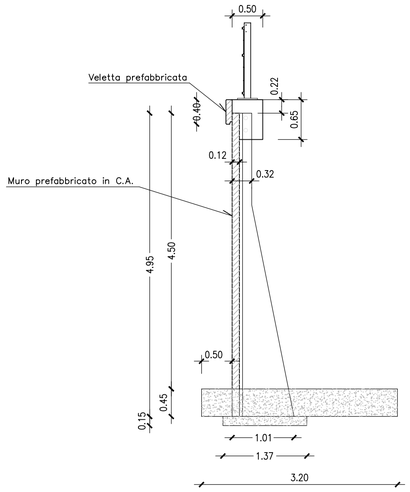

SEZIONE "H" MURO PREFABBRICATO

496 < H ≤ 550 CON STABILIZZAZIONE DA 50 cm

Scala 1:50

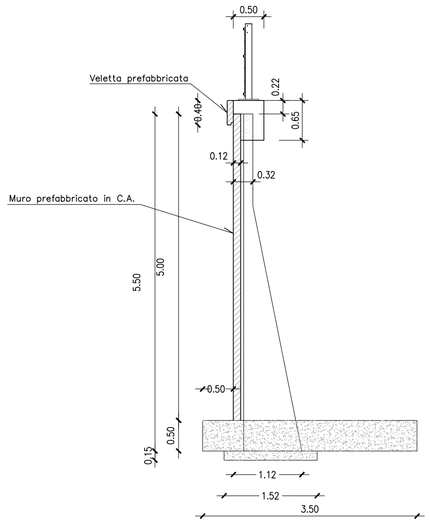

SEZIONE TIPOLOGICA

Scala 1:50

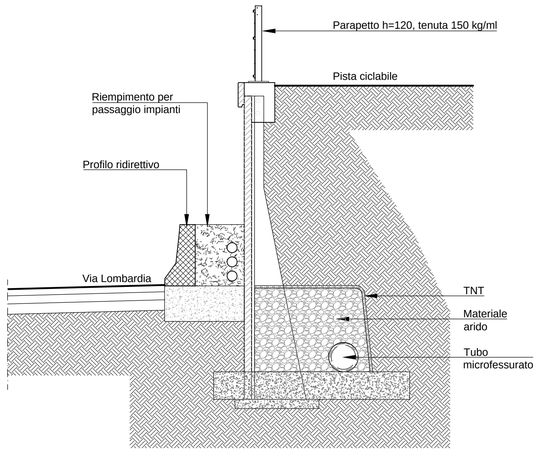

SEZIONE "A" MURO PREFABBRICATO

H ≤ 175 CON STABILIZZAZIONE DA 25 cm

Scala 1:50

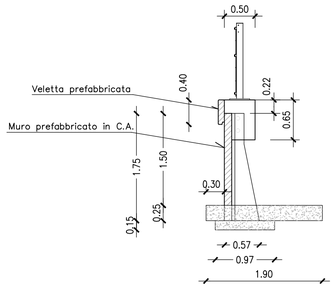

SEZIONE "B" MURO PREFABBRICATO

176 < H ≤ 225 CON STABILIZZAZIONE DA 25 cm

Scala 1:50

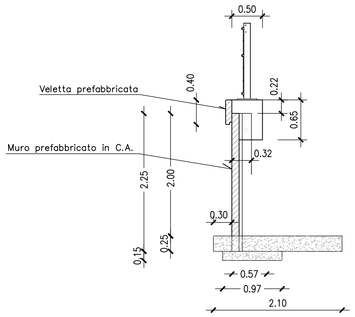

SEZIONE "C" MURO PREFABBRICATO

226 < H ≤ 275 CON STABILIZZAZIONE DA 25 cm

Scala 1:50

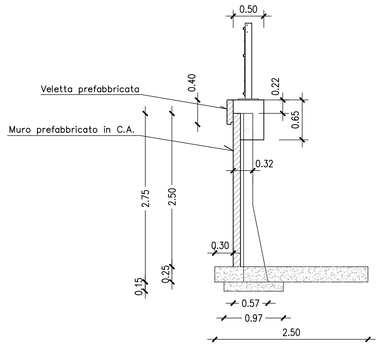

SEZIONE "D" MURO PREFABBRICATO

276 < H ≤ 330 CON STABILIZZAZIONE DA 30 cm

Scala 1:50

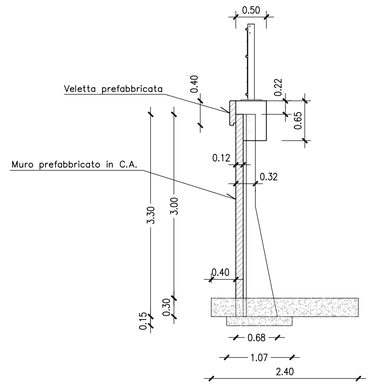

MATRICE DI REVISIONE

REV	DATA	DESCRIZIONE MODIFICA

N.B.: LA TAVOLA SOSTITUISCE QUELLA RELATIVA AL CODICE E DEL PROGETTO ESECUTIVO

CONCESSIONI AUTOSTRADALI LOMBARDE — Autostrada Pedemontana Lombarda

COLLEGAMENTO AUTOSTRADALE
DALMINE - COMO - VARESE - VALICO DEL GAGGIOLO E OPERE AD ESSO CONNESSE

CODICE C.U.P. E81B09000510004

TRATTE B1, B2, C, D, TRVA13+14, GREENWAY

AS BUILT

TRATTA B1

OPERE D'ARTE MINORI - OPERE DI SOSTEGNO
OPERE DI SOSTEGNO - ASSE PRINCIPALE
MURO 11 - Sezioni

IDENTIFICAZIONE ELABORATO

CODICE PROGETTO: F00107B

WBS								
FASE PROGETTUALE	LOTTO	ZONA	OPERA	TRATTO D'OPERA	AMBITO	TIPO ELABORATO	PROGRESSIVO	REVISIONE
A	1	I04	RT002	B	OS	SZ	001	E01

Scala: 1:50

DATA	DESCRIZIONE	REV
Novembre 2015	Emissione	E
Gennaio 2018	Revisione	E 01

CONCEDENTE

CONCESSIONI AUTOSTRADALI LOMBARDE

CONCESSIONARIO

Autostrada Pedemontana Lombarda — Direttore Tecnico: Ing. Giuseppe Sambo — Referente Tecnico:

APPROVATO

Autostrada Pedemontana Lombarda — Il Direttore dei Lavori: Ing. Francesco Domanico

IMPRESA

RAGGRUPPAMENTO TEMPORANEO IMPRESE:

Mandataria	*Mandante*	*Mandante*	*Mandante cooptata*
STRABAG A.G.	GLF Grandi Lavori Fincosit S.p.A.	ICM S.p.A.	STRABAG S.p.A.

PROGETTISTA - PROGETTO ESECUTIVO DI DETTAGLIO

RAGGRUPPAMENTO TEMPORANEO PROGETTISTI:

Mandataria: 3TI PROGETTI ITALIA INGEGNERIA INTEGRATA S.p.A.
Mandante: GP Ingegneria srl — GESTIONE PROGETTI DI INGEGNERIA
Mandante: CONSORZIO STABILE ARCHITETTURA E INGEGNERIA
Mandante: Arch. Salvatore Vermiglio

RESPONSABILE DI PROGETTO ED INCARICATO DELL'INTEGRAZIONE FRA LE VARIE PRESTAZIONI:
Ing. Alberto Cecchini

Dott. Ing. ALBERTO CECCHINI — Ordine degli Ingegneri della Provincia di Bergamo — n. 1518

ELABORAZIONE PROGETTUALE

PROGETTISTA:
Cooprogetti Soc. Coop.

DIRETTORE TECNICO:
Ing. Alessandro Placucci

Dottore Ingegnere ALESSANDRO PLACUCCI — Ordine degli Ingegneri della Provincia di Bergamo — Sezione A N° A1740 — Settore Civile e Ambientale, Settore Industriale

Redatto: Ragnacci Verificato: Panfili Approvato: Placucci