PARTICOLARE COPRIFERRO

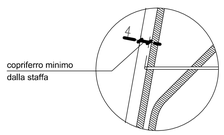

SEZIONE LONGITUDINALE

Scala 1:50

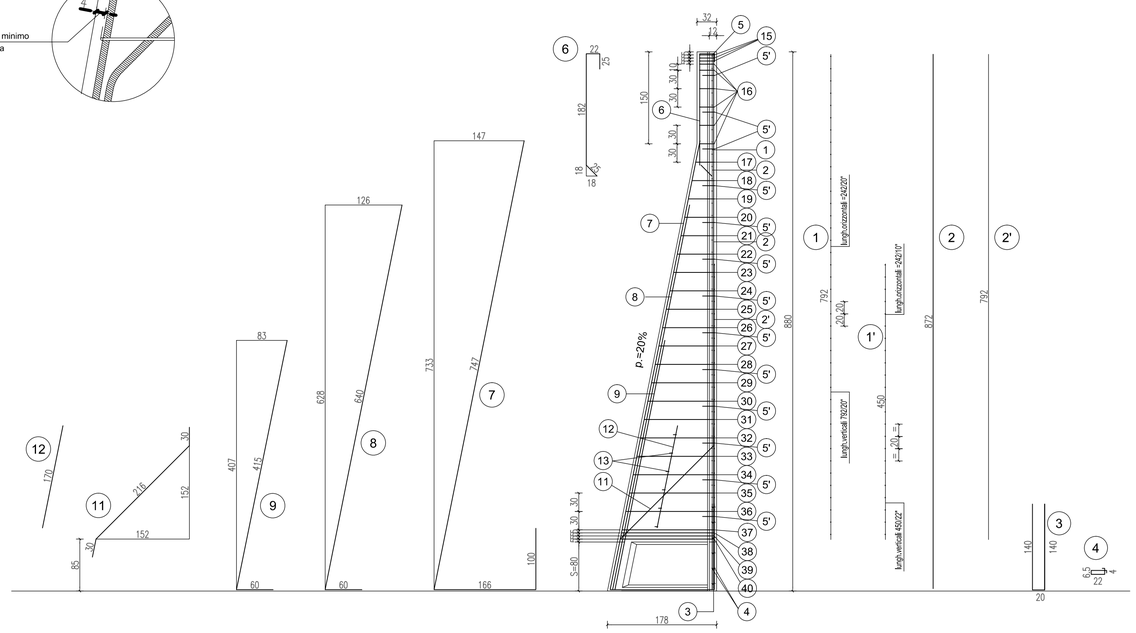

ARMATURA TIPOLOGICA VALIDA PER I MURI

179

SEZIONE TRASVERSALE

Scala 1:20

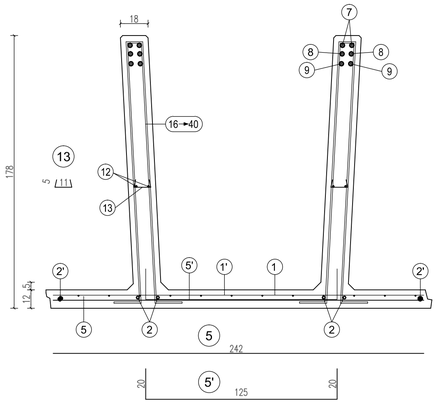

(15)

n°3+3 staffe Ø10 da
concentrare nei primi
15 cm alla sommità del pannello
(vedi tabella)

(16)

staffe Ø10/30 cm.
da posizionare nel tratto verticale
della nervatura del pannello
(vedi tabella)

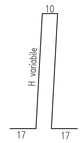

da pos. (17) a pos. (36)

staffe Ø10/30 cm.
da posizionare nel tratto obliquo
della nervatura del pannello
(vedi tabella)

da pos. (37) a pos. (39)

n°3+3 staffe Ø12 da
concentrare nei primi
15 cm sopra la suola di fondazione
(vedi tabella)

scatola s=80 cm.	H	(1)	(1')	(2)	(2')	(3)	(4)	(5)	(5')	(6)	(7)	(8)	(9)	(11)
	880	n=1 Ø6-20x20 H=792 L=242	n=1 Ø6-20x20 H=400 L=242	n=2+2 Ø10 sv=872	n°=1+1 Ø8 sv=792	n=2+2 Ø10 sv=300	n=6+6 Ø6 sv=65	n=1 Ø10 sv=242	n°=13 Ø8 Passo 60 sv=165	n=2+2 Ø12 sv=254	n=2+2 Ø16 sv=1013	n=2+2 Ø22 sv=700	n=2+2 Ø22 sv=475	n=1+1 Ø8 sv=276
		(12)	(13)											
		n=2+2 Ø8 sv=170	n=6+6 Ø6 sv=21											

PARTICOLARE SPONDE LATERALI

Scala 1:4

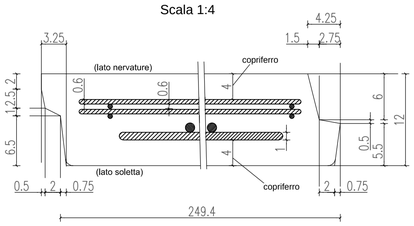

PARTICOLARE PROSPETTO ANTERIORE

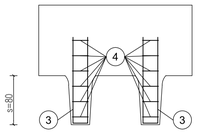

TABELLA STAFFE										
POS.	n°	Ø	h	sv.						
(15)	3+3	10	24	92						
(16)	5+5	10	24	92						
(17)	1+1	10	30	104	(29)	1+1	10	102	248
(18)	1+1	10	36	116	(30)	1+1	10	108	260
(19)	1+1	10	42	128	(31)	1+1	10	114	272
(20)	1+1	10	48	140	(32)	1+1	10	120	284
(21)	1+1	10	54	152	(33)	1+1	10	126	296
(22)	1+1	10	60	164	(34)	1+1	10	132	308
(23)	1+1	10	66	176	(35)	1+1	10	138	320
(24)	1+1	10	72	188	(36)	1+1	10	144	332
(25)	1+1	10	78	200	(37)	1+1	10	150	344
(26)	1+1	10	84	212	(38)	1+1	12	151	346
(27)	1+1	10	90	224	(39)	1+1	12	152	348
(28)	1+1	10	96	236	(40)	1+1	12	153	350

MATRICE DI REVISIONE

REV	DATA	DESCRIZIONE MODIFICA

N.B.: LA TAVOLA SOSTITUISCE QUELLA RELATIVA AL CODICE | E | | | | | | | | DEL PROGETTO ESECUTIVO

CONCESSIONI AUTOSTRADALI LOMBARDE

Autostrada Pedemontana Lombarda

COLLEGAMENTO AUTOSTRADALE

DALMINE - COMO - VARESE - VALICO DEL GAGGIOLO E OPERE AD ESSO CONNESSE

CODICE C.U.P. F11B06000270007

TRATTE B1, B2, C, D, TRVA13+14, GREENWAY

AS BUILT

TRATTA B1

OPERE D'ARTE MINORI - OPERE DI SOSTEGNO

GALLERIA COPRENO EST

MURO EST - ARMATURA TAV. 8/10

IDENTIFICAZIONE ELABORATO

CODICE PROGETTO: F00107B

FASE PROGETTUALE	LOTTO	ZONA	OPERA	TRATTO D'OPERA	AMBITO	TIPO ELABORATO	PROGRESSIVO	REVISIONE
A	1	A04	GA201	A	OS	AR	008	E

Scala: Varie

DATA	DESCRIZIONE	REV
Novembre 2015.	Emissione	E

CONCEDENTE

CONCESSIONI AUTOSTRADALI LOMBARDE

CONCESSIONARIO

Autostrada Pedemontana Lombarda

Direttore Tecnico:
Ing. Enrico Arini
Referente Tecnico:

APPROVATO

Autostrada Pedemontana Lombarda

Il Direttore dei Lavori:
Ing. Francesco Domanico

IMPRESA

RAGGRUPPAMENTO TEMPORANEO IMPRESE:

Mandataria	*Mandante*	*Mandante*	*Mandante cooptata*
STRABAG A.G.	GLF Grandi Lavori Fincosit S.p.A.	Impresa costruzioni Giuseppe Maltauro S.p.A.	STRABAG S.p.A.

STRABAG — GRANDI LAVORI FINCOSIT — IMPRESA COSTRUZIONI GIUSEPPE MALTAURO S.p.A. — STRABAG

PROGETTISTA - PROGETTO ESECUTIVO DI DETTAGLIO

RAGGRUPPAMENTO TEMPORANEO PROGETTISTI:

Mandataria	*Mandante*	*Mandante*	*Mandante*
3TI PROGETTI ITALIA INGEGNERIA INTEGRATA S.p.A.	GP Ingegneria srl GESTIONE PROGETTI DI INGEGNERIA	CONSORZIO STABILE ARCHITETTURA E INGEGNERIA	Arch. Salvatore Vermiglio

RESPONSABILE DI PROGETTO ED INCARICATO DELL'INTEGRAZIONE FRA LE VARIE PRESTAZIONI:

Ing. Alberto Cecchini

ELABORAZIONE PROGETTUALE

PROGETTISTA:

Cooprogetti Soc. Coop.

DIRETTORE TECNICO:

Ing. Alessandro Placucci

ORDINE DEGLI INGEGNERI DELLA PROVINCIA DI MILANO — Sezione A N° A1740 — DOTTORE INGEGNERE ALESSANDRO PLACUCCI — SETTORE CIVILE E AMBIENTALE — SETTORE INDUSTRIALE — DPR 328/2001 art. 46

Redatto: Ragnacci

Verificato: Panfili

Approvato: Placucci