Scala 1:50

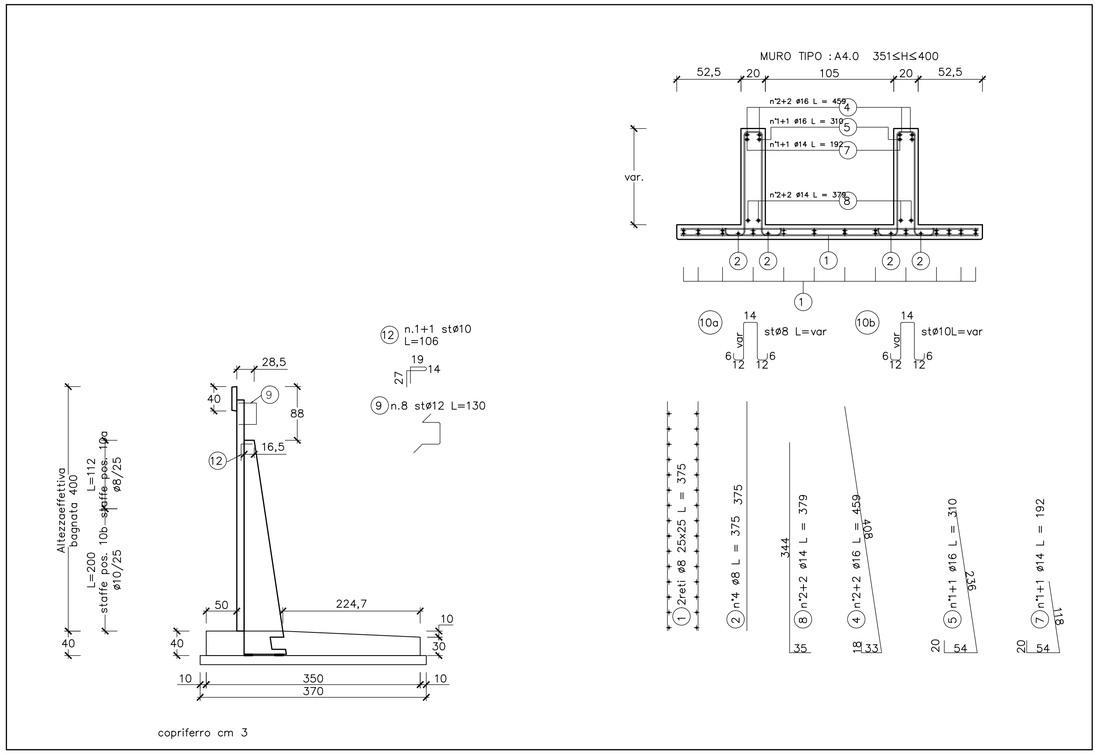

Scala 1:50

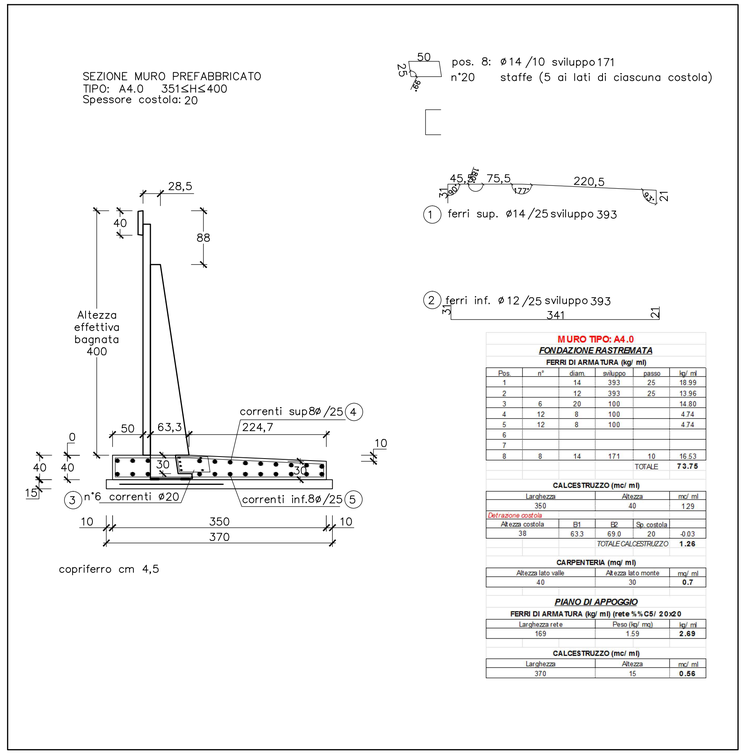

MURO TIPO: A4.0

FONDAZIONE RASTREMATA

FERRI DI ARMATURA (kg/ ml)

Pos.	n°	diam.	sviluppo	passo	kg/ ml
1		14	393	25	18.99
2		12	393	25	13.96
3	6	20	100		14.80
4	12	8	100		4.74
5	12	8	100		4.74
6					
7					
8	8	14	171	10	16.63
				TOTALE	**73.75**

CALCESTRUZZO (mc/ ml)

Larghezza	Altezza	mc/ ml
350	40	1.29

Detrazione costola

Altezza costola	B1	B2	Sp. costola	
38	63.3	69.0	20	-0.03
			TOTALE CALCESTRUZZO	**1.26**

CARPENTERIA (mq/ ml)

Altezza lato valle	Altezza lato monte	mq/ ml
40	30	**0.7**

PIANO DI APPOGGIO

FERRI DI ARMATURA (kg/ ml) (rete %%C5/ 20x20

Larghezza rete	Peso (kg/ mq)	kg/ ml
169	1.59	**2.69**

CALCESTRUZZO (mc/ ml)

Larghezza	Altezza	mc/ ml
370	15	**0.56**

TIPOLOGIE BARRIERE	
BAR_00	Nessuna barriera
BAR_01	Barriera guard-rail
BAR_02	Barriera fonoassorbente
BAR_03	Barriera metallica di recinzione

TOLLERANZE

FONDAZIONI
Tolleranza altimetria della sottofondazione: ±1 cm prevista per uno spessoramento del muro prefabbricato non superiore a cm 2

TOLLERANZE PREFABBRICATI

TOLLERANZE DI FINITURA

Le tolleranze di produzione degli elementi prefabbricati rispetteranno le prescrizioni della norma UNI EN 13369:2008.

In particolare le proprietà geometriche e le tolleranze di produzione e le dimensioni nominali minime rientrano tra quelle previste al punto 4.3.1 della norma suddetta .

Le caratteristiche delle superfici e di rifinitura quali imperfezioni, cavillature, microfessurazioni, abrasioni e imbarcamenti rientrano tra quanto previsto all'appendice J punto J.4 della norma suddetta che considerano la destinazione dei manufatti all'uso industriale e la produzione con impianti meccanizzati.

TOLLERANZE COPRIFERRO

La tolleranza assunta per il copriferro degli elementi prefabbricati sarà quella indicata nella norma UNI EN 13369 al punto 4.3.1.1 prospetto 4 "Tolleranze ammesse per le sezioni trasversali degli elementi strutturali". Gli elementi con copriferro non conforme saranno rifiutati.

Scala 1:50

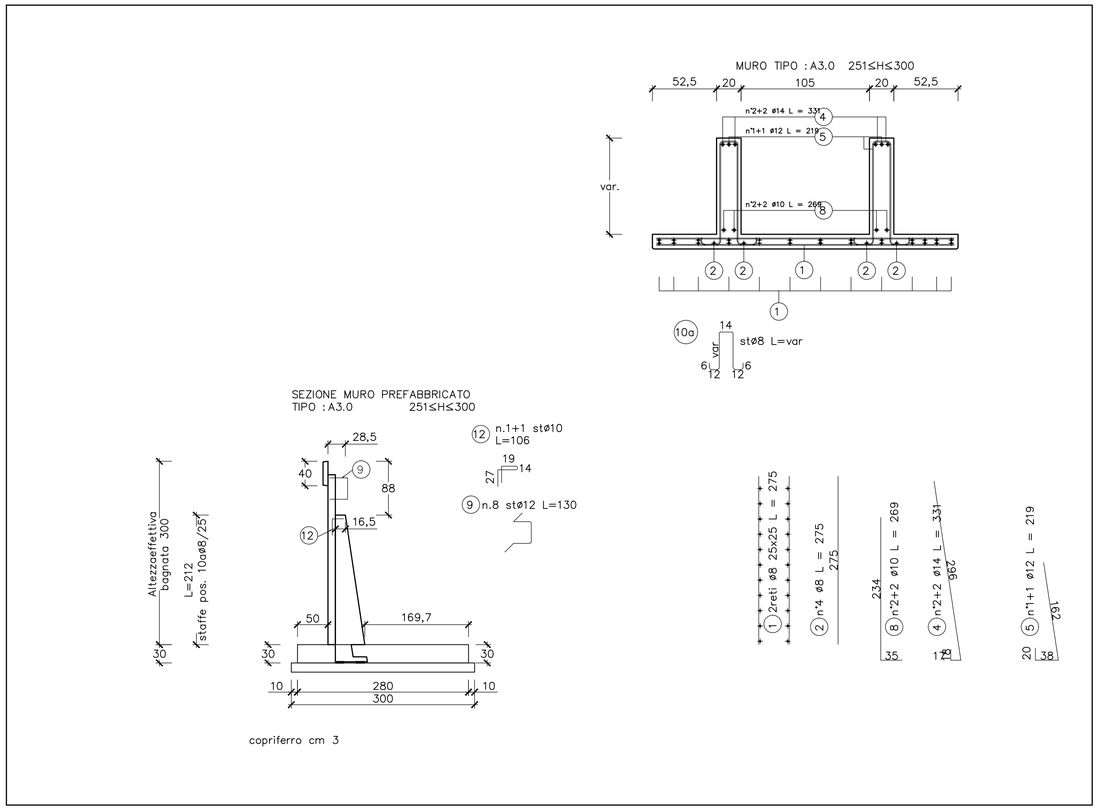

Scala 1:50

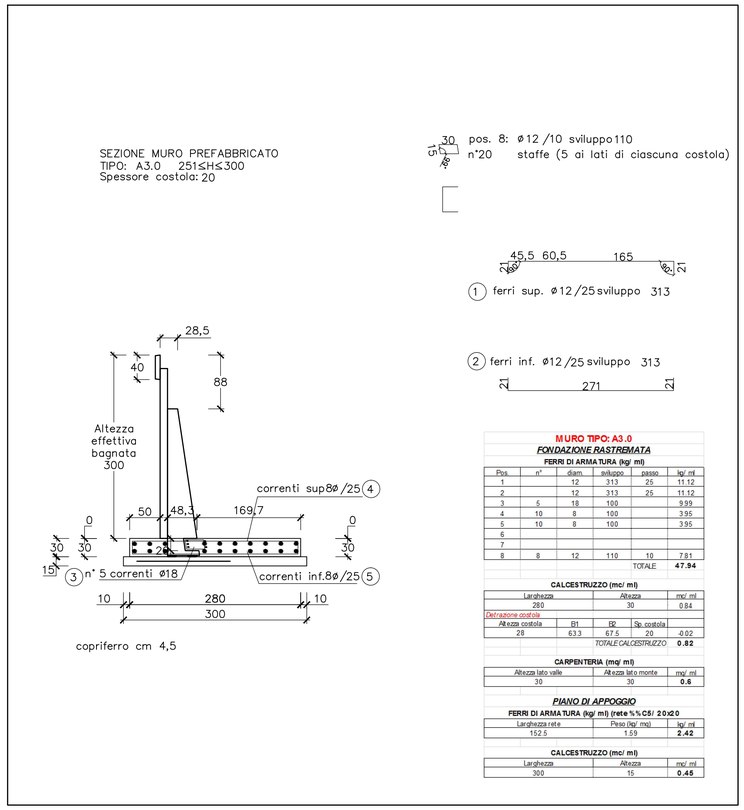

MURO TIPO: A3.0

FONDAZIONE RASTREMATA

FERRI DI ARMATURA (kg/ ml)

Pos.	n°	diam.	sviluppo	passo	kg/ ml
1		12	313	25	11.12
2		12	313	25	11.12
3	5	18	100		9.99
4	10	8	100		3.95
5	10	8	100		3.95
6					
7					
8	8	12	110	10	7.81
				TOTALE	**47.94**

CALCESTRUZZO (mc/ ml)

Larghezza	Altezza	mc/ ml
280	30	0.84

Detrazione costola

Altezza costola	B1	B2	Sp. costola	
28	63.3	67.5	20	-0.02
			TOTALE CALCESTRUZZO	**0.82**

CARPENTERIA (mq/ ml)

Altezza lato valle	Altezza lato monte	mq/ ml
30	30	**0.6**

PIANO DI APPOGGIO

FERRI DI ARMATURA (kg/ ml) (rete %%C5/ 20x20

Larghezza rete	Peso (kg/ mq)	kg/ ml
152.5	1.59	**2.42**

CALCESTRUZZO (mc/ ml)

Larghezza	Altezza	mc/ ml
300	15	**0.45**

MATRICE DI REVISIONE

REV	DATA	DESCRIZIONE MODIFICA
	-	-
	-	-
	-	-
	-	-
	-	-
	-	-

N.B.: LA TAVOLA SOSTITUISCE QUELLA RELATIVA AL CODICE | E | - | --- | ------ | - | -- | -- | --- | --- | DEL PROGETTO ESECUTIVO

CONCESSIONI AUTOSTRADALI LOMBARDE — Autostrade Pedemontane Lombarde

COLLEGAMENTO AUTOSTRADALE
DALMINE - COMO - VARESE - VALICO DEL GAGGIOLO E OPERE AD ESSO CONNESSE

CODICE C.U.P. F11B06000270007

TRATTE B1, B2, C, D, TRVA13+14, GREENWAY

AS BUILT

TRATTA B1

OPERE D'ARTE MINORI - OPERE DI SOSTEGNO
OPERE DI SOSTEGNO - VIA CARDUCCI
MURI 1-2-3-4 APP. CAV. VIA CARDUCCI - Armature

IDENTIFICAZIONE ELABORATO

CODICE PROGETTO: F00107B

FASE PROGETTUALE	LOTTO	ZONA	WBS OPERA	TRATTO D'OPERA	AMBITO	TIPO ELABORATO	PROGRESSIVO	REVISIONE
A	1	I07	IR006	0	OS	AR	001	E

Scala: 1:50

DATA	DESCRIZIONE	REV
Gennaio 2016	Emissione	E

CONCEDENTE

CONCESSIONI AUTOSTRADALI LOMBARDE

CONCESSIONARIO

Autostrade Pedemontane Lombarde — Direttore Tecnico: Ing. Enrico Arini; Referente Tecnico: Arch. Giovanni Carrotto

APPROVATO

Autostrade Pedemontane Lombarde — Il Direttore dei Lavori: Ing. Francesco Domanico

IMPRESA

RAGGRUPPAMENTO TEMPORANEO IMPRESE:

Mandataria	Mandante	Mandante	Mandante cooptata
STRABAG A.G.	GLF Grandi Lavori Fincosit S.p.A.	Impresa costruzioni Giuseppe Maltauro S.p.A.	STRABAG S.p.A.

STRABAG — GRANDI LAVORI FINCOSIT — IMPRESA COSTRUZIONI GIUSEPPE MALTAURO — STRABAG

PROGETTISTA - PROGETTO ESECUTIVO DI DETTAGLIO

RAGGRUPPAMENTO TEMPORANEO PROGETTISTI:

Mandataria	Mandante	Mandante	Mandante
3TI PROGETTI ITALIA INGEGNERIA INTEGRATA S.p.A.	GP Ingegneria srl DIRETTORE PROGETTI DI INGEGNERIA	CONSORZIO STABILE COSTRUTTORI	Arch. Salvatore Vermiglio

RESPONSABILE DI PROGETTO ED INCARICATO DELL'INTEGRAZIONE FRA LE VARIE PRESTAZIONI:
Ing. Alberto Cecchini

ELABORAZIONE PROGETTUALE

PROGETTISTA:
BETONCABLO S.p.A.

DIRETTORE TECNICO
Arch. Massimo Tosi

Dott. Arch. MASSIMO TOSI
Ordine Architetti Provincia di Varese N. 355
Via Manzoni, 34 - Tel./Fax 0331.626104
21052 BUSTO ARSIZIO (VA)
C.F. TSI MSM 54C05 A794Y - P.IVA 01188640121

Geom. Alberto Cecchini — Collegio Provinciale Geometri e Geometri Laureati di Varese — N° A1740 — Gestione A — DOTTORE INGEGNERE ALESSANDRO PLACUCCI — SETTORE CIVILE E AMBIENTALE — SETTORE INDUSTRIALE — SETTORE DELL'INFORMAZIONE

Redatto: Parini — Verificato: Tosi — Approvato: Placucci