## TOLLERANZE DI POSA

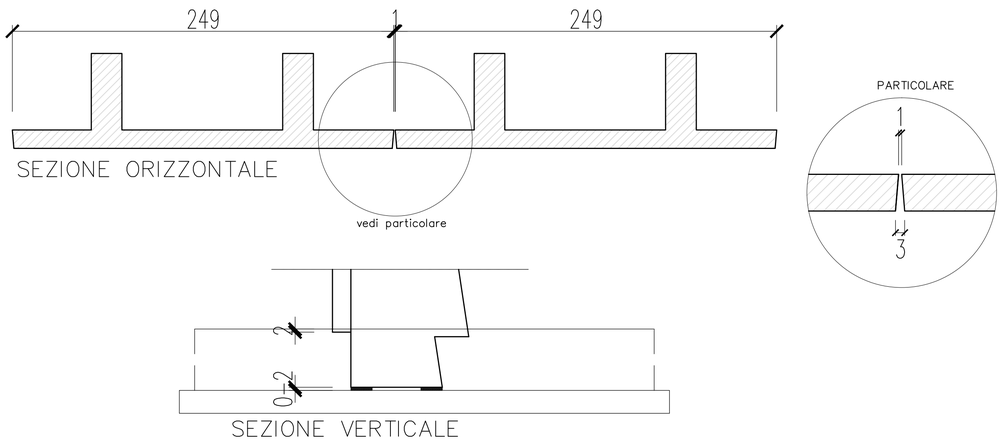


## PARTICOLARE DI MESSA A PIOMBO

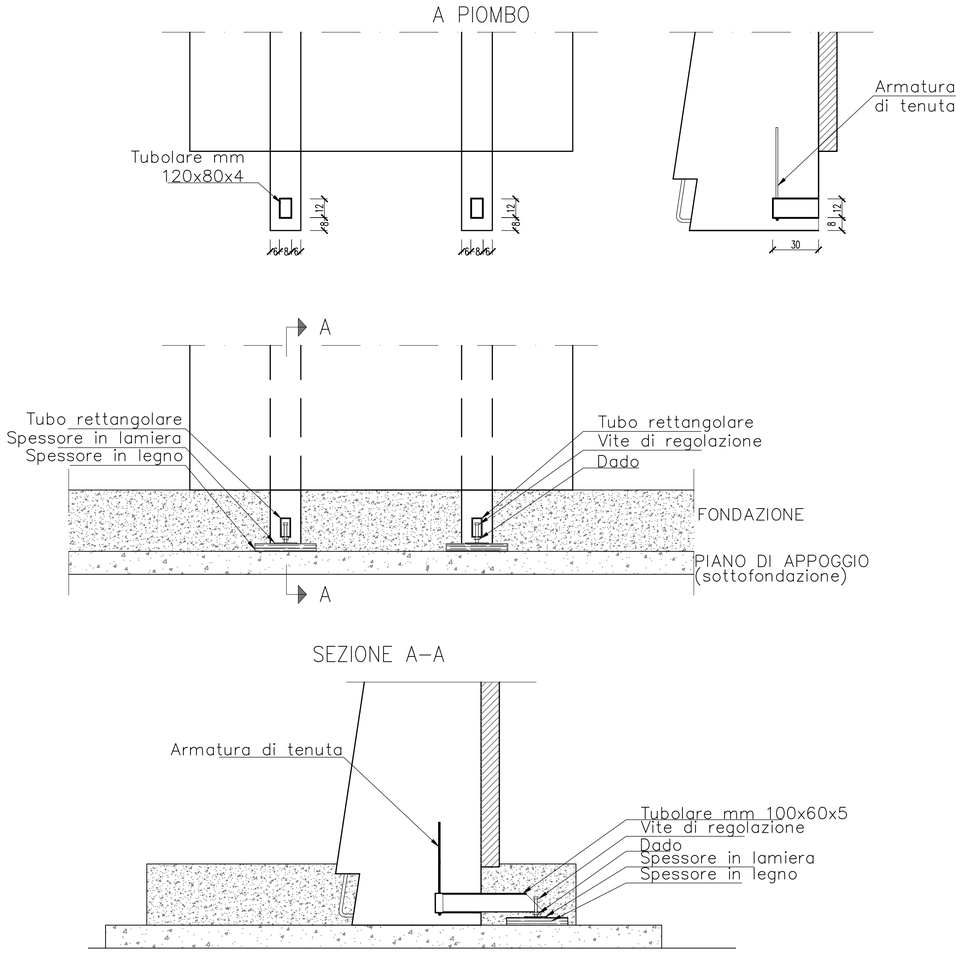


## SCHEMA DI SOLLEVAMENTO E MESSA IN OPERA

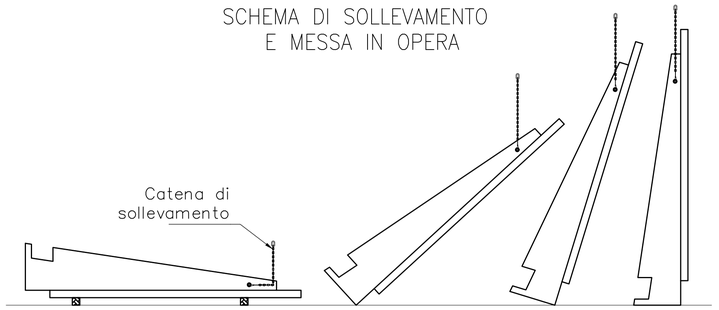


### MATRICE DI REVISIONE

| REV | DATA | DESCRIZIONE MODIFICA |
|---|---|---|
| | - | - |
| | - | - |
| | - | - |
| | - | - |
| | - | - |
| | - | - |

N.B.: LA TAVOLA SOSTITUISCE QUELLA RELATIVA AL CODICE | E | - | --- | ------ | - | -- | -- | --- | --- | DEL PROGETTO ESECUTIVO

CONCESSIONI AUTOSTRADALI LOMBARDE — Autostrada Pedemontana Lombarda

COLLEGAMENTO AUTOSTRADALE
DALMINE - COMO - VARESE - VALICO DEL GAGGIOLO E OPERE AD ESSO CONNESSE

CODICE C.U.P. F11B06000270007

**TRATTE B1, B2, C, D, TRVA13+14, GREENWAY**

# AS BUILT

**TRATTA B1**

OPERE D'ARTE MINORI - OPERE DI SOSTEGNO
OPERE DI SOSTEGNO - VIA XXV APRILE
MURI 1-2-3-4 APP. CAV. VIA XXV APRILE - Particolari costruttivi TAV 2/2

**IDENTIFICAZIONE ELABORATO**

CODICE PROGETTO: F00107B

| WBS | | | | | | | | |
|---|---|---|---|---|---|---|---|---|
| FASE PROGETTUALE | LOTTO | ZONA | OPERA | TRATTO D'OPERA | AMBITO | TIPO ELABORATO | PROGRESSIVO | REVISIONE |
| A | 1 | I08 | IR007 | A | OS | PC | 002 | E |

Scala: 1:20

| DATA | DESCRIZIONE | REV |
|---|---|---|
| Febbraio 2016 | Emissione | E |

**CONCEDENTE**

CONCESSIONI AUTOSTRADALI LOMBARDE

**CONCESSIONARIO**

Autostrada Pedemontana Lombarda
Direttore Tecnico: Ing. Enrico Arini
Referente Tecnico: Arch. Giovanni Cannito

**APPROVATO**

Autostrada Pedemontana Lombarda
Il Direttore dei Lavori: Ing. Francesco Domanico

**IMPRESA**

*RAGGRUPPAMENTO TEMPORANEO IMPRESE:*

| Mandataria | Mandante | Mandante | Mandante cooptata |
|---|---|---|---|
| STRABAG A.G. | GLF Grandi Lavori Fincosit S.p.A. | Impresa costruzioni Giuseppe Maltauro S.p.A. | STRABAG S.p.A. |

STRABAG — GRANDI LAVORI FINCOSIT — MALTAURO — STRABAG

**PROGETTISTA - PROGETTO ESECUTIVO DI DETTAGLIO**

*RAGGRUPPAMENTO TEMPORANEO PROGETTISTI:*

| Mandataria | Mandante | Mandante | Mandante |
|---|---|---|---|
| 3TI PROGETTI ITALIA | GP Ingegneria srl GESTIONE PROGETTI DI INGEGNERIA | CONSORZIO STABILE ARCHITETTURA | Arch. Salvatore Vermiglio |

*RESPONSABILE DI PROGETTO ED INCARICATO DELL'INTEGRAZIONE FRA LE VARIE PRESTAZIONI:*
Ing. Alberto Cecchini

Dott. Ing. ALBERTO CECCHINI — Ordine Ingegneri Como n. 1515

**ELABORAZIONE PROGETTUALE**

*PROGETTISTA:*
Cooprogetti Soc. Coop.

*DIRETTORE TECNICO:*
Ing. Alessandro Placucci

ORDINE DEGLI INGEGNERI DELLA PROVINCIA DI FIRENZE — Sezione A N° A1740 — DOTTORE INGEGNERE ALESSANDRO PLACUCCI — SETTORE CIVILE E AMBIENTALE / SETTORE INDUSTRIALE

Redatto: Ragnacci — Verificato: Panfili — Approvato: Placucci