SCATOLARE IDRAULICO
575x400 L.100 – Sp 30cm

CARPENTERIA SCATOLARE
SEZIONE TRASVERSALE
SCALA 1:50

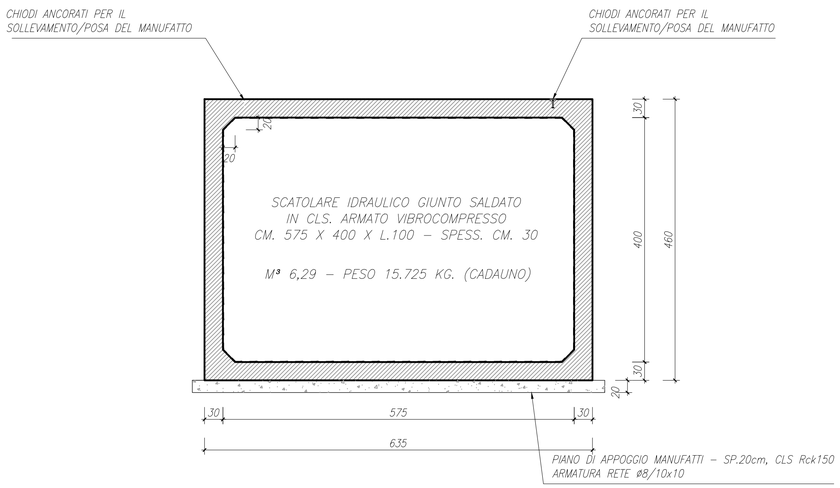

CARPENTERIA SCATOLARE
SEZIONE LONGITUDINALE
SCALA 1:50

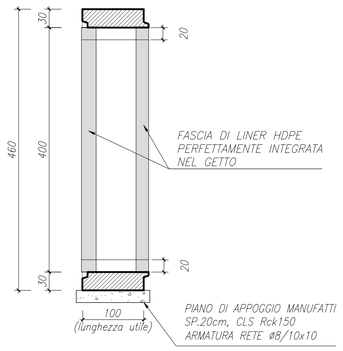

ARMATURA SCATOLARE
SEZIONE TRASVERSALE
SCALA 1:50

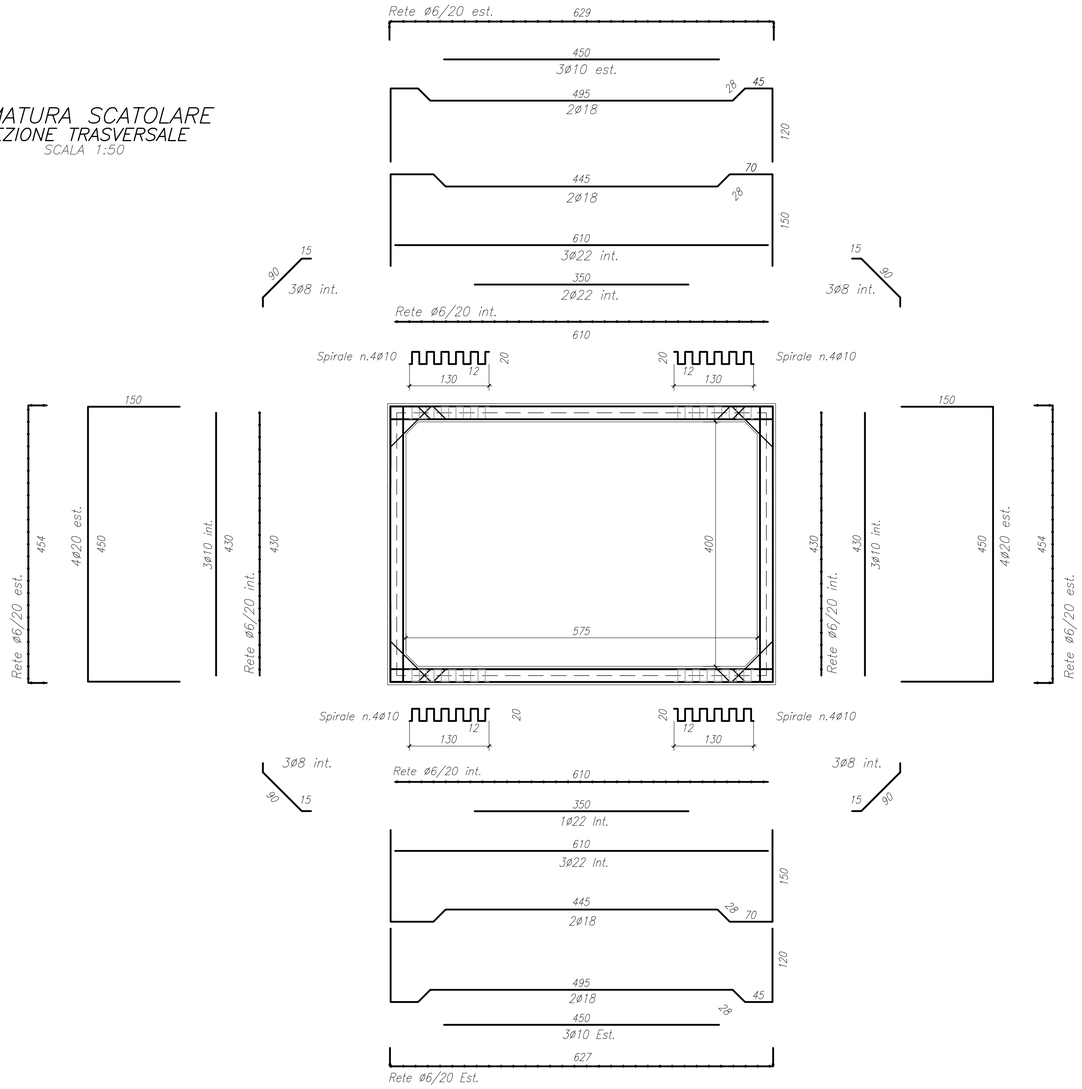

CARPENTERIA SCATOLARE
PIANTA
SCALA 1:50

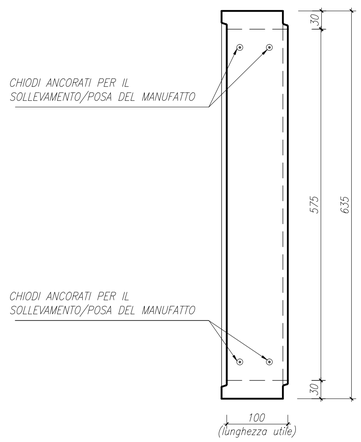

PARTICOLARE INCASTRO SCATOLARE
Sp=30cm
SCALA 1:5

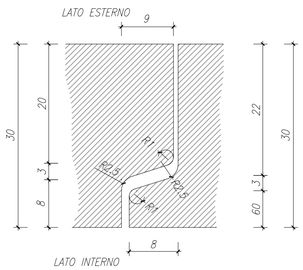

MATRICE DI REVISIONE

REV	DATA	DESCRIZIONE MODIFICA

N.B.: LA TAVOLA SOSTITUISCE QUELLA RELATIVA AL CODICE E DEL PROGETTO ESECUTIVO

CONCESSIONI AUTOSTRADALI LOMBARDE — Autostrada Pedemontana Lombarda

COLLEGAMENTO AUTOSTRADALE
DALMINE - COMO - VARESE - VALICO DEL GAGGIOLO E OPERE AD ESSO CONNESSE

CODICE C.U.P. F11B06000270007

TRATTE B1, B2, C, D, TRVA13+14, GREENWAY

AS BUILT

TRATTA B1

OPERE D'ARTE MINORI - OPERE IDRAULICHE
OPERE IDRAULICHE SUL CANALE DI GRONDA
GENERALE
ARMATURA SCATOLARE PREFABBRICATO 5.75x4.00m spess 30cm RICOPRIMENTO 50-250CM

IDENTIFICAZIONE ELABORATO

CODICE PROGETTO: F00107B

WBS									
FASE PROGETTUALE	LOTTO	ZONA	OPERA	TRATTO D'OPERA	AMBITO	TIPO ELABORATO	PROGRESSIVO	REVISIONE	
A	1	A0X	ID000	0	ON	AR	002	m	

Scala: Varie

DATA	DESCRIZIONE	REV
Dicembre 2015	Emissione	E

CONCEDENTE
CONCESSIONI AUTOSTRADALI LOMBARDE

CONCESSIONARIO
Autostrada Pedemontana Lombarda
Direttore Tecnico: Ing. Enrico Arini
Referente Tecnico: Arch. Giovanni Cannito

APPROVATO
Autostrada Pedemontana Lombarda
Il Direttore dei Lavori: Ing. Francesco Domanico

IMPRESA

RAGGRUPPAMENTO TEMPORANEO IMPRESE:

Mandataria	Mandante	Mandante	Mandante cooptata
STRABAG A.G.	GLF Grandi Lavori Fincosit S.p.A.	Impresa costruzioni Giuseppe Maltauro S.p.A.	STRABAG S.p.A.

STRABAG — GLF GRANDI LAVORI FINCOSIT — IMPRESA COSTRUZIONI GIUSEPPE MALTAURO — STRABAG

PROGETTISTA - PROGETTO ESECUTIVO DI DETTAGLIO

RAGGRUPPAMENTO TEMPORANEO PROGETTISTI:

Mandataria	Mandante	Mandante	Mandante
3TI PROGETTI ITALIA INGEGNERIA INTEGRATA S.p.A.	GP Ingegneria srl GESTIONE PROGETTI DI INGEGNERIA		Arch. Salvatore Vermiglio

RESPONSABILE DI PROGETTO ED INCARICATO DELL'INTEGRAZIONE FRA LE VARIE PRESTAZIONI:
Ing. Alberto Cecchini

Dott. Ing. ALBERTO CECCHINI — Ordine degli Ingegneri della Provincia di Roma n. 15158

ELABORAZIONE PROGETTUALE

PROGETTISTA
COPREM S.r.l.

DIRETTORE TECNICO
Ing. Andrea Locatelli

Redatto: Ghezzi — Verificato: Locatelli — Approvato: Possati

3TI ITALIA S.p.A.
DIRETTORE TECNICO
Ing. Stefano Luca Possati
Ordine degli Ingegneri
Provincia di Roma n. 20809