PIANTA (CARR. EST)

1:20

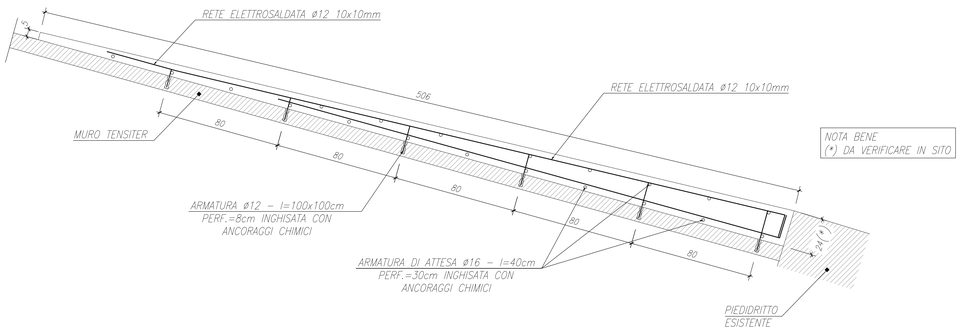

NOTA BENE
(*) DA VERIFICARE IN SITO

SEZIONE TRASVERSALE TIPO (CARR. EST)

1:20

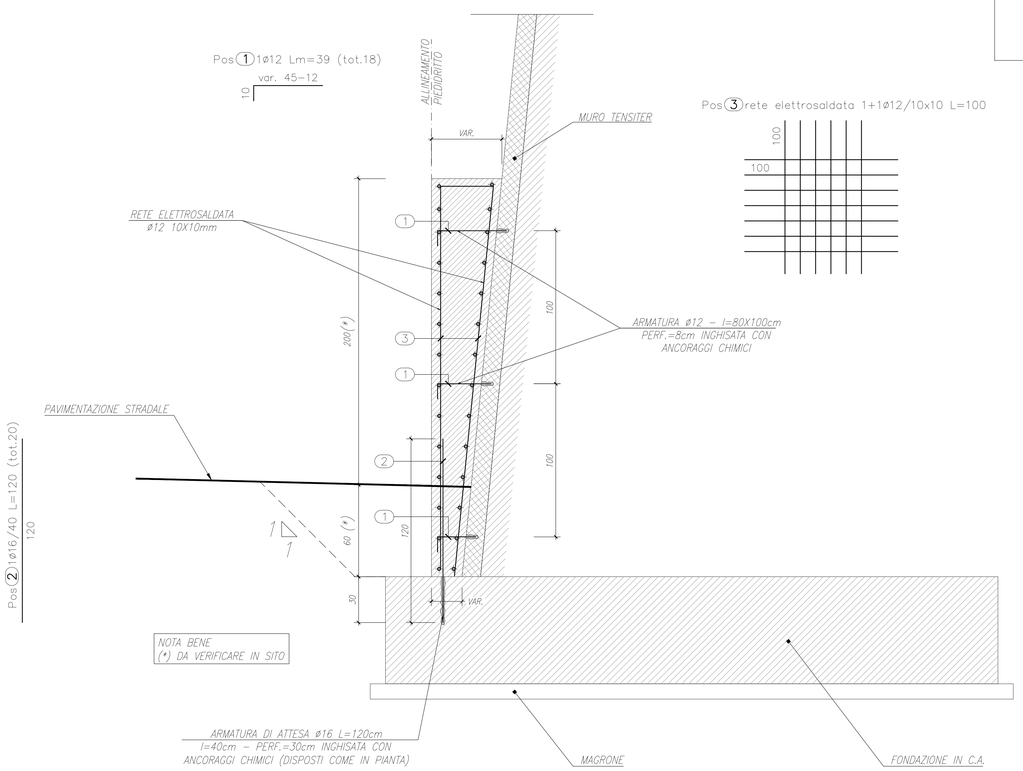

ELEMENTO: MURO CARR. EST						N.ELEMENTI: 1
POSIZIONE	N. PEZZI	ø [mm]	L [cm]	L. TOT [m]	PESO [kg]	SCHEMA PIEGATURA (misure al filo esterno)
1	18	12	38.5	6.93	6.15	10 / var. 45–12
2	20	16	120.0	24.00	37.87	120
3	440	12	100.0	440.00	390.72	100
PESO TOTALE: 434.74			x 1 elemento			= 434.74 kg

RIEPILOGO DISTINTA FERRI – Acciaio tipo B450C		
ø [mm]	Lunghezza [m]	Peso [Kg]
12	446.93	396.87
16	24.00	37.87
	Peso totale del ferro kg 434.75	

MATRICE DI REVISIONE

REV	DATA	DESCRIZIONE MODIFICA

N.B.: LA TAVOLA SOSTITUISCE QUELLA RELATIVA AL CODICE E DEL PROGETTO ESECUTIVO

CONCESSIONI AUTOSTRADALI LOMBARDE — Autostrada Pedemontana Lombarda

COLLEGAMENTO AUTOSTRADALE
DALMINE - COMO - VARESE - VALICO DEL GAGGIOLO E OPERE AD ESSO CONNESSE

CODICE C.U.P. F11B06000270007

TRATTE B1, B2, C, D, TRVA13+14, GREENWAY

AS BUILT

TRATTA B1

SICUREZZA STRADALE
STRUTTURALI BARRIERE
PARTICOLARI TRANSIZIONI SU CAVALCAVIA DELLE INDUSTRIE - TAV.1

IDENTIFICAZIONE ELABORATO

CODICE PROGETTO: F00107B

WBS								
FASE PROGETTUALE	LOTTO	ZONA	OPERA	TRATTO D'OPERA	AMBITO	TIPO ELABORATO	PROGRESSIVO	REVISIONE
A	1	A0X	BS000	0	SG	CA	001	E

Scala: VARE

DATA	DESCRIZIONE	REV
Gennaio 2016	Emissione	E

CONCEDENTE

CONCESSIONI AUTOSTRADALI LOMBARDE

CONCESSIONARIO

Autostrada Pedemontana Lombarda — Direttore Tecnico: Ing. Enrico Airiti — Referente Tecnico: Ing. Sabrina Lattuada

APPROVATO

Autostrada Pedemontana Lombarda — Il Direttore dei Lavori: Ing. Francesco Domanico

IMPRESA

RAGGRUPPAMENTO TEMPORANEO IMPRESE:

Mandataria	Mandante	Mandante	Mandante cooptata
STRABAG A.G.	GLF Grandi Lavori Fincosit S.p.A.	Impresa costruzioni Giuseppe Maltauro S.p.A.	STRABAG S.p.A.

STRABAG — GRANDI LAVORI FINCOSIT — MALTAURO — STRABAG

PROGETTISTA - PROGETTO ESECUTIVO DI DETTAGLIO

RAGGRUPPAMENTO TEMPORANEO PROGETTISTI:

Mandataria	Mandante	Mandante	Mandante
3TI PROGETTI ITALIA INGEGNERIA INTEGRATA S.p.A.	GP Ingegneria srl GESTIONE PROGETTI DI INGEGNERIA	CONSORZIO STABILE	Arch. Salvatore Vermiglio

RESPONSABILE DI PROGETTO ED INCARICATO DELL'INTEGRAZIONE FRA LE VARIE PRESTAZIONI:
Ing. Alberto Cecchini

DOTT. ING. ALBERTO CECCHINI — ORDINE INGEGNERI LECCO 1558

ELABORAZIONE PROGETTUALE

PROGETTISTA:
3TI PROGETTI ITALIA S.p.A

3TI ITALIA S.p.A.
DIRETTORE TECNICO
Ing. Stefano Luca Possati
Ordine degli Ingegneri
Provincia di Roma n. 20809

Redatto: Modesti — Verificato: Di Sanzo — Approvato: Possati