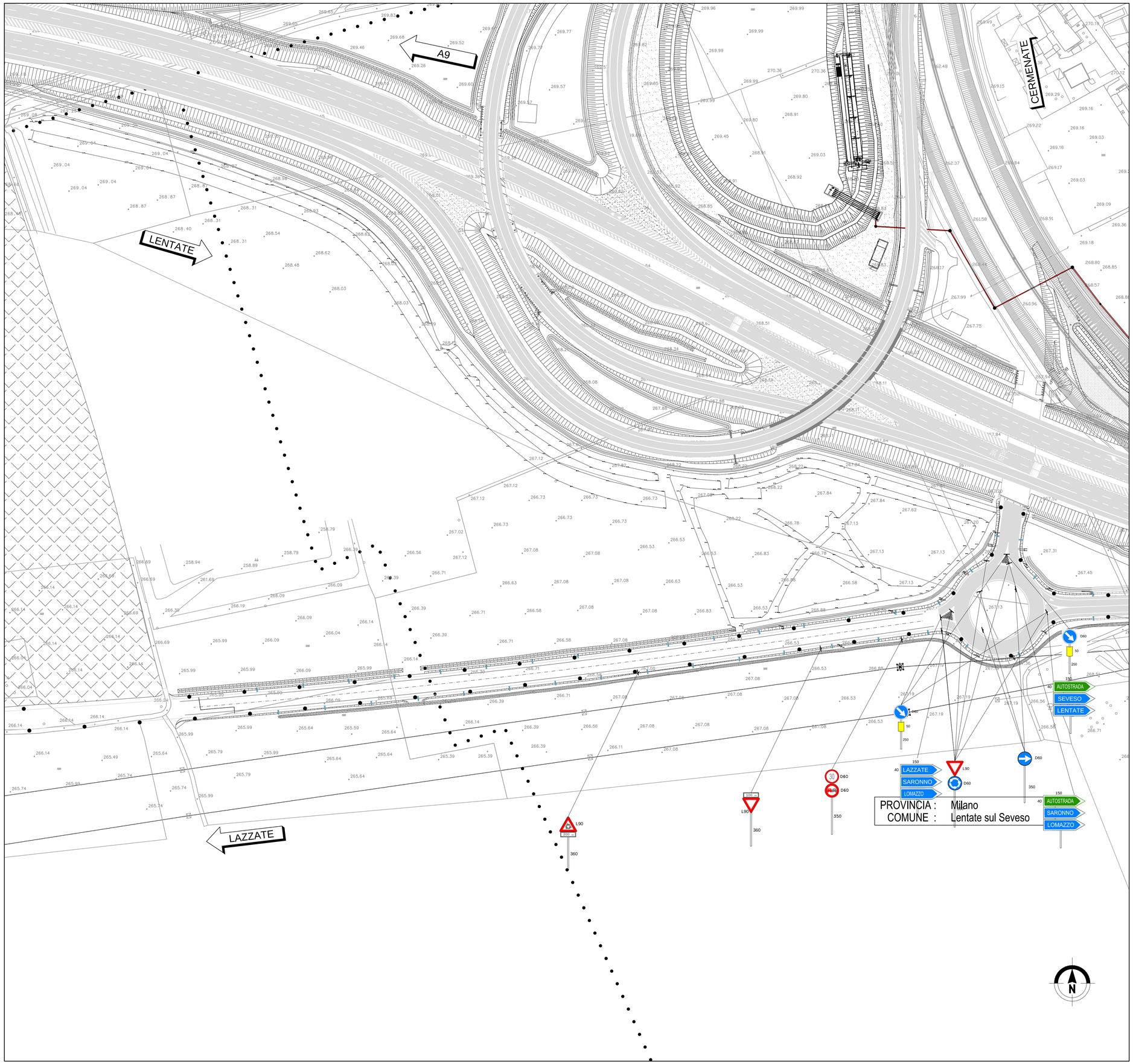

QUADRO DI UNIONE TANGENZIALE DI LAZZATE

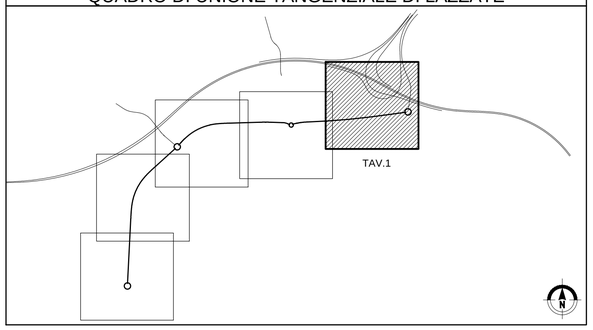

LEGENDA SEGNALETICA ORIZZONTALE
Strisce longitudinali Art.138-139 del Regolamento

CONTINUA

DISCONTINUE

c — 3 m 3 m 3 m 3 m — Per separazione dei sensi di marcia e delle corsie di marcia nei tratti con velocità non superiore a 50 Km/h o in galleria

e — 3 m 3 m 3 m 3 m — Per delimitare le corsie di accelerazione e decelerazione

f — 1 m 1 m 1 m 1 m — Per strisce di margine, per interruzione di linee continue in corrispondenza di accessi laterali o di passi carrabili

Larghezza minima strisce longitudinali escluse quelle di margine per autostrade e per strade extraurbane principali: 15 cm

La larghezza minima delle strisce di margine per le autostrade e per le strade extraurbane principali: 25 cm

MATRICE DI REVISIONE

REV	DATA	DESCRIZIONE MODIFICA

N.B.: LA TAVOLA SOSTITUISCE QUELLA RELATIVA AL CODICE E DEL PROGETTO ESECUTIVO

CONCESSIONI AUTOSTRADALI LOMBARDE — Autostrada Pedemontana Lombarda

COLLEGAMENTO AUTOSTRADALE
DALMINE - COMO - VARESE - VALICO DEL GAGGIOLO E OPERE AD ESSO CONNESSE

CODICE C.U.P. F11B06000270007

TRATTE B1, B2, C, D, TRVA13+14, GREENWAY

AS BUILT

TRATTA B1
SICUREZZA STRADALE
SEGNALETICA ORIZZONTALE E VERTICALE
PLANIMETRIA TANGENZIALE DI LAZZATE TAV. 1

IDENTIFICAZIONE ELABORATO

CODICE PROGETTO: F00107B

WBS								
FASE PROGETTUALE	LOTTO	ZONA	OPERA	TRATTO D'OPERA	AMBITO	TIPO ELABORATO	PROGRESSIVO	REVISIONE
A	1	I09	SE000	0	SG	P1	001	E_01

Scala: 1:1000

DATA	DESCRIZIONE	REV
Settembre 2017	Emissione. Ordine di Servizio 18	E
Novembre 2017	Revisione	E_01

CONCEDENTE
CONCESSIONI AUTOSTRADALI LOMBARDE

CONCESSIONARIO
Autostrada Pedemontana Lombarda — Direttore Tecnico: Ing. Giuseppe Sambo; Referente Tecnico: Ing. Sabrina Lattuada

APPROVATO
Autostrada Pedemontana Lombarda — Il Direttore dei Lavori: Ing. Francesco Domanico

IMPRESA
RAGGRUPPAMENTO TEMPORANEO IMPRESE:

Mandataria	Mandante	Mandante	Mandante cooptata
STRABAG A.G.	GLF Grandi Lavori Fincosit S.p.A.	ICM S.p.A.	STRABAG S.p.A.

PROGETTISTA - PROGETTO ESECUTIVO DI DETTAGLIO
RAGGRUPPAMENTO TEMPORANEO PROGETTISTI:

Mandataria	Mandante	Mandante	Mandante
3TI PROGETTI ITALIA INGEGNERIA INTEGRATA S.p.A.	GP ingegneria srl GESTIONE PROGETTI DI INGEGNERIA	consorzio cooperative costruzioni	Arch. Salvatore Vermiglio

RESPONSABILE DI PROGETTO ED INCARICATO DELL'INTEGRAZIONE FRA LE VARIE PRESTAZIONI:
Ing. Alberto Cecchini

ALBERTO CECCHINI — Ordine degli Ingegneri della Provincia di Roma n. 15158

ELABORAZIONE PROGETTUALE
PROGETTISTA:
3TI PROGETTI ITALIA S.p.A

3TI ITALIA S.p.A.
DIRETTORE TECNICO
Ing. Stefano Luca Possati
Ordine degli Ingegneri
Provincia di Roma n. 20809

Redatto: De Ceglie — Verificato: Sorge — Approvato: Possati