TABELLA FERRI

MONOPALO TIPO "A"
cartello da 6 a 10 mq

CARPENTERIA FONDAZIONE
SCALA 1:50

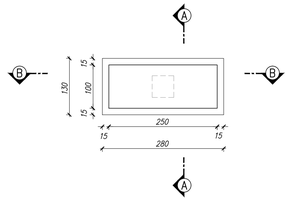

SEZIONE A–A
SCALA 1:50

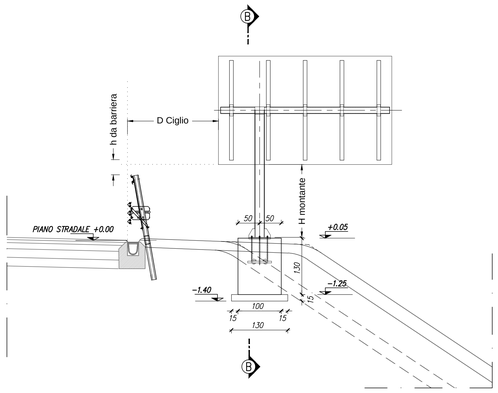

SEZIONE B–B
SCALA 1:50

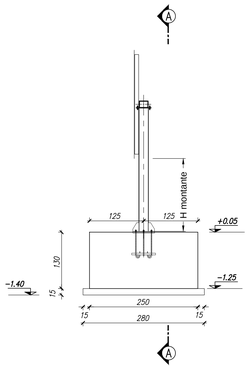

ARMATURA FONDAZIONE – PIANTA
SCALA 1:25

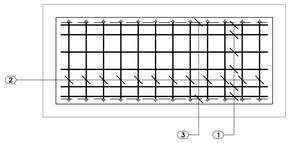

ARMATURA – SEZIONE A–A
SCALA 1:25

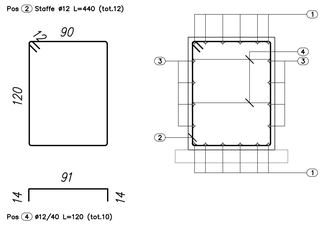

ARMATURA – SEZIONE B–B
SCALA 1:25

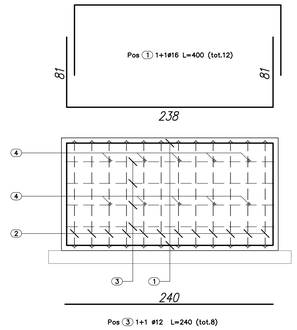

TABELLA MATERIALI

MAGRONE DI PULIZIA E LIVELLAMENTO

- CLASSE DI RESISTENZA : C12/15
- CONTENUTO MIN. CEMENTO : 150 kg/mc

FONDAZIONE IN OPERA

- CLASSE DI RESISTENZA : C25/30
- CLASSE DI CONSISTENZA SLUMP : S4/S5
- MAX DIMENSIONE AGGREGATO : 30 mm
- CONTENUTO MIN. CEMENTO : 300 kg/mc
- CLASSE DI ESPOSIZIONE : XC2
- COPRIFERRO : C = 40 mm

ACCIAIO D'ARMATURA

- ACCIAIO PER CEMENTO ARMATO B450 C

ACCIAIO CARPENTERIA

- ACCIAIO PER TUBO D'ARMATURA S355J0

MALTA MICROPALI

- Rapporto acqua/cemento<0.5 – Rck >30 MPa – Cemento 600 kg/mc di impasto – Fluidificanti non areati ed eventuale bentonite<4% del peso del cemento – Aggregato malte di iniezione costituito da sabbia fine lavata

$\phi_s = \phi_{barra}$	$\phi_{mandrino}$
$\phi_s \leq 12$ mm	$4\phi_{barra}$
12 mm $< \phi_s \leq 16$ mm	$5\phi_{barra}$
16 mm $< \phi_s \leq 25$ mm	$8\phi_{barra}$
25 mm $< \phi_s \leq 50$ mm	$10\phi_{barra}$

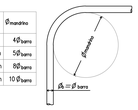

TABELLA FERRI

MONOPALO TIPO "B"
cartello da 10 a 14 mq

CARPENTERIA FONDAZIONE
SCALA 1:50

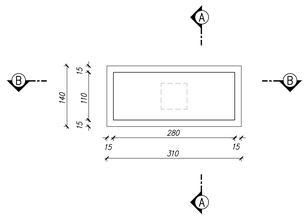

SEZIONE A–A
SCALA 1:50

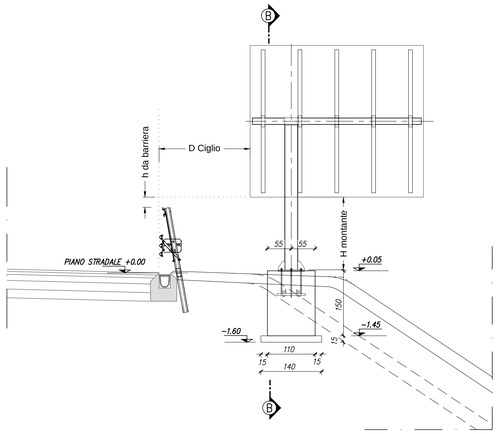

SEZIONE B–B
SCALA 1:50

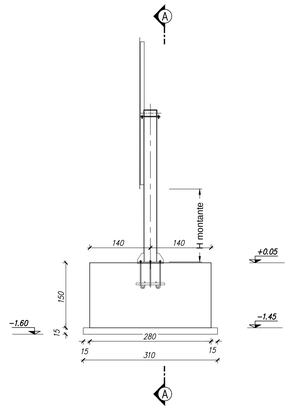

ARMATURA FONDAZIONE – PIANTA
SCALA 1:25

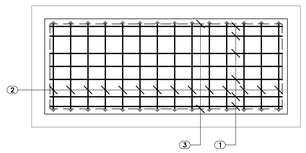

ARMATURA – SEZIONE A–A
SCALA 1:25

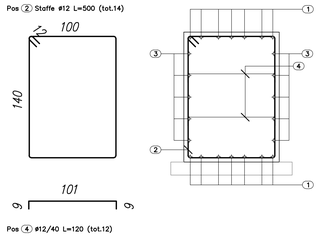

ARMATURA – SEZIONE B–B
SCALA 1:25

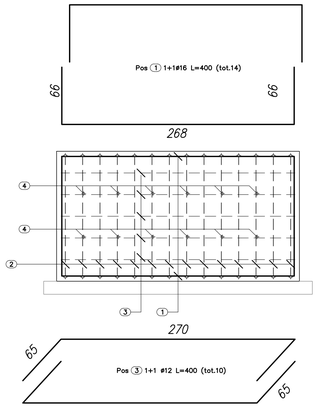

MATRICE DI REVISIONE

REV	DATA	DESCRIZIONE MODIFICA
	-	-
	-	-
	-	-
	-	-
	-	-
	-	-

N.B.: LA TAVOLA SOSTITUISCE QUELLA RELATIVA AL CODICE E - - - - - - - DEL PROGETTO ESECUTIVO

CONCESSIONE AUTOSTRADALI LOMBARDE — Autostrada Pedemontana Lombarda

COLLEGAMENTO AUTOSTRADALE
DALMINE - COMO - VARESE - VALICO DEL GAGGIOLO E OPERE AD ESSO CONNESSE
CODICE C.U.P. F11B99007097

TRATTE B1, B2, C, D, TRVA13+14, GREENWAY

AS BUILT

TRATTA B1
SICUREZZA STRADALE
STRUTTURALI SEGNALETICA
CARPENTERIA E ARMATURA FONDAZIONI CARTELLI MONOPALO - TAV.1

IDENTIFICAZIONE ELABORATO

CODICE PROGETTO: F001078

WBS									
FASE PROGETTUALE	LOTTO	ZONA	OPERA	TRATTO D'OPERA	AMBITO	TIPO ELABORATO	PROGRESSIVO	REVISIONE	
A	1	A0X	SE000	0	SG	CA	103	E	

Scala: 1:50

DATA:	DESCRIZIONE	REV
Giugno 2018	Emissione	E

CONCEDENTE: CONCESSIONE AUTOSTRADALI LOMBARDE

CONCESSIONARIO: Autostrada Pedemontana Lombarda — Direttore Tecnico: Ing. Giuseppe Sambo; Referente Tecnico: Ing. Sabrina Lattuada

APPROVATO: Autostrada Pedemontana Lombarda — Il Direttore dei Lavori: Ing. Francesco Domanico

IMPRESA

RAGGRUPPAMENTO TEMPORANEO IMPRESE:

Mandataria	Mandante	Mandante	Mandante cooptata
STRABAG A.G.	GLF Grandi Lavori Fincosit S.p.A.	ICM S.p.A.	STRABAG S.p.A.

PROGETTISTA - PROGETTO ESECUTIVO DI DETTAGLIO

RAGGRUPPAMENTO TEMPORANEO PROGETTISTI:

Mandataria	Mandante	Mandante	Mandante
3TI PROGETTI ITALIA S.p.A.	GP Progetti S.r.l.	ICM	Arch. Salvatore Vernuccio

RESPONSABILE DI PROGETTO ED INCARICATO DELL'INTEGRAZIONE FRA LE VARIE PRESTAZIONI:
Ing. Alberto Cecchini

ELABORAZIONE PROGETTUALE

PROGETTISTA:
3TI PROGETTI ITALIA S.p.A

3TI ITALIA S.p.A.
DIRETTORE TECNICO
Ing. Stefano Luca Rossoni
Ordine degli Ingegneri
Provincia di Roma n. 20809

Redatto: Perucci — Verificato: Di Sanzo — Approvato: Possati