ARMATURA ZATTERA
SCALA 1:50

STRATO INFERIORE
(I° strato)

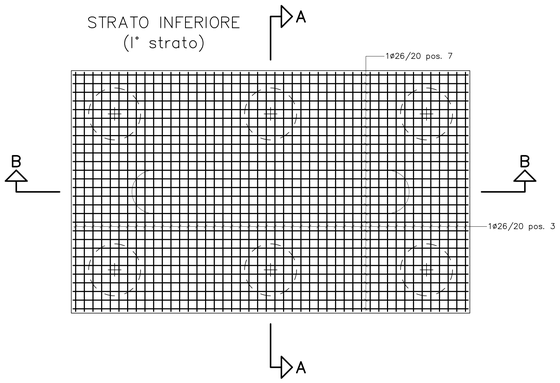

STRATO INFERIORE
(II° strato)

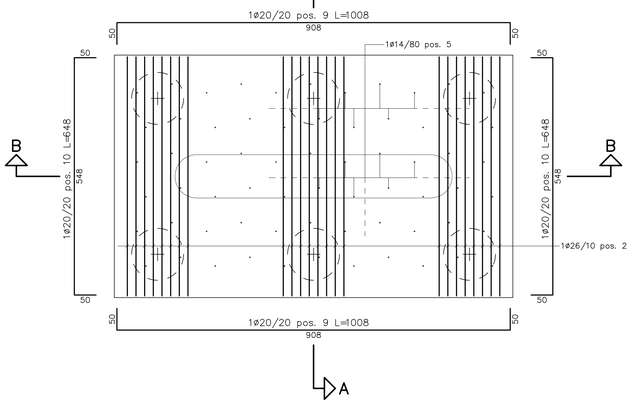

STRATO INFERIORE
(I° strato)

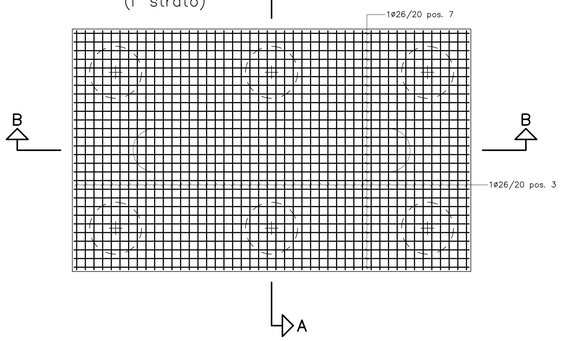

SEZIONE A – A
(Fondazioni)
SCALA 1:50

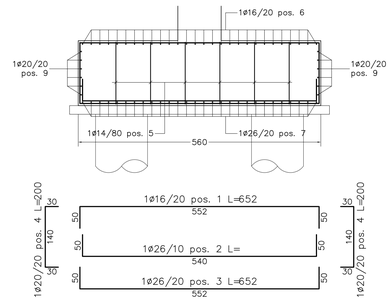

SEZIONE B – B
(Fondazioni)
SCALA 1:50

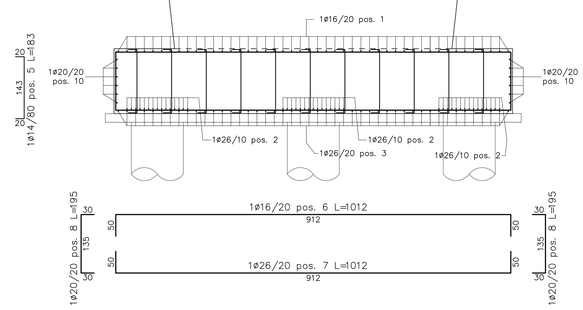

ARMATURA BAGGIOLO SCALA 1:20

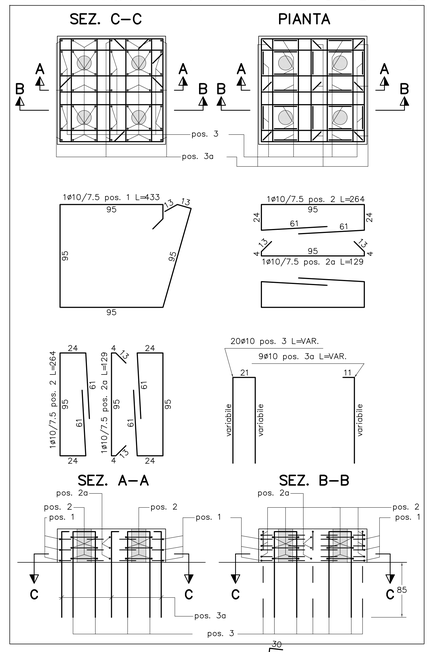

SEZIONE A – A
(Elevazione)
SCALA 1:50

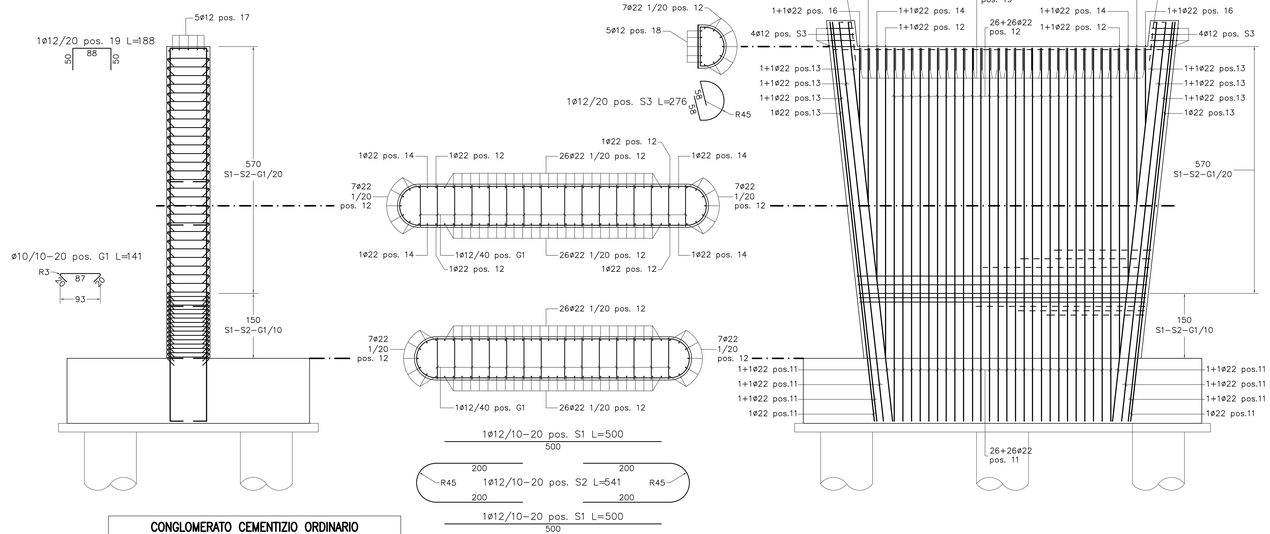

VISTA FRONTALE
SCALA 1:50

CONGLOMERATO CEMENTIZIO ORDINARIO

Elemento Strutturale	Copriferro minimo (cm)	Classi di resistenza (MPa)	Classi di esposizione	Classi di consistenza
CLS DI PULIZIA E LIVELLAMENTO	–	C12/15	–	–
PALI	5.0	C25/30	XC2	S3 – S4
ZATTERE DI PILE E SPALLE	3.5	C25/30	XC2	S3 – S4
ELEVAZIONE SPALLE	3.5	C25/30	XC2	S3 – S4
ELEVAZIONE PILE E PULVINI	3.5	C25/30	XF2	S3 – S4
SOLETTA IMPALCATO	3.0	C32/40	XC4	S4
CORDOLI E MARCIAPIEDI	3.0	C32/40	XF2	S4
VELETTA E PREDALLES	3.0	C32/40	XF4	S4

ARMATURE PER C.A.

ACCIAIO AD ADERENZA MIGLIORATA CONTROLLATO IN STABILIMENTO AVENTE LE SEGUENTI CARATTERISTICHE:
- B450C
- $f_y/f_{yk} \leq 1.35$
- (f_t/f_y) medio ≥ 1.13

f_y = Singolo valore tensione di snervamento
f_{yk} = Valore caratteristico di riferimento
f_t = Singolo valore tensione di rottura

CARPENTERIA METALLICA

- TRAVI PRINCIPALI E TRASVERSI
  Acciaio con caratteristiche meccaniche pari a S355 J0–W
- CONTROVENTI
  Acciaio con caratteristiche meccaniche pari a S355 J0–W
- PIOLI
  Tipo "Nelson" ø22
  Acciaio S235J2
  tensione di rottura fu=450 MPa
- BULLONI AD ALTA RESISTENZA
  Bulloni secondo UNI 3740 così associati:
  VTI cl. 10.9 secondo UNI 5712;
  DADI classe 10 secondo UNI 5713;
  RONDELLE C 50 secondo UNI 5714
- i bulloni dovranno essere montati con una rosetta sotto la testa della vite e una rosetta sotto il dado;
- i bulloni dovranno essere contrassegnati con le indicazioni del produttore e la classe di resistenza;
- i bulloni disposti verticalmente avranno la testa della vite rivolta verso l'alto e il dado verso il basso
- SALDATURE
  Secondo CNR UNI 10011/97

# ARMATURA PALI
D=1.2 m – L=22.0 m
SCALA 1:200

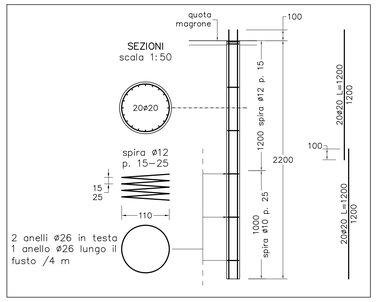

ANAS S.p.A.
DIREZIONE CENTRALE PROGRAMMAZIONE PROGETTAZIONE

PA 12/09
CORRIDOIO PLURIMODALE TIRRENICO - NORD EUROPA
ITINERARIO AGRIGENTO - CALTANISSETTA - A19
S.S. N° 640 "DI PORTO EMPEDOCLE"
AMMODERNAMENTO E ADEGUAMENTO ALLA CAT. B DEL D.M. 5.11.2001
Dal km 44+000 allo svincolo con l'A19

PROGETTO ESECUTIVO

Contraente Generale: Empedocle s.c.p.a.

OPERE D'ARTE MINORI
CAVALCAVIA
Cavalcavia alla progressiva 19+380
Armatura Pila

Codice Unico Progetto (CUP) : F91B09000070001
Codice Elaborato:
PA12_09 - E 1 3 3 C V 2 0 8 C V 0 8 B B B 0 1 6 A
Scala: 1:50

REV.	DATA	DESCRIZIONE	REDATTO	VERIFICATO	APPROVATO	AUTORIZZATO
F						
E						
D						
C						
B						
A	Aprile 2011	EMISSIONE	T. FASOLO	F. NIGRELLI	M. LITI	P. PAGLINI

Responsabile del Procedimento: Ing. MAURIZIO ARAMINI

Il Progettista: Dott. Ing. GIAN LUCA MENCONI – ORDINE DEGLI INGEGNERI DI FIRENZE N° 4933

Il Consulente Specialista: STI ITALIA S.p.A. – DIRETTORE TECNICO Ing. Stefano Lucio Pescetti – Ordine degli Ingegneri Provincia di Roma n. 20809

Il Geologo: Dott. Geol. D'ANGELO MAURIZIO N. 1607 – ORDINE REGIONALE DEI GEOLOGI DI SICILIA

Il Coordinatore per la sicurezza in fase di progetto: Dott. Ing. ALESSANDRO SALVIA – ORDINE INGEGNERI ROMA N° 14853

Il Direttore dei lavori: Dott. Ing. PEPPINO MARASCIO – ORDINE INGEGNERI ROMA N° 14447