PIANTA DELLE FONDAZIONI DI SPALLE E PILE - scala 1:100

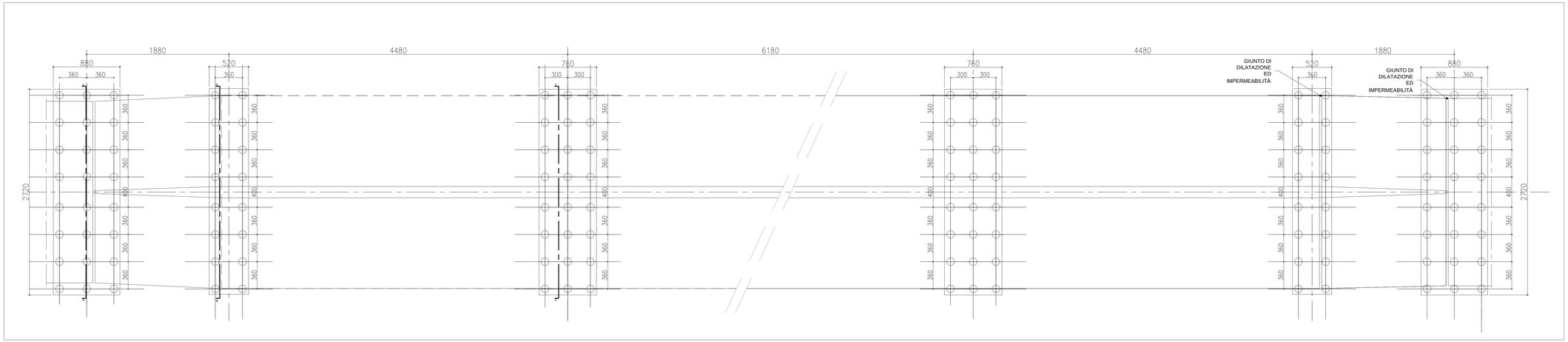

SEZ. LONGITUDINALE PILE LATERALI - scala 1:100

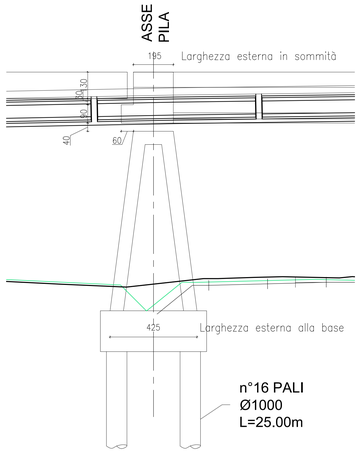

SEZ. B-B PILE LATERALI - scala 1:100

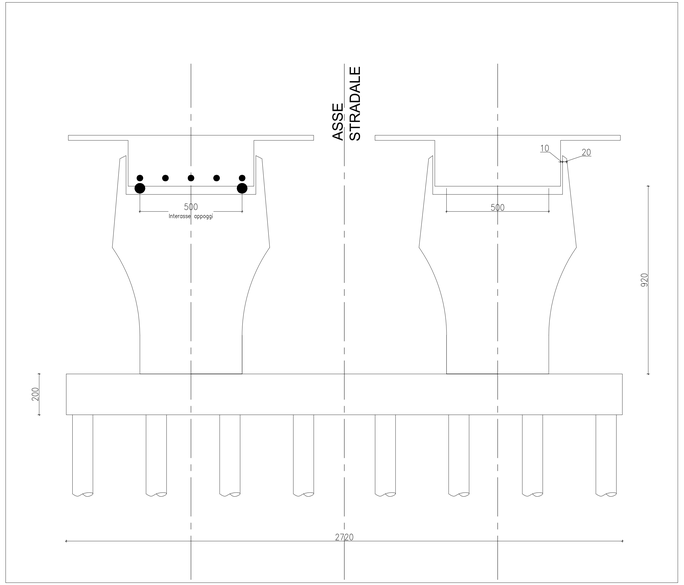

SEZ C-C PILE CENTRALI - scala 1:100

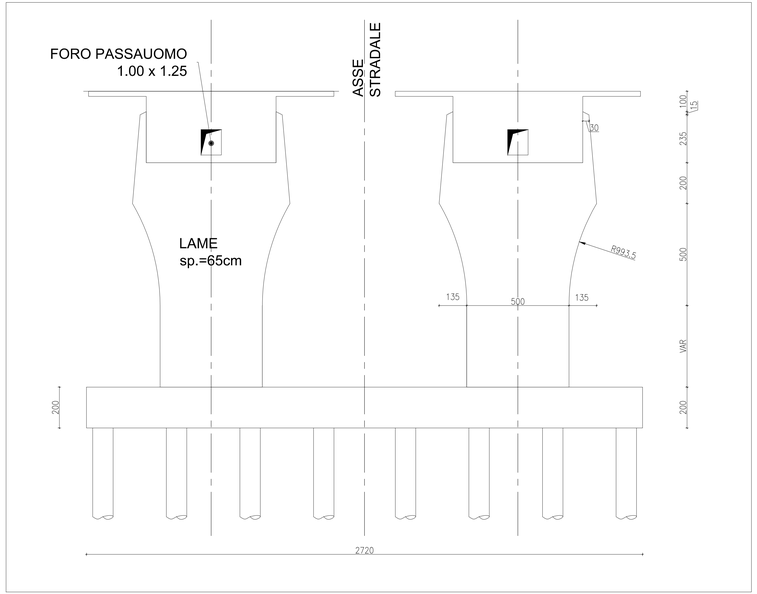

SEZ. A-A PILE LATERALI - scala 1:200

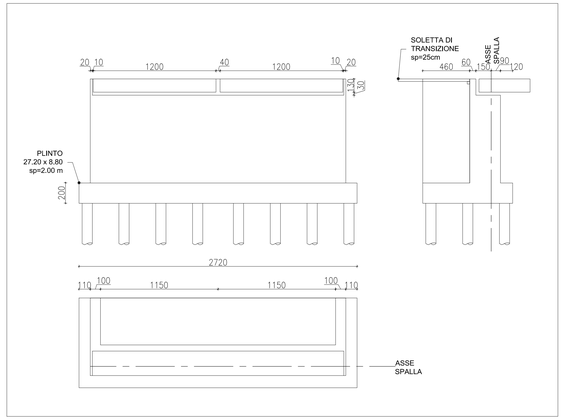

anas GRUPPO FS ITALIANE

Anas S.p.A. – Gruppo Ferrovie dello Stato Italiane
Società con socio unico soggetta all'attività di direzione e coordinamento di Ferrovie dello Stato Italiane S.p.A. e concessionaria ai sensi del D.L. 138/2002 (convertito con L. 178/2002)

Struttura Territoriale Emilia Romagna
Viale A. Masini, 8 – 40126 Bologna T [+39] 051 6301111 – F [+39] 051 244970
Pec anas.emiliaromagna@postacert.stradeanas.it – www.stradeanas.it

S.S. 67 "Tosco–Romagnola"
Adeguamento da Classe al Porto di Ravenna

PROGETTO DEFINITIVO

PROGETTISTI: *Zoller Ingegneria Srl*	GRUPPO DI PROGETTAZIONE
IL GEOLOGO	
COORDINATORE PER LA SICUREZZA IN FASE DI PROGETTAZIONE	
VISTO: IL RESP. DEL PROCEDIMENTO *Ing. Anna Maria Nasori*	
PROTOCOLLO / DATA	

OPERE D'ARTE MAGGIORI
Viadotto Fiumi Uniti
Pianta delle fondazioni, di spalle e pile

CODICE PROGETTO	NOME FILE	REVISIONE	SCALA
PROGETTO: S S 2 8	T00VI00STR01A.dwg CODICE ELAB. T 0 0 V I 0 0 S T R 0 1	A	Varie

REV.	DESCRIZIONE	DATA	REDATTO	VERIFICATO	APPROVATO
A	EMISSIONE	Febbraio 2021	N. Pagani Ceso	M. Zanchettin	L. Zoller