A0

PIANTA DISPOSIZIONE APPARECCHI DI APPOGGIO

SCALA 1:50

●	ISOLATORE ELASTOMERICO
V=3610 KN (MASSIMO CARICO VERTICALE IN CONDIZIONE SISMICA)	
Fzd=9380 KN (MASSIMO CARICO VERTICALE ALLO SLU STATICO)	
Ke=2.01 KN/mm (RIGIDEZZA ORIZZONTALE EQUIVALENTE)	
Kv=1954 KN/mm (RIGIDEZZA VERTICALE)	

PARTICOLARE ISOLATORE ELASTOMERICO

SCALA 1:5

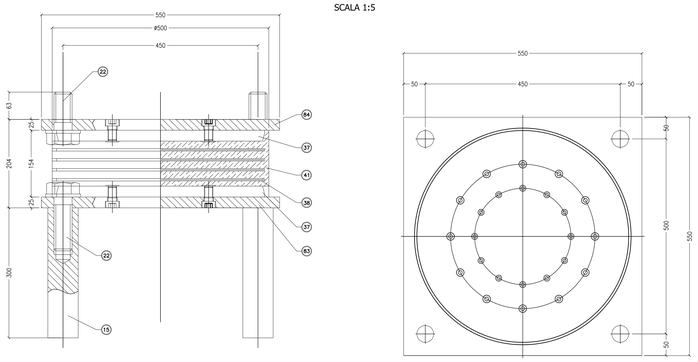

POS.	PEZZI	DESCRIZIONE - DIMENSIONI	MATERIALE
84	1	Piastra d'ancoraggio superiore	S275JR EN 10025
83	1	Piastra d'ancoraggio inferiore	S275JR EN 10025
41		Gomma vulcanizzata	G=0.8 MPa
38		Lamiera di rinforzo vulcanizzata	S275JR EN 10025
37	2	Piastra vulcanizzata	S275JR EN 10025
22	8	Vite d'ancoraggio TE M42	Classe 8.8 EN 20898
15	4	Zanca d'ancoraggio	TC40 TD+T EN 10025

PARTICOLARE GIUNTO DI DILATAZIONE

SCALA 1:5

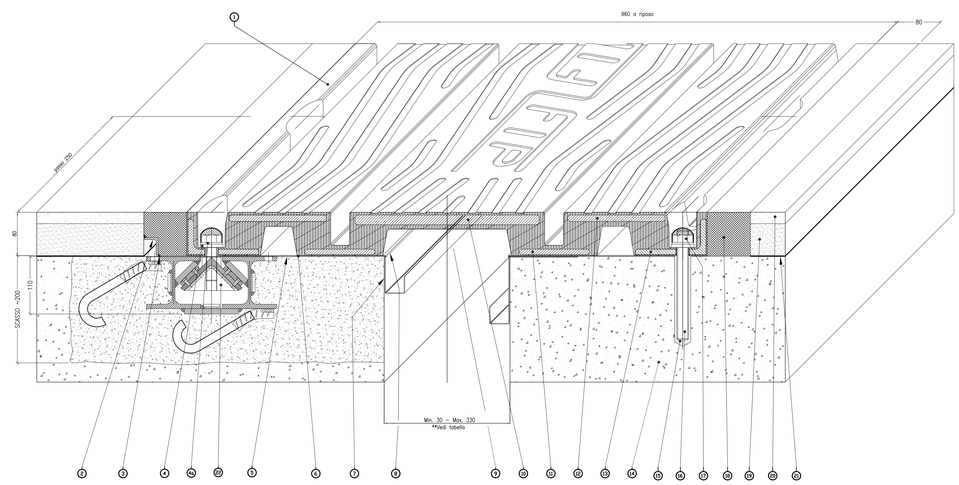

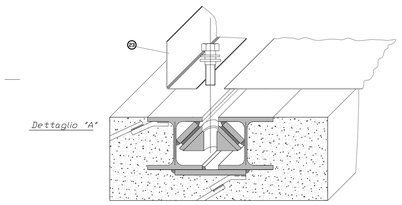

ANCORAGGIO CON GUIDA PER MOVIMENTO TRASVERSALE

* NOTA: Se la guida di scorrimento trasversale viene installata sull'impalcato deve essere predisposto uno scasso di 60 cm circa;
Se la guida viene installata sulla spalla/paraghiaia, questo deve avere una larghezza minima di 60 cm circa.

**Apertura Varco

TEMPERATURA °C	0 °C	10 °C	20 °C	30 °C
Apertura varco mm	200	185	170	155

Valori indicativi per esecuzione getto soletta

23	Lamiera di sconnessione	X5 CrNi 1810 EN 10088
22	Ancoraggio con guida	S275JR+S355JR+PTFE
21	Impermeabilizzazione impalcato	
20	Manto d'usura	
19	Binder	
18	Massello	EPOBLOCK ME 3C
17	Dado M20 UNI 5588	Classe 8 EN 20898
16	Barra filettata M20	Classe B7 ASTM
14	Resina di ancoraggio	Primer 150 Zanche
14	Testata soletta	
13	Angolare	S235JR EN 10025
12	Piastra ponte	S355J2G3 EN 10025
11	Piatto	S275JR EN 10025
10	Piastra ponte	S355J2G3 EN 10025
9	Scossalina raccolta acque	X5 CrNi 1810 EN 10088
8	Lamiera di scorrimento	X5 CrNi 1810 EN 10088
7	Stesa e rasatura stucco pareti vert.	S FIP 180
6	Stuccatura	EPOBLOCK 180
5	Bocciardatura e mano d'attacco	Primer 150 Zanche
4a	Rondella per M20	UNI 6592
4	Rondella asolata 62x42x6	C40
3	Stuccatura	S FIP 180
2	Profilo di drenaggio a "L"	X5 CrNi 1810 EN 10088
1	Elemento modulare	Gomma vulc.60±5 Sh/A

PARTICOLAREISOLATORE APPOGGIO

SCALA 1:5

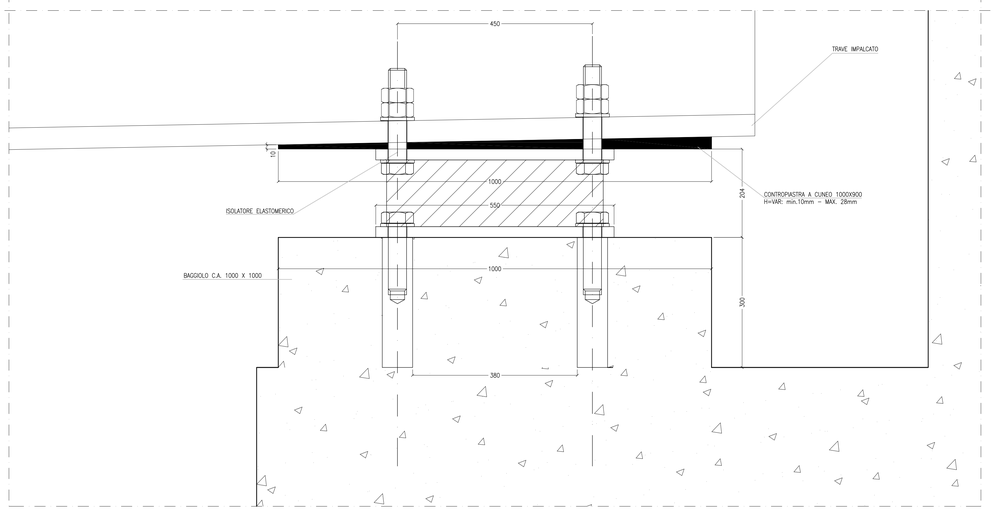

CONGLOMERATO CEMENTIZIO ORDINARIO

Elemento Strutturale	Copriferro minimo (cm)	Classi di resistenza (MPa)	Classi di esposizione	Classi di consistenza
CLS DI PULIZIA E LIVELLAMENTO	–	C12/15	–	–
PALI	5.0	C25/30	XC2	S3 – S4
ZATTERE DI PILE E SPALLE	3.5	C25/30	XC2	S3 – S4
ELEVAZIONE SPALLE	3.5	C25/30	XF2	S3 – S4
ELEVAZIONE PILE E PULVINI	3.5	C25/30	XF2	S3 – S4
SOLETTA IMPALCATO	3.0	C32/40	XC4	S4
CORDOLI E MARCIAPIEDI	3.0	C32/40	XF2	S4
VELETTA E PREDALLES	3.0	C32/40	XF4	S4

ARMATURE PER C.A.

ACCIAIO AD ADERENZA MIGLIORATA CONTROLLATO IN STABILIMENTO AVENTE LE SEGUENTI CARATTERISTICHE:
- B450C
- $f_y/f_{yk} \leq 1.35$
- (f_t/f_y) medio ≥ 1.13

f_y = Singolo valore tensione di snervamento
f_{yk} = Valore caratteristico di riferimento
f_t = Singolo valore tensione di rottura

CARPENTERIA METALLICA

- TRAVI PRINCIPALI E TRASVERSI
  Acciaio con caratteristiche meccaniche pari a S355 J0-W
- CONTROVENTI
  Acciaio con caratteristiche meccaniche pari a S355 J0-W
- PIOLI
  Tipo "Nelson" ø22
  Acciaio S235J2
  tensione di rottura fu=450 MPa
- BULLONI AD ALTA RESISTENZA
  Bulloni secondo UNI 3740 così associati:
  VITI cl. 10.9 secondo UNI 5712;
  DADI classe 10 secondo UNI 5713;
  RONDELLE C 50 secondo UNI 5714
- i bulloni dovranno essere montati con una rosetta sotto la testa della vite e una rosetta sotto il dado;
- i bulloni dovranno essere contrassegnati con le indicazioni del produttore e la classe di resistenza;
- i bulloni disposti verticalmente avranno la testa della vite rivolta verso l'alto e il dado verso il basso
- SALDATURE
  Secondo CNR UNI 10011/97

ANAS S.p.A.
DIREZIONE CENTRALE PROGRAMMAZIONE PROGETTAZIONE

PA 12/09
CORRIDOIO PLURIMODALE TIRRENICO - NORD EUROPA
ITINERARIO AGRIGENTO - CALTANISSETTA - A19
S.S. N° 640 "DI PORTO EMPEDOCLE"
AMMODERNAMENTO E ADEGUAMENTO ALLA CAT. B DEL D.M. 5.11.2001
Dal km 44+000 allo svincolo con l'A19

PROGETTO ESECUTIVO

Contraente Generale: Empedocle s.c.p.a.

OPERE D'ARTE MINORI
CAVALCAVIA
Cavalcavia alla progressiva 22+353
Schema di vincolo, appoggi e giunti

Codice Unico Progetto (CUP) : F91B09000070001
Codice Elaborato:
PA12_09 - E 1 3 4 C V 2 0 9 C V 0 9 E D B 0 1 7 A
Scala: 1:50/1:5

REV.	DATA	DESCRIZIONE	REDATTO	VERIFICATO	APPROVATO	AUTORIZZATO
F						
E						
D						
C						
B						
A	Aprile 2011	EMISSIONE	T. FASOLO	F. NIGRELLI	M. LITI	P. PAGLIINI

Responsabile del Procedimento: Ing. MAURIZIO ARAMINI

Il Progettista: Dott. Ing. GIAN LUCA AGENTINO – Ordine degli Ingegneri di Firenze n° 4533

Il Consulente Specialista: 3TI ITALIA S.p.A. – Direttore Tecnico – Ing. Stefano Luca Frescobaldi – Ordine degli Ingegneri Provincia di Siena n. 208D9

Il Geologo: Dott. Geol. D'ANGELO MAURIZIO – Ordine Regionale dei Geologi di Sicilia n. 1607

Il Coordinatore per la sicurezza in fase di progetto: Dott. Ing. ALESSANDRO SALVATORE GERARDO – Ordine degli Ingegneri di Roma n° 14853

Il Direttore dei lavori: Dott. Ing. PEPPINO MARRASSINO – Ordine degli Ingegneri di Roma n° 14447