PARTICOLARE COPERTURA POZZETTO
Scala 1:20

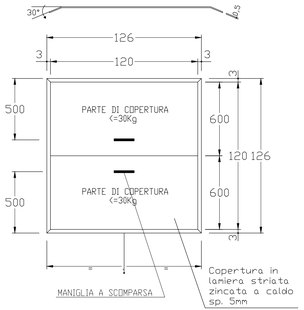

PART. MANIGLIA

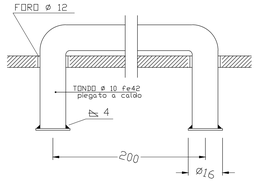

SEZIONE A-A
Scala 1:20

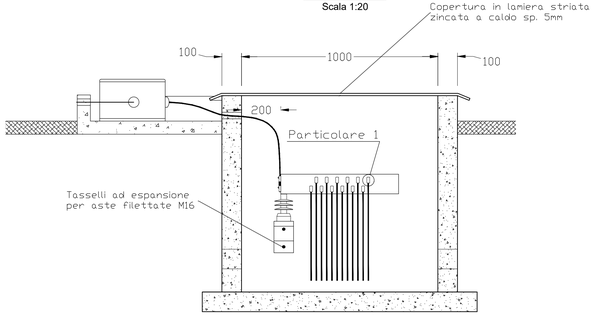

PARTICOLARE 1
Connessione del negativo al collettore di terra in piatto di rame con capocorda a compressione

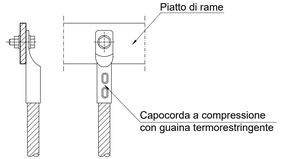

PARTICOLARE 2
Connessione al binario con capocorda a compressione e bussola di rame (Tipo Cembre AR60 o similare)

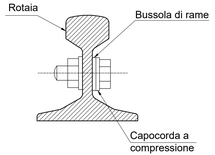

PARTICOLARE COLLEGAMENTO NEGATIVO: PIANTA
Scala 1:50

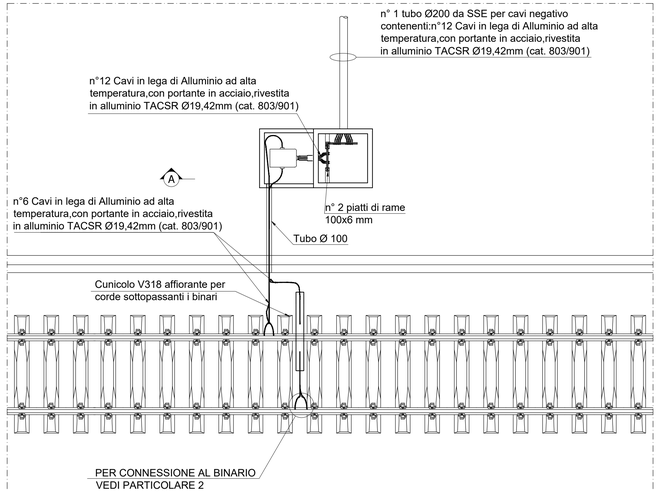

COMMITTENTE:

RFI RETE FERROVIARIA ITALIANA
GRUPPO FERROVIE DELLO STATO ITALIANE

DIREZIONE INVESTIMENTI
PROGETTI PALERMO

SOGGETTO TECNICO:

RFI RETE FERROVIARIA ITALIANA
GRUPPO FERROVIE DELLO STATO ITALIANE

DIREZIONE TERRITORIALE PRODUZIONE DI PALERMO
S.O. INGEGNERIA

PROGETTAZIONE:

SINTAGMA S.r.l. - ITALIANA SISTEMI S.r.l.

TIMBRO E FIRMA DEL PROGETTISTA

INGEGNERI DELLA PROVINCIA DI PALERMO
Dott. Ing. MARCO GRANIERI
Iscritto all'albo degli Ingegneri della Provincia di Palermo al n. 4421
DOTTORE INGEGNERE
MARCO GRANIERI
SETTORE INDUSTRIALE
SETTORE DELL'INFORMAZIONE

PROGETTO DEFINITIVO

ELETTRIFICAZIONE LINEA: PALERMO - TRAPANI (Via Milo)
TRATTA: ALCAMO DIRAMAZIONE(e) - TRAPANI(i)

SOTTOSTAZIONE ELETTRICA (SSE) DI MILO
Opere Elettromeccaniche Piazzale
Pozzetto Negativo SSE

SCALA 1:100
Foglio - di -

PROGETTO/ANNO	SOTTOPR.	LIVELLO	NOME DOC.	PROGR.OP.	FASE FUNZ.	NUMERAZ.
3 0 4 8 1 7	S 0 1	P D	T T S S	4 8	0 0 1	E F 4 2 1

Revis.	Descrizione	Progettista	Data	Verificato	Data	Approvato	Data	Autorizzato	Data
A	Emissione	Ing. Granieri	MAG. 19						

LINEA	SEDE TECN.	NOME DOC.	NUMERAZ.

Verificato e trasmesso	Data	Convalidato	Data	Archiviato	Data

Nome File: 304817_S01_PD_TTSS_48_001_EF421