KEY PLAN

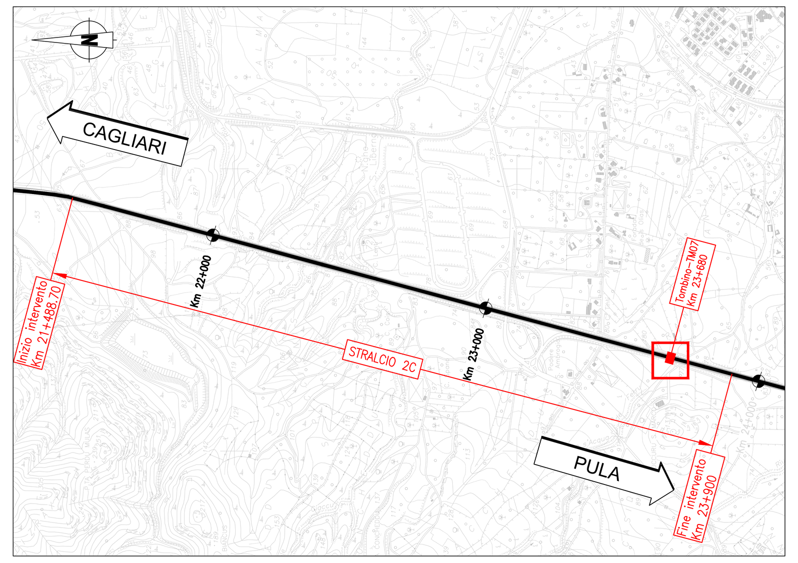

NOTA

LE DIMENSIONI RIPORTATE NELL' ELABORATO CONTRASSEGNATE CON IL SIMBOLO (*) SONO DA VERIFICARE IN LOCO DURANTE LE LAVORAZIONI

TRAVE DI COLLEGAMENTO

SEZIONE TIPO
(1:20)

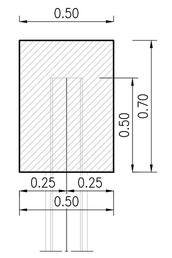

MICROPALO PARATIE

SEZIONE TIPO
(1:5)

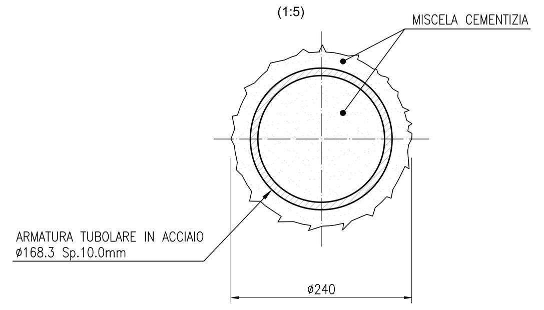

MICROPALO TRIVELLATO ARMATO CON PROFILO TUBOLARE IN ACCIAIO NON VALVOLATO E REALIZZATO MEDIANTE RIEMPIMENTO DEL FORO, DOPO LA POSA DELLE ARMATURE, TRAMITE UN TUBO DI ALIMENTAZIONE DISCESO FINO A 10÷15 CM DAL FONDO E DOTATO SUPERIORMENTE DI UN IMBUTO O TRAMOGGIA DI CARICO. IL RIEMPIMENTO SARÀ PROSEGUITO FINO A CHE LA MALTA/MISCELA IMMESSA RISALGA IN SUPERFICIE SCEVRA DI INCLUSIONI E MISCELAZIONI CON IL FLUIDO DI PERFORAZIONE. SI ATTENDERÀ PER ACCERTARE LA NECESSITÀ O MENO DI RABBOCCHI E SI POTRÀ QUINDI ESTRARRE IL TUBO DI CONVOGLIAMENTO ALLORQUANDO IL FORO SARÀ INTASATO E STAGNATO. EVENTUALI RABBOCCHI DA ESEGUIRE PRIMA DI RAGGIUNGERE TALE SITUAZIONE VANNO PRATICATI ESCLUSIVAMENTE DAL FONDO DEL FORO.

TABELLA TIRANTI PARATIE

FASE DI SCAVO	LIVELLO	Distanza da testa trave	L_L (m)	L_B (m)	α (°)	Trefoli (n°)	To (kN)	Tes (kN)	Tcoll (kN)	Dp (mm)	i (m)
01	1°	2.00	5.5	10	45°	3	200	280	340	160	1.60
02	1°	2.50	5.5	10	45°	3	200	280	340	160	1.60

NOTA: TUTTI I BULBI DEI TIRANTI SONO DA REALIZZARE CON LA TECNOLOGIA DELLE INIEZIONI MULTIPLE E RIPETUTE
TUTTI I TIRANTI DEVONO ESSERE COLLAUDATI SECONDO AICAP, 2012

LEGENDA

- L_L LUNGHEZZA TRATTO LIBERO
- L_B LUNGHEZZA BULBO DI ANCORAGGIO
- α INCLINAZIONE RISPETTO ORIZZONTALE
- Trefoli NUMERO TREFOLI
- To PRETIRO
- Tes TIRO DI ESERCIZIO
- Tcoll TIRO DI COLLAUDO
- Dp DIAMETRO PERFORAZIONE
- i INTERASSE ORIZZONTALE

ANAS S.p.A.
Direzione Progettazione e Realizzazione Lavori

S.S.195 "SULCITANA"
COMPLETAMENTO ITINERARIO CAGLIARI - PULA - LOTTO 2

COLLEGAMENTO CON LA S.S 130 E AEROPORTO CAGLIARI ELMAS
DAL Km 21+488,70 AL Km 23+900,00
RELAZIONE ARCHEOLOGICA E PROGETTAZIONE DEFINITIVA

PROGETTO DEFINITIVO — COD. CA12

PROGETTAZIONE: ANAS - DIREZIONE PROGETTAZIONE E REALIZZAZIONE LAVORI

PROGETTISTA E RESPONSABILE INTEGRATORE PRESTAZIONI SPECIALISTICHE
Ing. M. RASIMELLI
Ordine Ingegneri Provincia di Perugia n° A632

GRUPPO DI PROGETTAZIONE
Ing. D. BONADIES
Ing. P. LOSPENNATO
Ing. S. PELLEGRINI
Ing. A. POLLI
Ing. C. CASTELLANO
Ing. G.N. GUERRINI
Ing. M. TANZINI
Ing. A. LUCIA

IL GEOLOGO
S. PIAZZOLI

COORDINATORE PER LA SICUREZZA IN FASE DI PROGETTAZIONE
Ing. L. IOVINE

VISTO: IL RESP. DEL PROCEDIMENTO
Ing. M. COGHE

IL GRUPPO DI PROGETTAZIONE:
rpa — MANDATARIA
PINI SWISS ENGINEERS SA — Via Besso 7 - 6900 Lugano - Svizzera — MANDANTE
PINI SWISS ENGINEERS Srl — Via Cavour 2 - 22074 Lomazzo (CO) - Italia — MANDANTE

PROTOCOLLO | DATA:

STRUTTURE
ATTRAVERSAMENTI IDRAULICI
TM07 - TOMBINO KM 23+680
OPERE PROVVISIONALI - PIANTA, SEZIONI E PARTICOLARI

ORDINE DEGLI INGEGNERI DELLA PROVINCIA DI PERUGIA — Sezione A N° A632 — DOTT. INGEGNERE MARCO RASIMELLI — SETTORE CIVILE E AMBIENTALE, SETTORE INDUSTRIALE, SETTORE DELL'INFORMAZIONE

CODICE PROGETTO (PROGETTO / LIV. PROG. / N. PROG.)	NOME FILE / CODICE ELAB.	REVISIONE	SCALA
DPCA12 D 2001	T00TM07STRDI01A.dwg / T00TM07STRDI01	A	VARIE

REV.	DESCRIZIONE	DATA	REDATTO	VERIFICATO	APPROVATO
D					
C					
B					
A	PRIMA EMISSIONE	Giugno 2020	G. MONDIN	A. POLLI	M. RASIMELLI