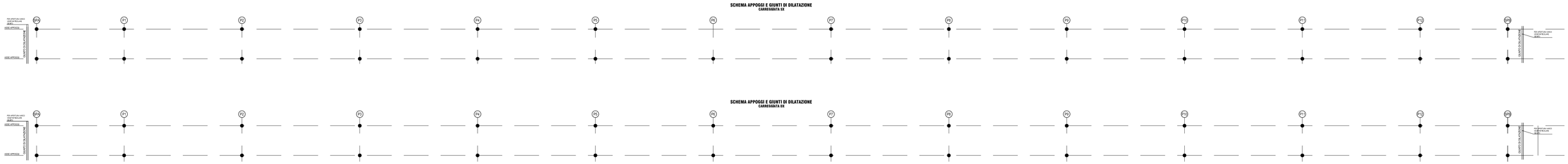

PARTICOLARE POSIZIONAMENTO GIUNTO DI DILATAZIONE

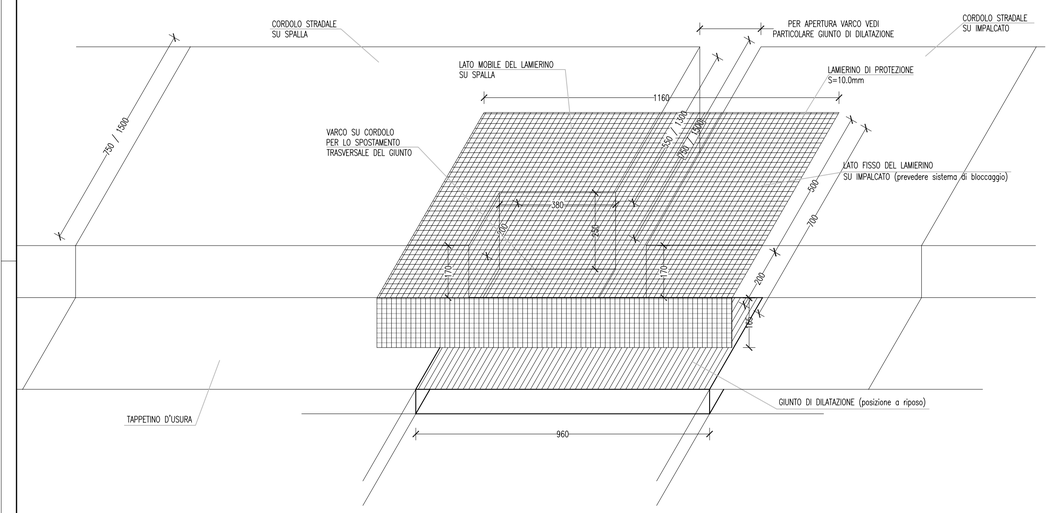

PARTICOLARE GIUNTO DI DILATAZIONE

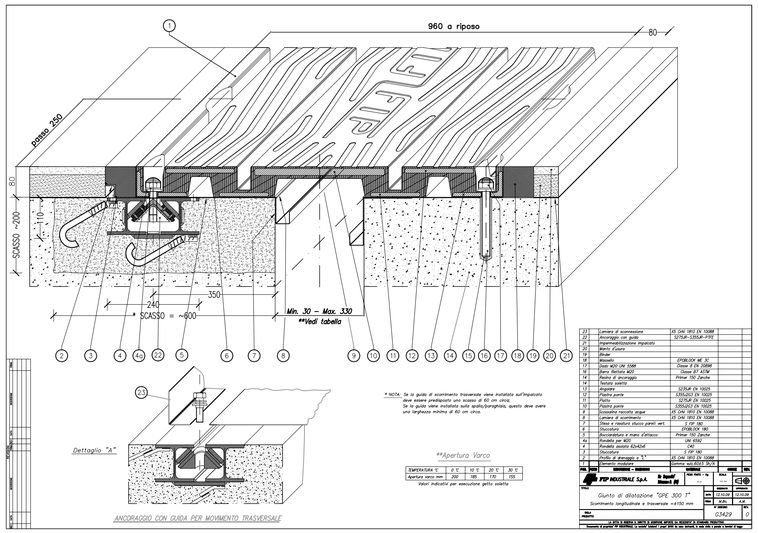

ISOLATORE ELASTOMERICO
V=10980 KN (MASSIMO CARICO VERTICALE IN CONDIZIONE SISMICA)
Fzd=21220 KN (MASSIMO CARICO VERTICALE ALLO SLU STATICO)
Ke=3.03 KN/mm (RIGIDEZZA ORIZZONTALE EQUIVALENTE)
Kv=2814 KN/mm (RIGIDEZZA VERTICALE)

PARTICOLARE APPOGGIO

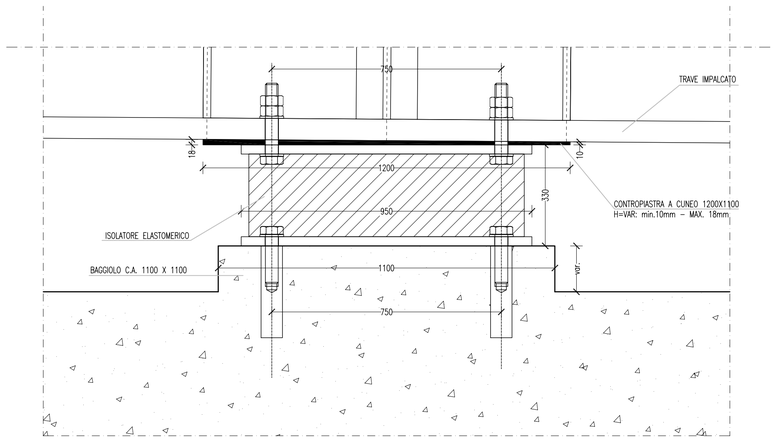

PARTICOLARE ISOLATORE ELASTOMERICO

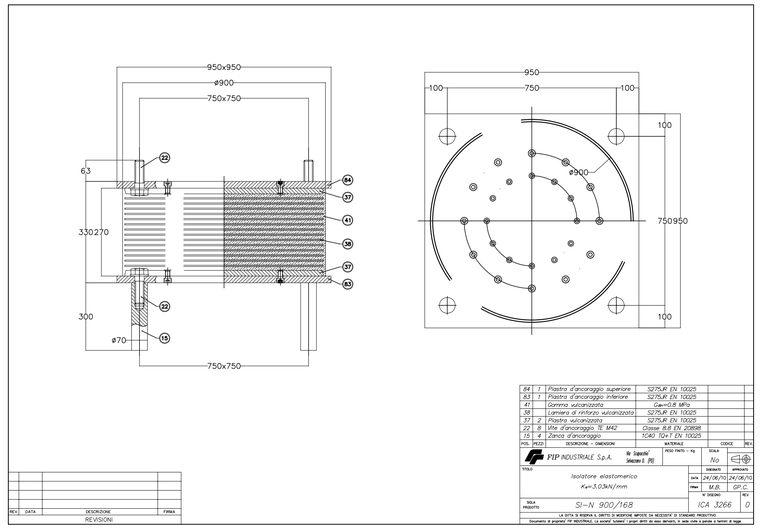

ANAS S.p.A.
DIREZIONE CENTRALE PROGRAMMAZIONE PROGETTAZIONE

PA 12/09
CORRIDOIO PLURIMODALE TIRRENICO - NORD EUROPA
ITINERARIO AGRIGENTO - CALTANISSETTA - A19
S.S. N° 640 "DI PORTO EMPEDOCLE"
AMMODERNAMENTO E ADEGUAMENTO ALLA CAT. B DEL D.M. 5.11.2001
Dal km 44+000 allo svincolo con l'A19

PROGETTO ESECUTIVO

Contraente Generale: Empedocle s.c.p.a.

OPERE D'ARTE MAGGIORI
VIADOTTI
Viadotto Giulfo
Schema di vincolo, appoggi, giunti e dispositivi sismici

Codice Unico Progetto (CUP) : F91B09000070001
Codice Elaborato:
PA12_09 - E 1 4 4 V I 2 0 1 V I 0 1 E D X 0 9 5 A
Scala: VARIE

REV.	DATA	DESCRIZIONE	REDATTO	VERIFICATO	APPROVATO	AUTORIZZATO
F						
E						
D						
C						
B						
A	Dicembre 2010	EMISSIONE	T. FASOLO	F. NIGRELLI	M. LITI	P. PAGLINI

Responsabile del proncedimento: Ing. MAURIZIO ARAMINI

Il Progettista: Dott. Ing. GIAN LUCA MENCHINI – ORDINE DEGLI INGEGNERI DI FIRENZE N° 4533

Il Consulente Specialista: 3TI ITALIA S.p.A. – DIRETTORE TECNICO Ing. Stefano Luca Passani – Ordine degli Ingegneri Provincia di Roma n. 20809

Il Geologo: ORDINE REGIONALE DEI GEOLOGI DI SICILIA – Dott. Geol. D'ANGELO MAURIZIO N. 1607

Il Coordinatore per la sicurezza in fase di progetto: Dott. Ing. ALESSANDRO SALVATORE GERMANÀ – ORDINE INGEGNERI ROMA N° 14853

Il Direttore dei lavori: Dott. Ing. PEPPINO MARASCO – ORDINE INGEGNERI ROMA N° 14447