## SEZIONE I-I
SCALA 1:50

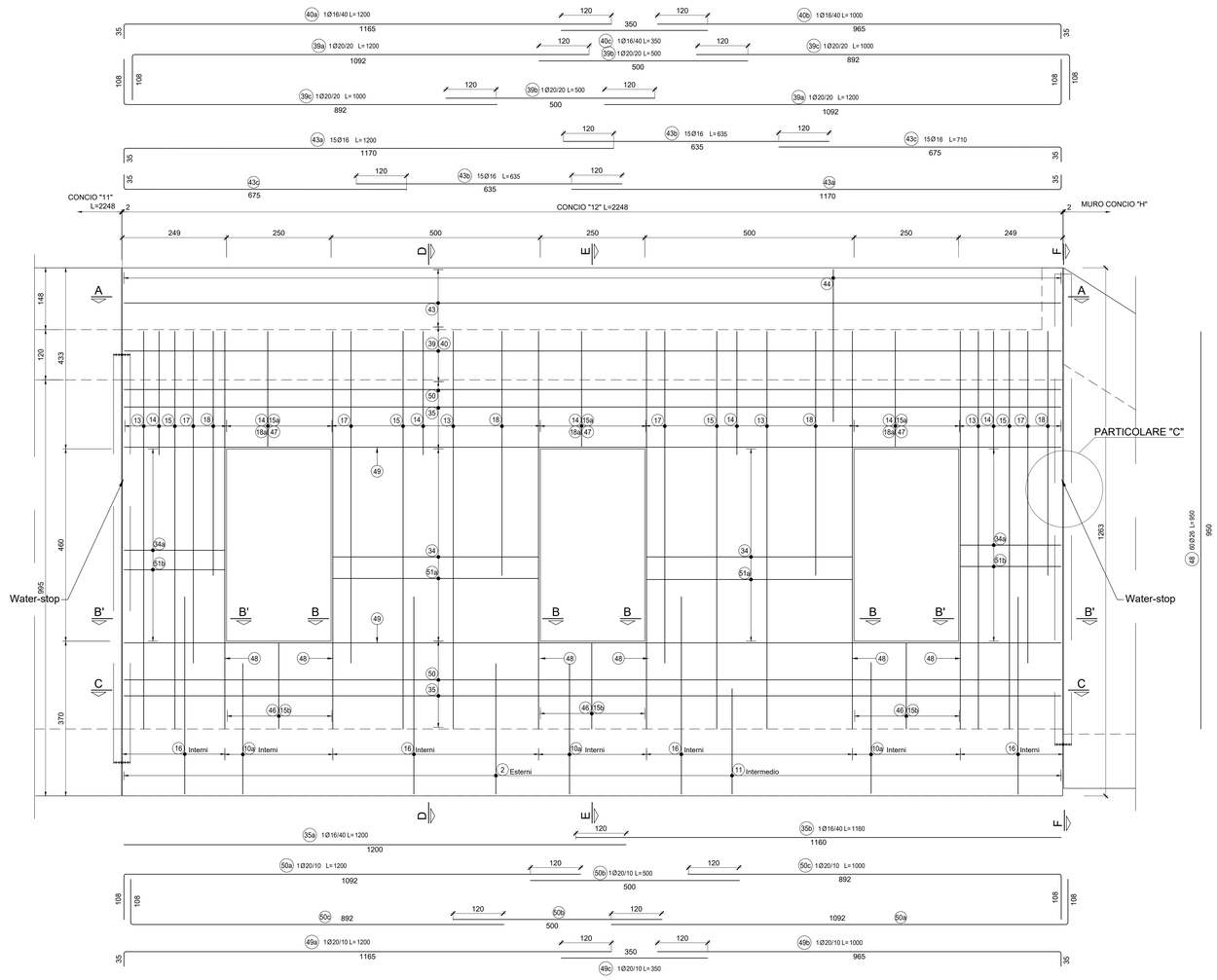


## SEZIONE H-H
SCALA 1:50

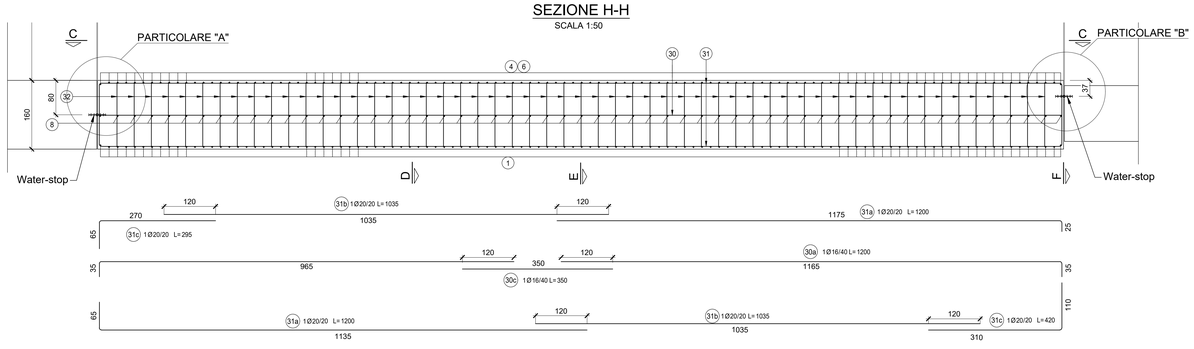


## SEZIONE G-G
SCALA 1:50

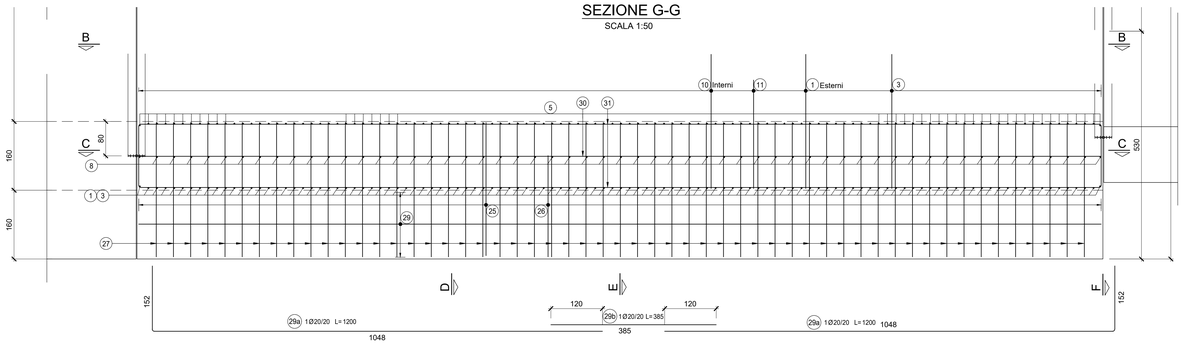


## SEZIONE B-B
SCALA 1:50

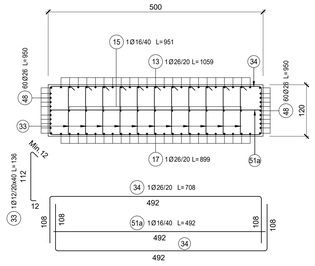

## SEZIONE B'-B'
SCALA 1:50

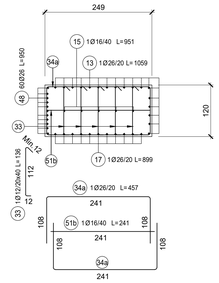

## PARTICOLARE"A"
SCALA 1:20

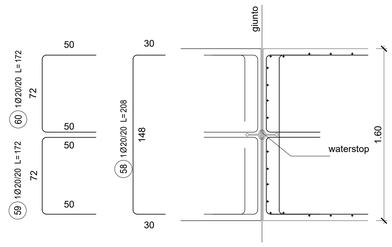


## PARTICOLARE"B"
SCALA 1:20

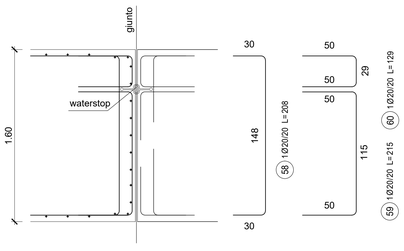


## PARTICOLARE"C"
SCALA 1:20

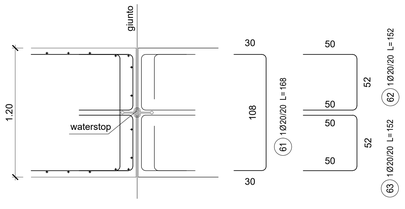


## DISEGNI DI RIFERIMENTO

| DESCRIZIONE | CODICE |
|---|---|
| • Tabella materiali | IN0R12EE24TGA2700001 |
| • Pianta e sezione longitudinale tav.1/6 | IN0R12EE2PAGA2700001 |
| • Pianta e sezione longitudinale tav.2/6 | IN0R12EE2PAGA2700002 |
| • Pianta e sezione longitudinale tav.3/6 | IN0R12EE2PAGA2700003 |
| • Pianta e sezione longitudinale tav.4/6 | IN0R12EE2PAGA2700004 |
| • Pianta e sezione longitudinale tav.5/6 | IN0R12EE2PAGA2700005 |
| • Pianta e sezione longitudinale tav.6/6 | IN0R12EE2PAGA2700006 |
| • Sezione tipo galleria | IN0R12EE2BZGA2700005 |
| • Concio 12 - Armatura Tav. 1/2 | IN0R12EE2BZGA2700009 |

## NOTE GENERALI

COMMITTENTE:

RFI RETE FERROVIARIA ITALIANA
GRUPPO FERROVIE DELLO STATO

ALTA SORVEGLIANZA:

ITALFERR
GRUPPO FERROVIE DELLO STATO

GENERAL CONTRACTOR:

Cepav due
Consorzio ENI per l' Alta Velocità

INFRASTRUTTURE FERROVIARIE STRATEGICHE DEFINITE DALLA LEGGE OBIETTIVO N. 443/01

LINEA A.V. /A.C. TORINO - VENEZIA Tratta MILANO - VERONA
Lotto funzionale Brescia-Verona
PROGETTO ESECUTIVO

GA27 - GALLERIA ARTIFICIALE BRESCIA EST DA PK 105+814 A PK 106+304
Concio 12
Armatura Tav. 2/2

| GENERAL CONTRACTOR | DIRETTORE LAVORI | SCALA : |
|---|---|---|
| Consorzio Cepav due<br>Data: | Data: | VARIE |

| COMMESSA | LOTTO | FASE | ENTE | TIPO DOC. | OPERA/DISCIPLINA | PROGR. | REV. |
|---|---|---|---|---|---|---|---|
| IN0R | 12 | E | E2 | BZ | GA2700 | 010 | A |

PROGETTAZIONE

| Rev. | Descrizione | Redatto | Data | Verificato | Data | Progettista Integrazione | Data |
|---|---|---|---|---|---|---|---|
| A | EMISSIONE | Renoldi | 19/07/19 | Beltrami | 19/07/19 | Liani | 19/07/19 |
| B | | | | | | | |
| C | | | | | | | |

IL PROGETTISTA

Dott. Ing. Carlo M. A. BELTRAMI
Ordine Ingegneri Milano n°A 21004
Data: 19/07/19

CIG. 751447334A

File: IN0R12EE2BZGA2700010A_10.DWG

Progetto cofinanziato dalla Unione Europea

CUP: F81H91000000008

Scala di plot: 1: