SEZIONE N.: RI86-41
PROGRESSIVA: 109+900.000
QUOTA P. F.: 134.411

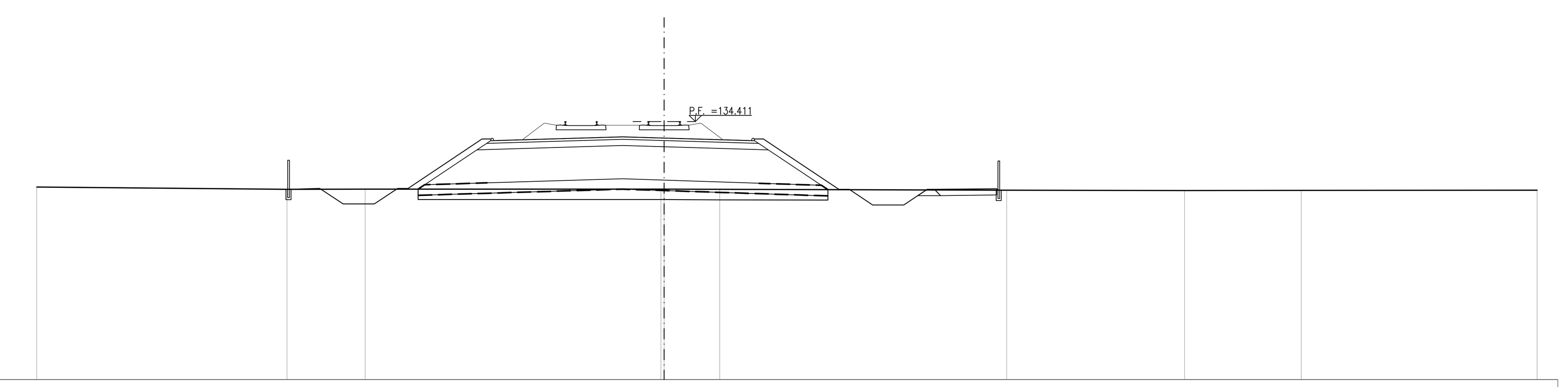

SCALA 1:200

Q. R. 122.000

QUOTA TERRENO	131.26, 131.15, 131.17, 131.16, 131.16, 131.15, 131.11, 131.09, 131.10, 131.11
DISTANZA TERRENO	30.19, 18.15, 14.39, 0.15, 0.00, 2.67, 16.48, 25.04, 30.66, 42.00
QUOTA PROGETTO	131.15, 131.20, 130.45, 130.45, 131.20, 131.20, 133.57, 133.57, 133.68, 133.62, 133.57, 133.57, 131.15, 131.15, 130.40, 130.40, 131.15, 131.15, 131.18, 131.12
DISTANZA PROGETTO	18.07, 16.57, 15.45, 13.95, 12.83, 12.33, 8.77, 8.33, 2.00, 0.00, 4.33, 4.77, 8.40, 8.90, 10.03, 11.53, 12.65, 13.00, 16.00, 16.10
QUOTA RECINZIONE	131.15, 132.45, 131.12, 132.42
DISTANZA RECINZIONE	18.07, 16.10

SEZIONE N.: RI86-42
PROGRESSIVA: 109+925.000
QUOTA P. F.: 134.212

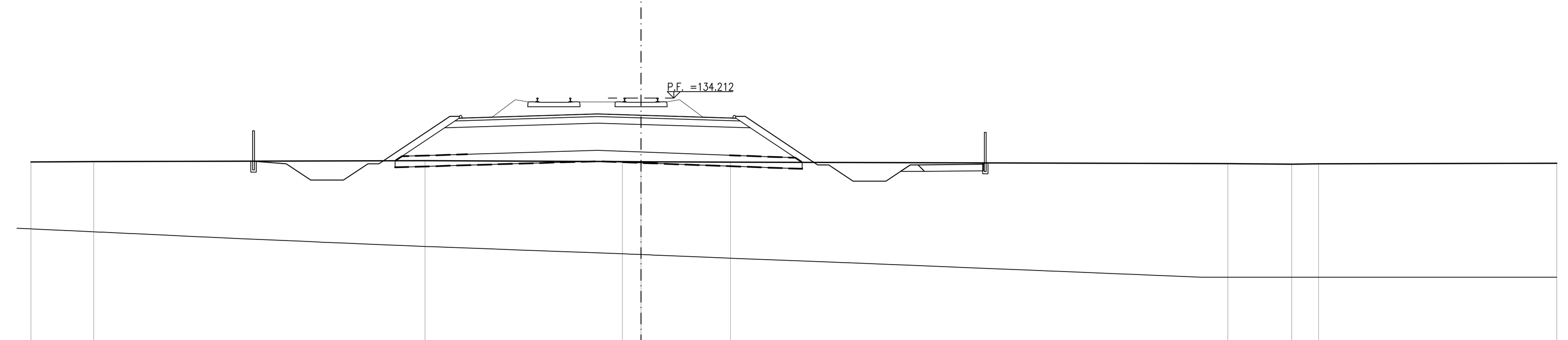

SCALA 1:200

Q. R. 120.000

QUOTA TERRENO	131.28, 131.30, 131.34, 131.30, 131.29, 131.28, 131.20, 131.18, 131.20, 131.22
DISTANZA TERRENO	27.99, 25.11, 9.91, 0.86, 0.00, 4.10, 26.91, 29.84, 31.08, 42.00
QUOTA PROGETTO	131.32, 131.20, 130.45, 130.45, 131.20, 131.20, 133.37, 133.37, 133.48, 133.42, 133.37, 133.37, 131.15, 131.15, 130.40, 130.40, 131.15, 131.15, 131.18, 131.24
DISTANZA PROGETTO	17.78, 16.28, 15.15, 13.65, 12.53, 12.03, 8.77, 8.33, 2.00, 0.00, 4.33, 4.77, 8.10, 8.60, 9.73, 11.23, 12.35, 12.70, 15.70, 15.79
QUOTA RECINZIONE	131.32, 132.62, 131.24, 132.54
DISTANZA RECINZIONE	17.78, 15.79

SEZIONE N.: RI86-43
PROGRESSIVA: 109+950.000
QUOTA P. F.: 134.049

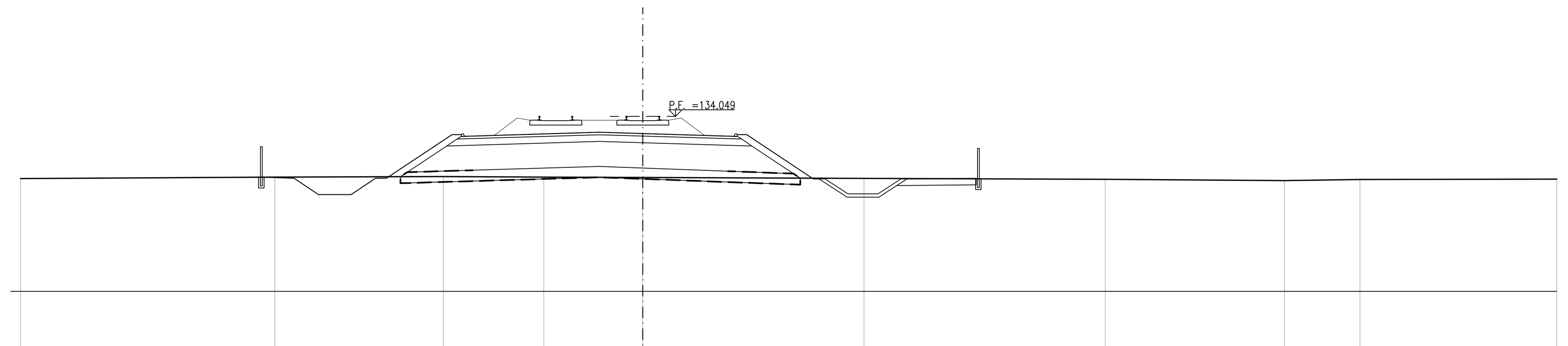

SCALA 1:200

Q. R. 120.000

QUOTA TERRENO	131.19, 131.25, 131.28, 131.25, 131.24, 131.19, 131.16, 131.10, 131.14, 131.16
DISTANZA TERRENO	28.59, 16.91, 9.17, 4.55, 0.00, 10.17, 21.24, 29.48, 32.96, 42.00
QUOTA PROGETTO	131.25, 131.20, 130.45, 130.45, 131.20, 131.20, 133.21, 133.21, 133.32, 133.26, 133.21, 133.21, 131.16, 131.16, 130.48, 130.48, 131.16, 131.16, 131.20, 131.17
DISTANZA PROGETTO	17.53, 16.03, 14.91, 13.41, 12.28, 11.78, 8.77, 8.33, 2.00, 0.00, 4.33, 4.77, 7.83, 8.38, 9.43, 10.81, 11.86, 12.13, 15.32, 15.36
QUOTA RECINZIONE	131.25, 132.55, 131.17, 132.47
DISTANZA RECINZIONE	17.53, 15.42

SEZIONE N.: RI86-44
PROGRESSIVA: 109+972.650
QUOTA P. F.: 133.939

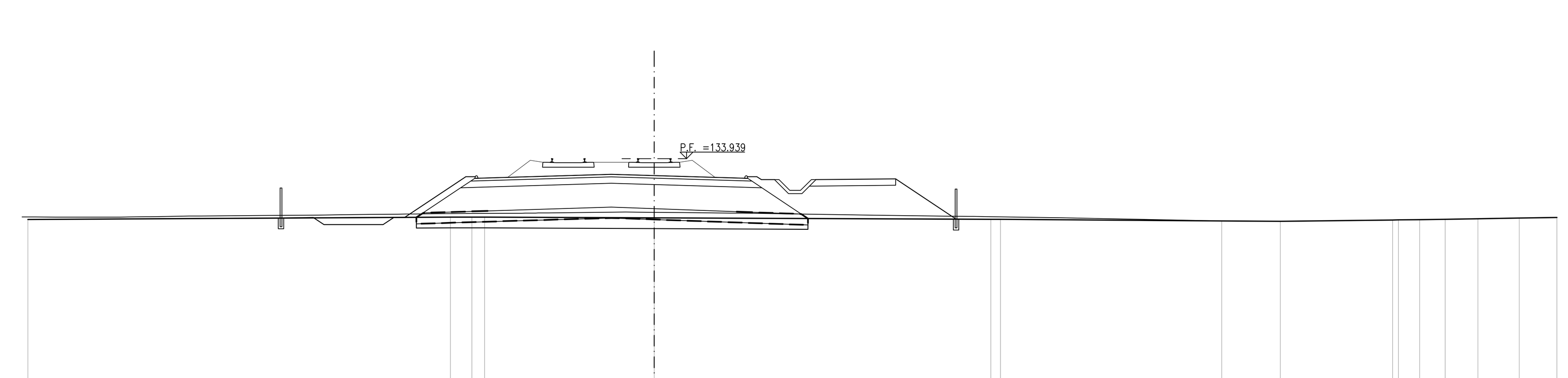

SCALA 1:200

Q. R. 122.000

QUOTA TERRENO	131.11, 131.22, 131.22, 131.22, 131.18, 131.11, 131.11, 131.04, 131.02, 131.08, 131.09, 131.10, 131.12, 131.14, 131.17, 131.20
DISTANZA TERRENO	29.14, 9.49, 8.49, 7.89, 0.00, 15.66, 16.11, 26.41, 29.13, 34.35, 34.62, 35.61, 36.80, 38.32, 40.24, 42.00
QUOTA PROGETTO	131.17, 131.20, 130.87, 130.87, 131.20, 133.10, 133.10, 133.21, 133.15, 133.10, 132.96, 132.96, 132.46, 132.46, 132.96, 133.00, 131.12
DISTANZA PROGETTO	17.37, 15.87, 15.37, 12.62, 11.62, 8.77, 8.33, 2.00, 0.00, 4.33, 4.98, 5.59, 6.31, 6.81, 7.52, 11.23, 14.04
QUOTA RECINZIONE	131.17, 132.47, 131.12, 132.42
DISTANZA RECINZIONE	17.37, 14.04

SEZIONE N.: RI86-45
PROGRESSIVA: 109+977.350
QUOTA P. F.: 133.921

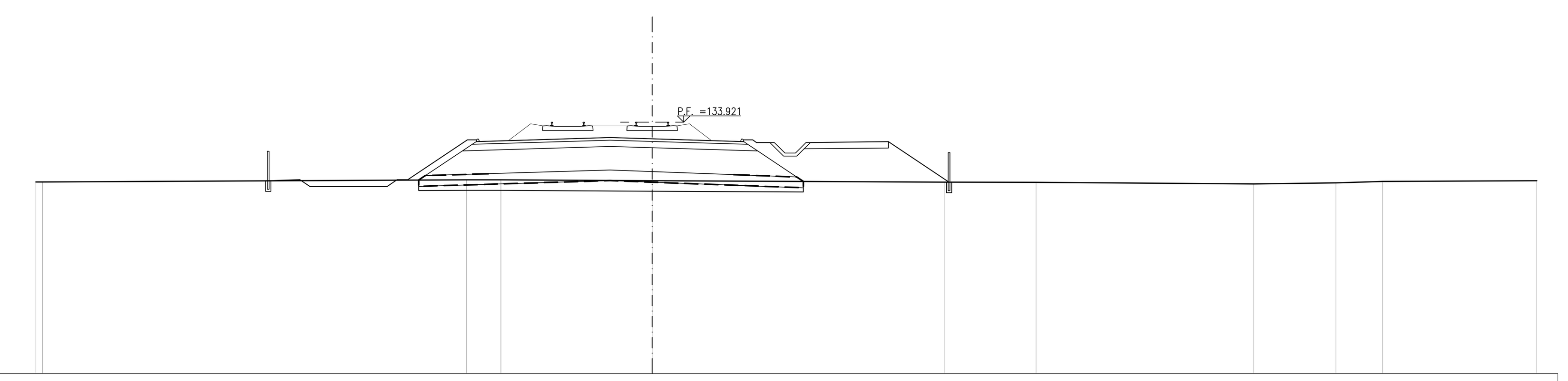

SCALA 1:200

Q. R. 122.000

QUOTA TERRENO	131.09, 131.09, 131.19, 131.19, 131.15, 131.08, 131.07, 130.99, 131.04, 131.11, 131.14
DISTANZA TERRENO	29.25, 28.94, 8.82, 7.18, 0.00, 13.86, 18.23, 28.56, 32.46, 34.68, 42.00
QUOTA PROGETTO	131.14, 131.19, 130.87, 130.87, 131.19, 133.08, 133.08, 133.19, 133.13, 133.08, 132.96, 132.96, 132.46, 132.46, 132.96, 132.96, 133.00, 131.07
DISTANZA PROGETTO	18.23, 16.73, 16.24, 12.59, 11.60, 8.77, 8.33, 2.00, 0.00, 4.33, 4.95, 5.59, 6.30, 6.80, 7.30, 7.51, 11.22, 14.10
QUOTA RECINZIONE	131.14, 132.44, 131.07, 132.37
DISTANZA RECINZIONE	18.23, 14.10

SEZIONE N.: RI86-46
PROGRESSIVA: 110+000.000
QUOTA P. F.: 133.855

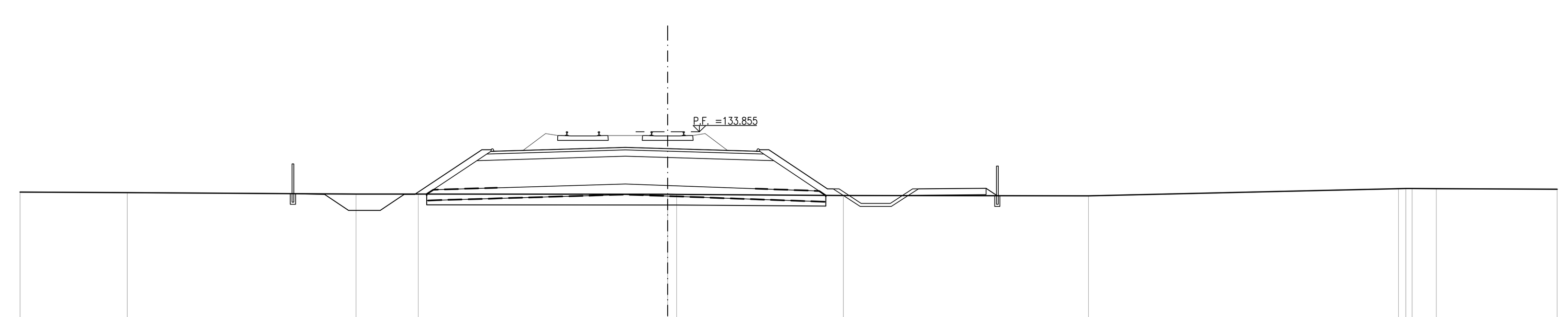

SCALA 1:200

Q. R. 122.000

QUOTA TERRENO	131.02, 130.99, 130.92, 130.92, 130.91, 130.91, 130.85, 130.83, 131.18, 131.19, 131.18, 131.15
DISTANZA TERRENO	30.58, 25.52, 14.71, 11.78, 0.00, 0.42, 8.30, 19.87, 34.50, 35.15, 36.29, 42.00
QUOTA PROGETTO	130.94, 130.90, 130.15, 130.15, 130.90, 130.90, 133.02, 133.02, 133.13, 133.07, 133.02, 133.02, 131.16, 131.16, 130.48, 130.48, 131.16, 131.16, 131.20, 130.84
DISTANZA PROGETTO	17.69, 16.19, 15.07, 13.57, 12.44, 11.94, 8.77, 8.33, 2.00, 0.00, 4.33, 4.77, 7.55, 8.09, 9.14, 10.52, 11.56, 11.84, 15.03, 15.57
QUOTA RECINZIONE	130.94, 132.24, 130.84, 132.14
DISTANZA RECINZIONE	17.69, 15.57

SEZIONE N.: RI86-47
PROGRESSIVA: 110+025.000
QUOTA P. F.: 133.826

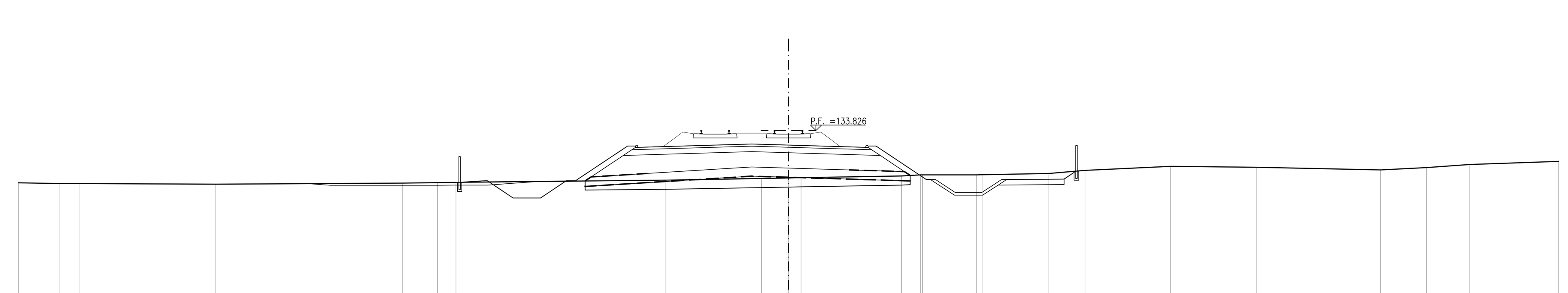

SCALA 1:200

Q. R. 122.000

QUOTA TERRENO	130.98, 130.94, 130.93, 130.90, 130.96, 130.99, 131.00, 131.12, 131.22, 131.24, 131.25, 131.25, 131.35, 131.41, 131.41, 131.41, 131.41, 131.48, 131.65, 131.87, 131.83, 131.68, 131.80, 131.98, 132.15
DISTANZA TERRENO	42.00, 39.74, 38.69, 31.23, 21.04, 19.14, 18.13, 6.69, 1.48, 0.00, 0.68, 0.69, 6.16, 7.20, 7.31, 10.24, 10.57, 14.20, 16.17, 20.84, 25.53, 32.29, 34.80, 37.15, 42.00
QUOTA PROGETTO	131.00, 131.09, 130.15, 130.15, 131.09, 131.09, 132.99, 132.99, 133.10, 133.04, 132.99, 132.99, 131.15, 131.15, 130.45, 130.45, 131.15, 131.15, 131.18, 131.61
DISTANZA PROGETTO	17.93, 16.43, 15.02, 13.52, 12.11, 11.61, 8.77, 8.33, 2.00, 0.00, 4.33, 4.77, 7.52, 8.01, 9.10, 10.54, 11.63, 11.90, 15.03, 15.67
QUOTA RECINZIONE	131.00, 132.30, 131.61, 132.91
DISTANZA RECINZIONE	17.93, 15.71

SEZIONE N.: RI86-48
PROGRESSIVA: 110+042.522
QUOTA P. F.: 133.831

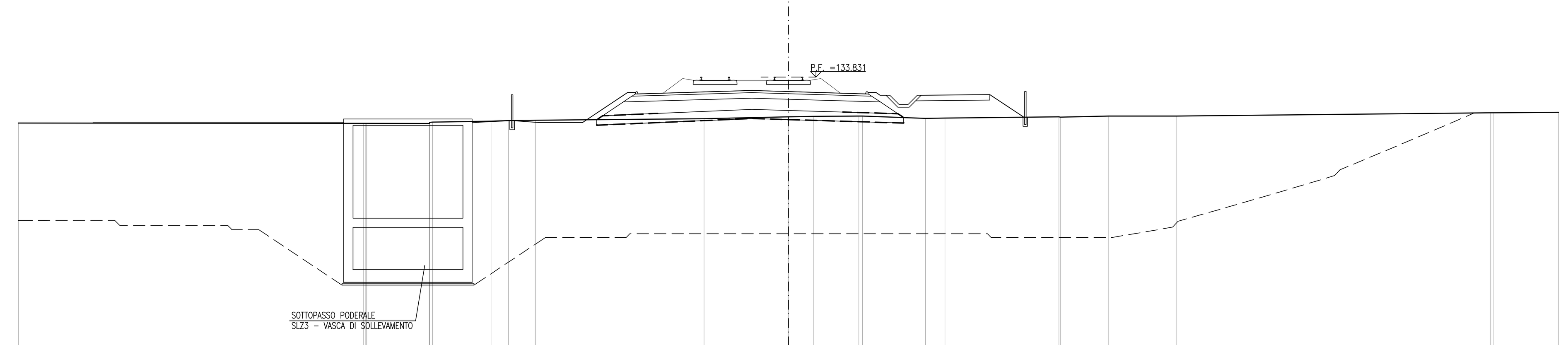

SCALA 1:200

Q. R. 118.000

QUOTA TERRENO	131.32, 131.30, 131.30, 131.30, 131.38, 131.43, 131.46, 131.47, 131.56, 131.66, 131.69, 131.71, 131.71, 131.58, 131.59, 131.67, 131.65, 131.70, 131.71, 131.88, 131.89, 131.91
DISTANZA TERRENO	42.00, 23.19, 23.01, 19.58, 19.41, 16.22, 15.27, 13.80, 4.61, 0.00, 1.38, 3.84, 4.03, 7.47, 8.53, 14.75, 14.82, 17.47, 21.17, 38.29, 38.47, 42.00
QUOTA PROGETTO	131.46, 131.35, 131.35, 132.99, 132.99, 133.10, 133.04, 132.99, 132.84, 132.84, 132.34, 132.34, 132.84, 132.84, 132.88, 131.64
DISTANZA PROGETTO	15.07, 13.57, 11.23, 8.77, 8.33, 2.00, 0.00, 4.33, 5.00, 5.52, 6.02, 6.52, 7.02, 7.24, 10.98, 12.83
QUOTA RECINZIONE	131.46, 132.76, 131.64, 132.94
DISTANZA RECINZIONE	15.07, 12.92

DISEGNI DI RIFERIMENTO

DESCRIZIONE	CODICE
– RI86 – RELAZIONE TECNICA GENERALE	IN0R12EE2RORI8600001
– RI86 – RELAZIONE GEOTECNICA	IN0R12EE2RBRI8600001
– RI86 – PROFILO GEOTECNICO	IN0R12EE2F6RI8600001
– RI86 – PLANIMETRIA STATO DI FATTO – TAVOLA 1	IN0R12EE2P7RI8600001
– RI86 – PLANIMETRIA STATO DI FATTO – TAVOLA 2	IN0R12EE2P7RI8600002
– RI86 – PLANIMETRIA DI PROGETTO – TAVOLA 1	IN0R12EE2P8RI8600001
– RI86 – PLANIMETRIA DI PROGETTO – TAVOLA 2	IN0R12EE2P8RI8600002
– RI86 – PLANIMETRIA DI PROGETTO – TAVOLA 3	IN0R12EE2P8RI8600003
– RI86 – PLANIMETRIA IDRAULICA – TAVOLA 1	IN0R12EE2P8RI8604001
– RI86 – PLANIMETRIA IDRAULICA – TAVOLA 2	IN0R12EE2P8RI8604002
– RI86 – PLANIMETRIA IDRAULICA – TAVOLA 3	IN0R12EE2P8RI8604003
– RI86 – PROFILO LONGITUDINALE – TAVOLA 1	IN0R12EE2F7RI8600001
– RI86 – PROFILO LONGITUDINALE – TAVOLA 2	IN0R12EE2F7RI8600002
– RI86 – RELAZIONE IDRAULICA	IN0R12EE2RIRI8604001
– RI86 – SEZIONI TRASVERSALI – TAVOLA 1	IN0R12EE2W9RI8600001
– RI86 – SEZIONI TRASVERSALI – TAVOLA 2	IN0R12EE2W9RI8600002
– RI86 – SEZIONI TRASVERSALI – TAVOLA 3	IN0R12EE2W9RI8600003
– RI86 – SEZIONI TRASVERSALI – TAVOLA 4	IN0R12EE2W9RI8600004
– RI86 – SEZIONI TRASVERSALI – TAVOLA 5	IN0R12EE2W9RI8600005
– RI86 – SEZIONI TRASVERSALI – TAVOLA 7	IN0R12EE2W9RI8600007
– RI86 – SEZIONI TRASVERSALI – TAVOLA 8	IN0R12EE2W9RI8600008
– RI86 – SEZIONI TRASVERSALI – TAVOLA 9	IN0R12EE2W9RI8600009
– RI86 – SEZIONI TRASVERSALI – TAVOLA 10	IN0R12EE2W9RI8600010
– RI86 – SEZIONI TRASVERSALI – TAVOLA 11	IN0R12EE2W9RI8600011
– RI86 – PISTA DI SERVIZIO A.I. – PLANIMETRIA DI PROGETTO, TRACCIAMENTO E PROFILO LONGITUDINALE	IN0R12EE2P7RI8605001
– RI86 – PISTA DI SERVIZIO A.I. – SEZIONI TRASVERSALI – TAVOLA 1	IN0R12EE2W9RI8605001
– RI86 – PISTA DI SERVIZIO A.I. – SEZIONI TRASVERSALI – TAVOLA 2	IN0R12EE2W9RI8605002
– RI86 – PISTA DI SERVIZIO A.I. – SEZIONI TRASVERSALI – TAVOLA 3	IN0R12EE2W9RI8605003
– RI86 – PISTA DI SERVIZIO A.I. – SEZIONI TRASVERSALI – TAVOLA 4	IN0R12EE2W9RI8605004
– RI86 – PISTA DI SERVIZIO A.I. – ATTRAVERSAMENTI IDRAULICI	IN0R12EE2BBRI8605001
– RI86 – DEVIAZIONE STRADA LOCALE IN39Q13 – PLAN. DI PROGETTO, TRACCIAMENTO E PROFILO LONG.	IN0R12EE2PZRI8605001
– RI86 – DEVIAZIONE STRADA LOCALE IN39Q13 – SEZIONI TRASVERSALI	IN0R12EE2W9RI8605005
– RI86 – IN10361 – TOMBINO 2.00X2.00m – PK 109+333,00 – CARPENTERIA	IN0R12EE2BBRI8604001
– RI86 – IN10361–IN10340 – TOMBINI 2.00X2.00m – PK 109+333,00 E 109+435,00 PLANIMETRIA DI SISTEMAZIONE IDRAULICA	IN0R12EE2PZRI8604001
– RI86 – IN10340 – TOMBINO 2.00X2.00m – PK 109+435,00 – CARPENTERIA	IN0R12EE2BBRI8604002
– RI86 – IN10362 – TOMBINO 2.00X2.00m – PK 109+975,00 – CARPENTERIA	IN0R12EE2BBRI8604003
– RI86 – IN10362 – TOMBINO 2.00X2.00m – PK 109+975,00 – PLAN. DI SISTEMAZIONE IDRAULICA	IN0R12EE2PZRI8604002
– RI86 – IN10360 – TOMBINO 2.00X2.00m – PK 110+357,00 – CARPENTERIA	IN0R12EE2BBRI8604004
– RI86 – IN10360 – TOMBINO 2.00X2.00m – PK 110+357,00 – PLAN.A DI SISTEMAZIONE IDRAULICA	IN0R12EE2PZRI8604003
– RI86 – IN50Q09 – MURO DI SOSTEGNO IN SX – CARPENTERIA – PIANTA E SEZ. LONGITUDINALE	IN0R12EE2BARI8602001
– RI86 – IN50Q09 – MURO DI SOSTEGNO IN SX – CARPENTERIA – SEZIONI TRASVERSALI	IN0R12EE2BBRI8602001

NOTE GENERALI

– DALLA PRESENTE WBS SONO ESCLUSE LE OPERAZIONI DI BONIFICA E RIEMPIMENTO DELLA EX CAVA PRESENTE NEL TRATTO DA PK 109+910 A PK 109+970 CIRCA, E I RELATIVI VOLUMI.

COMMITTENTE: RFI RETE FERROVIARIA ITALIANA GRUPPO FERROVIE DELLO STATO

ALTA SORVEGLIANZA: ITALFERR GRUPPO FERROVIE DELLO STATO

GENERAL CONTRACTOR: Cepav due — Consorzio ENI per l' Alta Velocità

INFRASTRUTTURE FERROVIARIE STRATEGICHE DEFINITE DALLA LEGGE OBIETTIVO N. 443/01

LINEA A.V. /A.C. TORINO - VENEZIA Tratta MILANO - VERONA
Lotto funzionale Brescia-Verona
PROGETTO ESECUTIVO

RI86 - RILEVATO COLLEG. QBSE-AV/AC DA PK 109+134,000 A PK 110+543,346
SEZIONI TRASVERSALI
TAVOLA 6

GENERAL CONTRACTOR	DIRETTORE LAVORI	SCALA :
Consorzio Cepav due		1:200
Data:	Data:	

COMMESSA	LOTTO	FASE	ENTE	TIPO DOC.	OPERA/DISCIPLINA	PROGR.	REV.
IN0R	12	E	E2	W9	RI8600	006	A

PROGETTAZIONE

Rev.	Descrizione	Redatto	Data	Verificato	Data	Progettista Integratore	Data
A	EMISSIONE	Rocca	15/07/19	Aiello	15/07/19	Liani	15/07/19
B							
C							

IL PROGETTISTA — (Dott. Ing. V. Aiello) ALBO PROVINCIALE INGEGNERI VERONA — Data: 15/07/19

CIG. 751447334A — File: IN0R12EE2W9RI8600006A_10.dwg

Progetto cofinanziato dalla Unione Europea — CUP: F81H91000000008

Scala di plot: 1: