SEZIONE TRASVERSALE TIPO

SEZIONE B-B

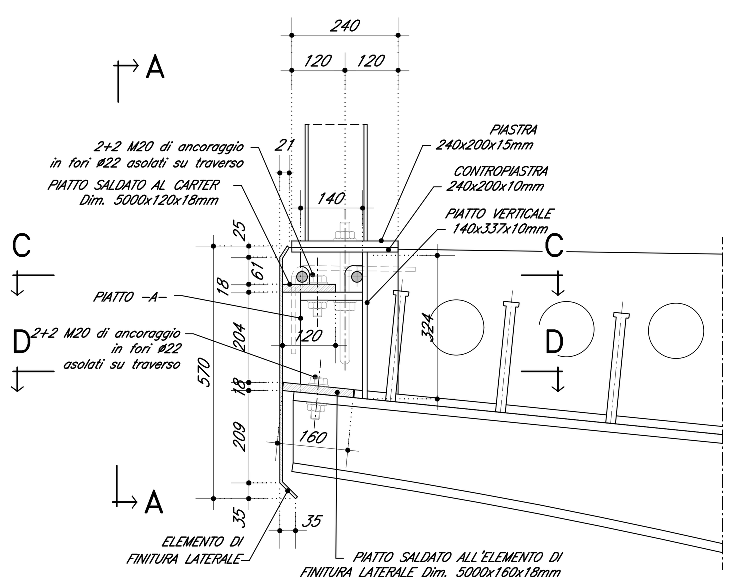

PIATTO DI ANCORAGGIO 1:5

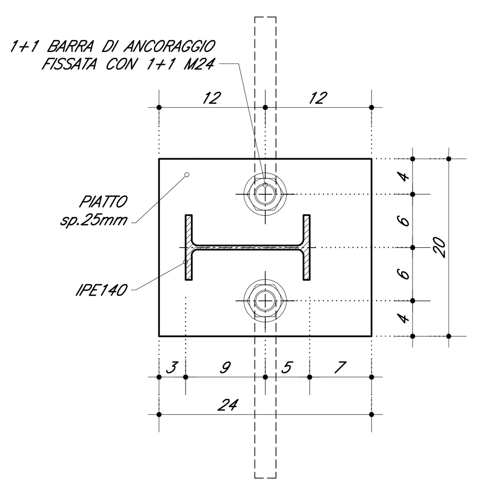

DETTAGLIO -1-
DETTAGLIO COLLEGAMENTO MONTANTE AL TRAVERSO DI SPALLA

VISTA A-A

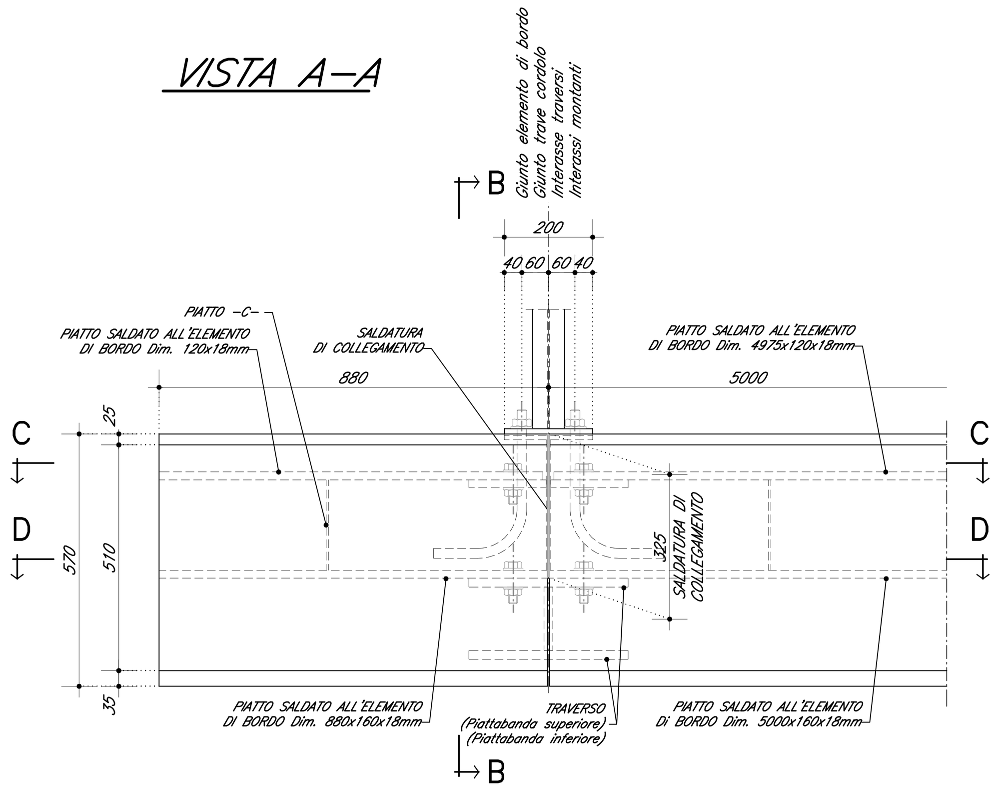

SEZIONE C-C

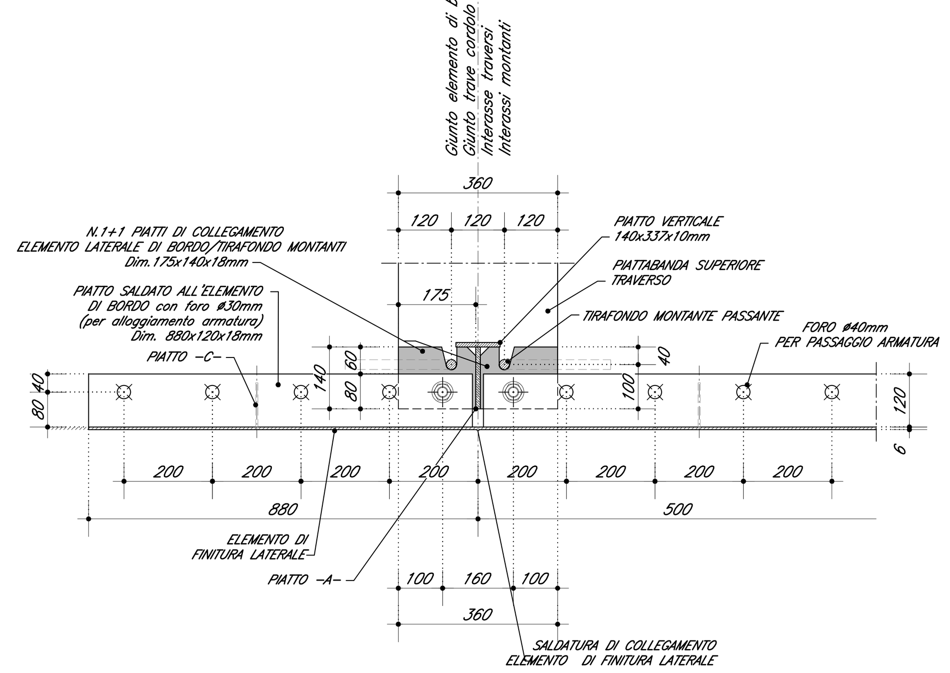

SEZIONE D-D

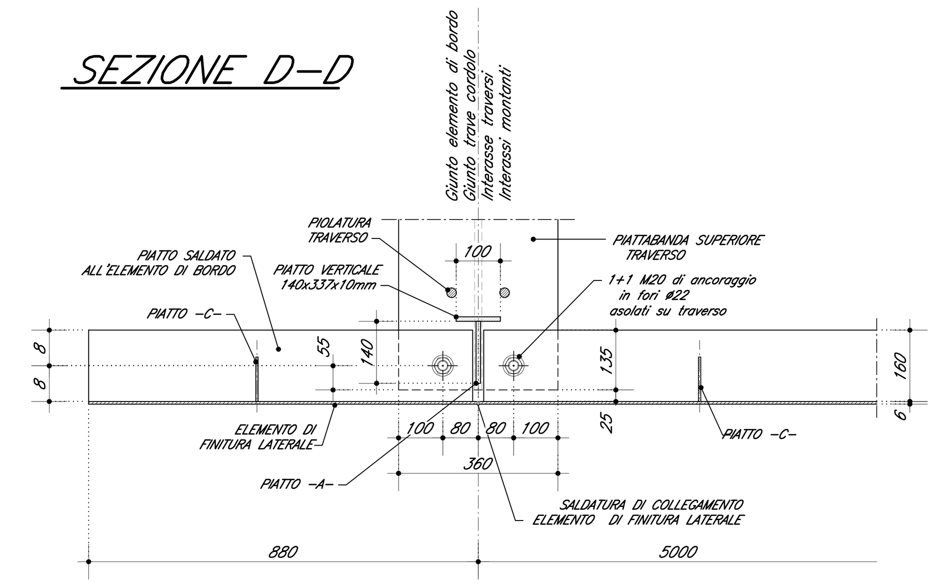

DETTAGLIO COLLEGAMENTO MONTANTE AL TRAVERSO TIPICO

VISTA A-A

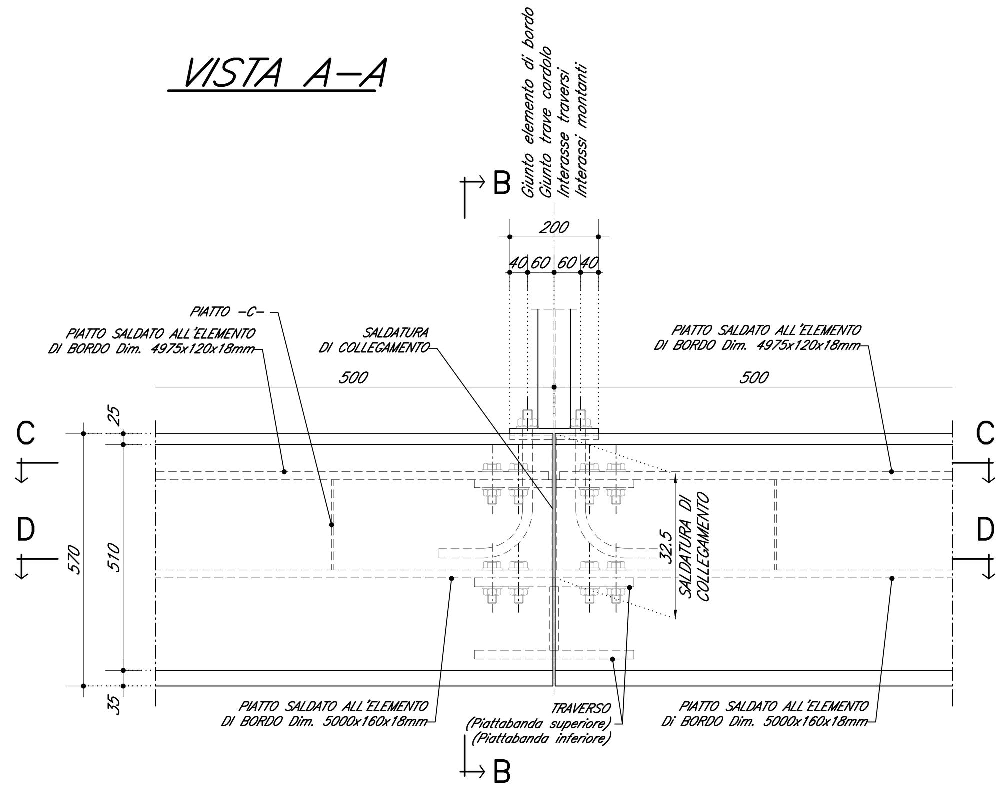

SEZIONE C-C

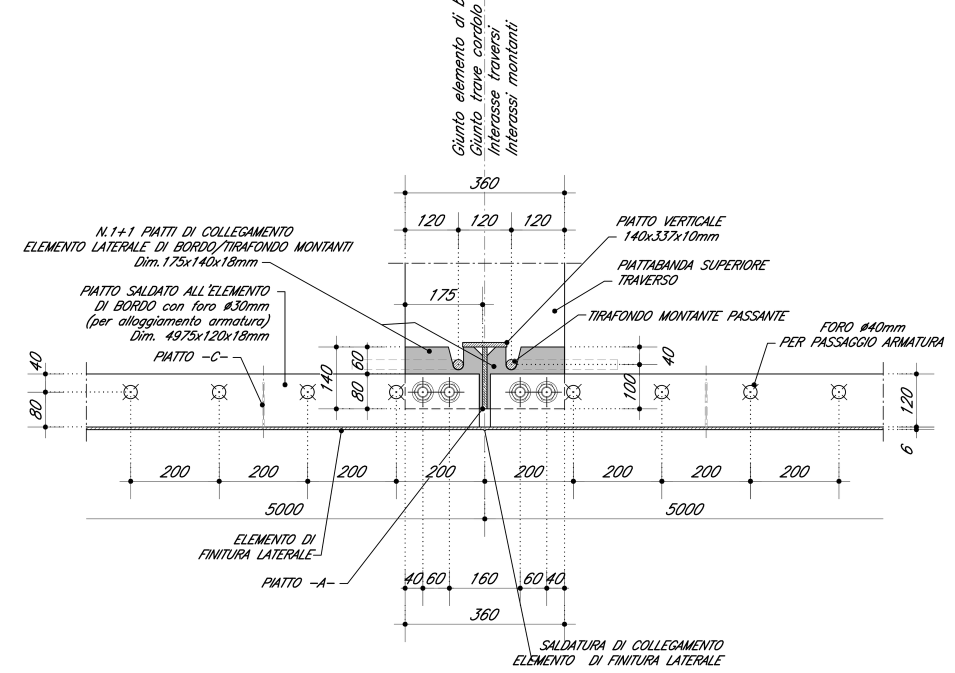

SEZIONE D-D

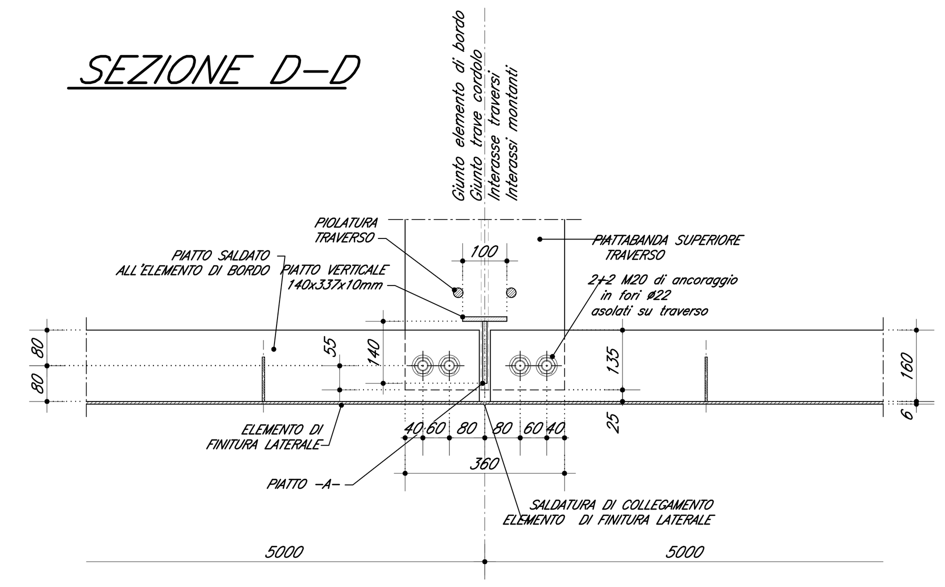

DETTAGLIO -2-
COLLEGAMENTO MONTANTE TRA I TRAVERSI

VISTA A-A

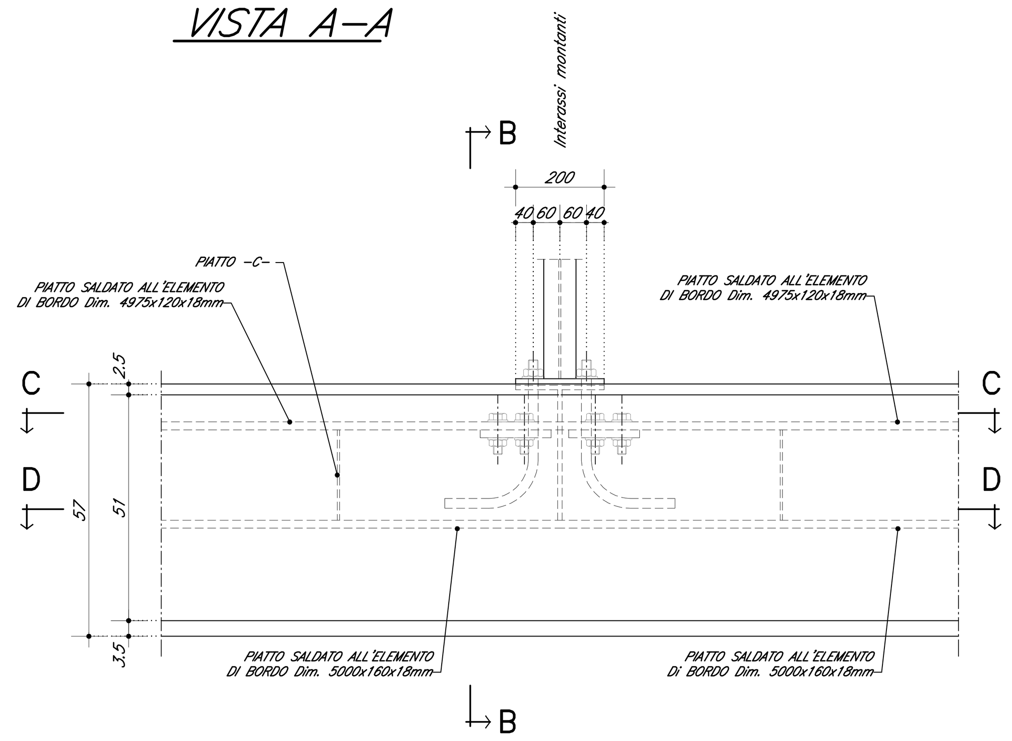

SEZIONE C-C

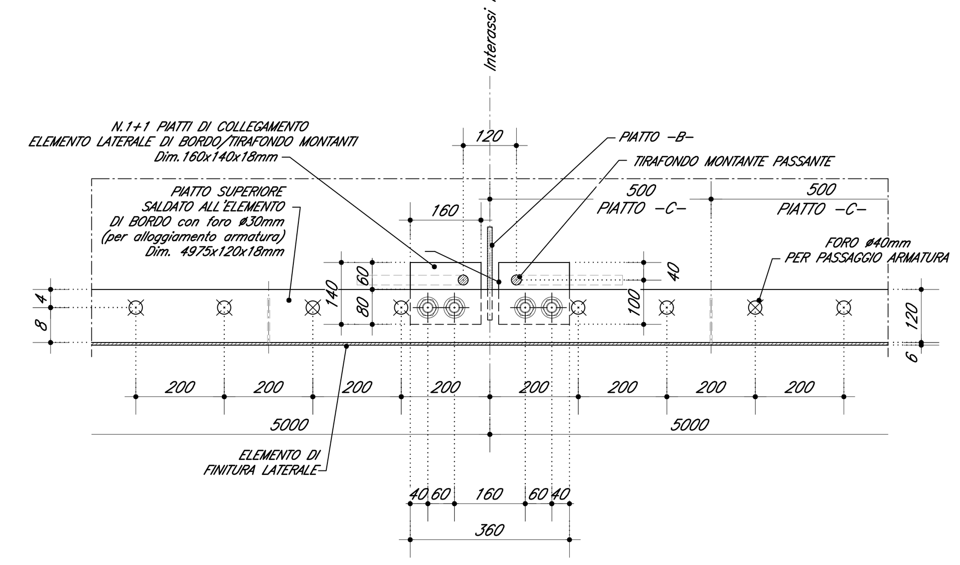

SEZIONE D-D

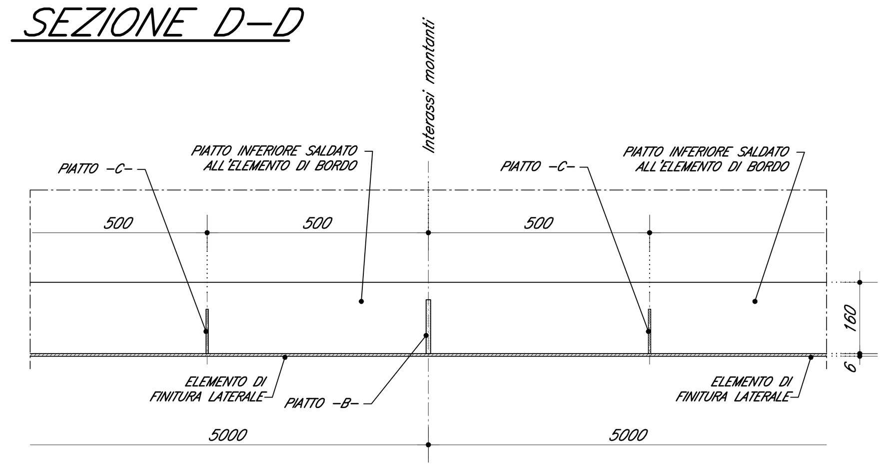

DETTAGLIO -2-
COLLEGAMENTO MONTANTE TRA I TRAVERSI 1:10

SEZIONE B-B

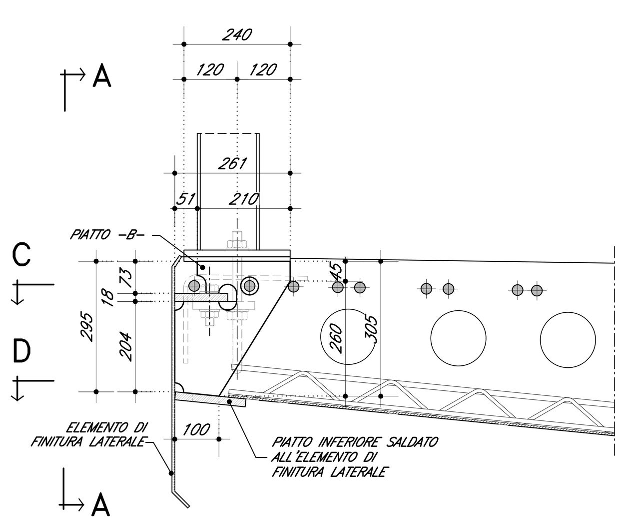

DETTAGLIO PIATTO -B- 1:5

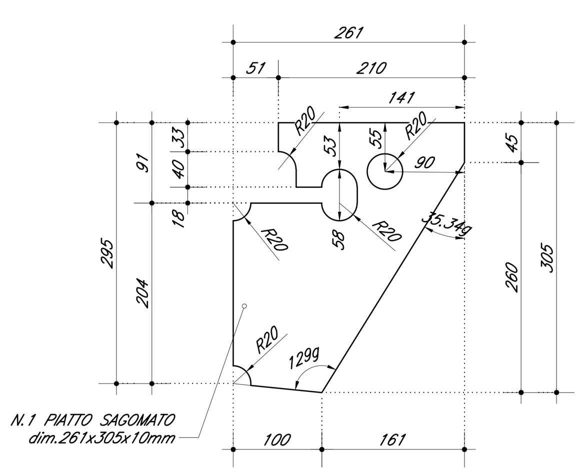

DETTAGLIO -3-
SEZIONE TIPO IN CAMPATA 1:10

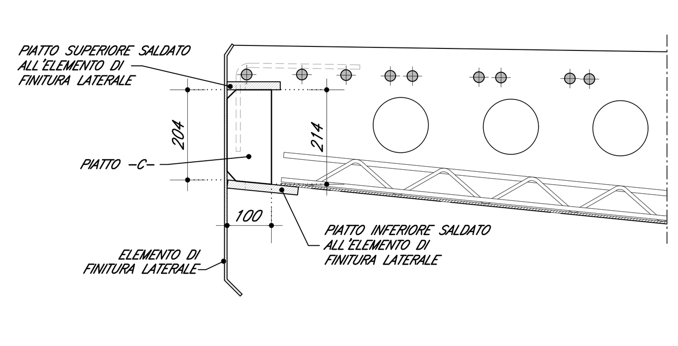

DETTAGLIO PIATTO -C- 1:5

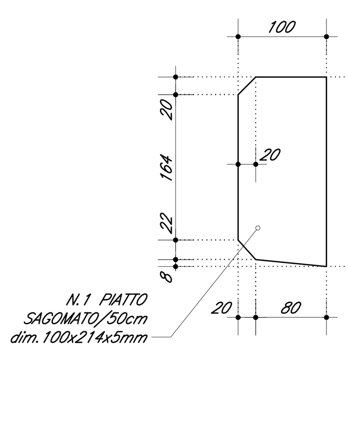

DOCUMENTI DI RIFERIMENTO

DESCRIZIONE	CODICE
IV00 - CAVALCAFERROVIA TIPOLOGICO	
PRESCRIZIONI MATERIALI E NOTE GENERALI	IN0R11EE24TIV0000001
STRADE CATEGORIA F2 - CARPENTERIA IMPALCATO - DETTAGLI	IN0R11EE2BZIV00A5001
RITEGNI SISMICI - DETTAGLI E POSIZIONAMENTO CUSCINETTI	IN0R11EE2BYIV00A4001
CARPENTERIA METALLICA IMPALCATO - CONTROPIASTRE SUPERIORI PER DISPOSITIVI DI APPOGGIO	IN0R11EE2BZIV00A5004
SCHEMA FISSAGGIO PER MONTAGGIO DISPOSITIVI DI APPOGGIO	IN0R11EE2DZIV00A5001
SOLLEVAMENTO DEGLI IMPALCATI	IN0R11EE2BCIV00A1001
ARMATURA BAGGIOLI E RITEGNI ANTISISMICI SU PILE. TIPO A	IN0R11EE2BCIV00A4001
ARMATURA BAGGIOLI E RITEGNI ANTISISMICI SU PILE. TIPO B	IN0R11EE2BCIV00A4002
IV16 - CAVALCAFERROVIA VIA BRESCIA - PK 108+954,045	
RELAZIONE TECNICA GENERALE CAVALCAFERROVIA	IN0R12EE2ROIV16A0001
RELAZIONE DI CALCOLO SPALLA A	IN0R12EE2CLIV16A6001
RELAZIONE DI CALCOLO SPALLA B	IN0R12EE2CLIV16A6002
RELAZIONE DI CALCOLO PILE	IN0R12EE2CLIV16A4001
RELAZIONE SUL COMPORTAMENTO SISMICO DELL'OPERA, APPOGGI, RITEGNI SISMICI E GIUNTI DI DILATAZIONE	IN0R12EE2CLIV16A0001
RELAZIONE DI CALCOLO IMPALCATO	IN0R12EE2CLIV16A5001
PIANTA FONDAZIONI E PIANTA IMPALCATO - TAV. 1/2	IN0R12EE2P9IV16A0001
PIANTA FONDAZIONI E PIANTA IMPALCATO - TAV. 2/2	IN0R12EE2P9IV16A0002
SEZIONE LONGITUDINALE, PROSPETTO LONGITUDINALE E SEZIONI TRASVERSALI - TAV. 1/2	IN0R12EE2PZIV16A0001
SEZIONE LONGITUDINALE, PROSPETTO LONGITUDINALE E SEZIONI TRASVERSALI - TAV. 1/2	IN0R12EE2PZIV16A0002
CARPENTERIA METALLICA IMPALCATO - DISEGNO D'ASSIEME - TAV. 1/4	IN0R12EE2BZIV16A5002
CARPENTERIA METALLICA IMPALCATO - DISEGNO D'ASSIEME - TAV. 2/4	IN0R12EE2BZIV16A5003
CARPENTERIA METALLICA IMPALCATO - DISEGNO D'ASSIEME - TAV. 3/4	IN0R12EE2BZIV16A5004
CARPENTERIA METALLICA IMPALCATO - DISEGNO D'ASSIEME - TAV. 4/4	IN0R12EE2BZIV16A5005
CARPENTERIA METALLICA IMPALCATO - TRAVERSI - TAV. 1/3	IN0R12EE2BCIV16A5003
CARPENTERIA METALLICA IMPALCATO - TRAVERSI - TAV. 2/3	IN0R12EE2BCIV16A5001
CARPENTERIA METALLICA IMPALCATO - TRAVERSI - TAV. 3/3	IN0R12EE2BZIV16A5007
CARPENTERIA METALLICA IMPALCATO - DETTAGLI	IN0R12EE2BKIV16A5001
LASTRE TRALICCIATE IMPALCATO - TAVOLA 1/4	IN0R12EE2BZIV16A5008
LASTRE TRALICCIATE IMPALCATO - TAVOLA 2/4	IN0R12EE2BZIV16A5009
LASTRE TRALICCIATE IMPALCATO - TAVOLA 3/4	IN0R12EE2BZIV16A5010
ARMATURA SOLETTA IMPALCATO - TAV. 1/2	IN0R12EE2BCIV16A5002
ARMATURA SOLETTA IMPALCATO - TAV. 2/2	IN0R12EE2BAIV16A5001
FASI COSTRUTTIVE. Tavola 1/2	IN0R12EE2BZIV16A1001
FASI COSTRUTTIVE. Tavola 2/2	IN0R12EE2B8IV16A1001

NOTE GENERALI

CARATTERISTICHE DEI MATERIALI

PER PRESCRIZIONI MATERIALI E NOTE GENERALI VEDERE ELABORATO :

PRESCRIZIONI MATERIALI E NOTE GENERALI IN0R11EE24TIV0000001

COMMITTENTE: RFI RETE FERROVIARIA ITALIANA GRUPPO FERROVIE DELLO STATO

ALTA SORVEGLIANZA: ITALFERR GRUPPO FERROVIE DELLO STATO

GENERAL CONTRACTOR: Cepav due
Consorzio ENI per l' Alta Velocità

INFRASTRUTTURE FERROVIARIE STRATEGICHE DEFINITE DALLA LEGGE OBIETTIVO N. 443/01

LINEA A.V. /A.C. TORINO - VENEZIA Tratta MILANO - VERONA
Lotto funzionale Brescia-Verona
PROGETTO ESECUTIVO

IV16 - CAVALCAFERROVIA VIA BRESCIA - PK 108+954,045
Lastre tralicciate impalcato - tav. 4/4

GENERAL CONTRACTOR	DIRETTORE LAVORI	SCALA :
Consorzio Cepav due		VARIE
Data:	Data:	

COMMESSA	LOTTO	FASE	ENTE	TIPO DOC.	OPERA/DISCIPLINA	PROGR.	REV.
IN0R	12	E	E2	BZ	IV16A5	011	A

PROGETTAZIONE

Rev.	Descrizione	Redatto	Data	Verificato	Data	Progettista Integratore	Data
A	Emissione	Alianelli	08/05/20	Piacentini	08/05/20	Liani	08/05/20
B							
C							

IL PROGETTISTA
PIACENTINI INGEGNERI s.r.l.
Dott. Ing. Luca Piacentini
Ordine degli Ingegneri di Bologna
Data: 08/05/20

CIG. 751447334A
File: IN0R12EE2BZIV16A5011A_10.dwg

Progetto cofinanziato dalla Unione Europea
CUP: F81H91000000008

Scala di plot: 1:1