VISTA INTERNA FILO A – SIGLE AA

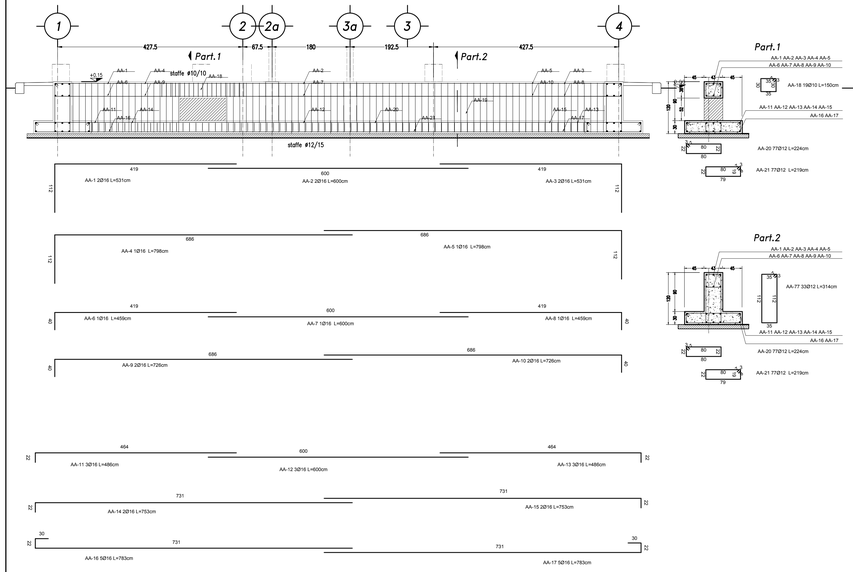

VISTA ESTERNA FILO C – SIGLE AB

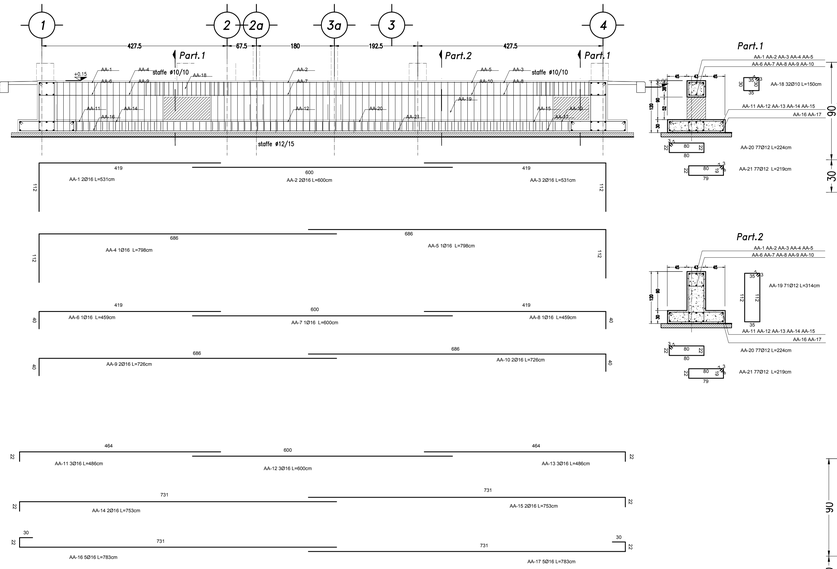

Part.1

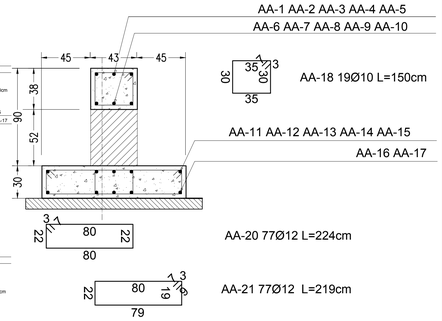

Part.2

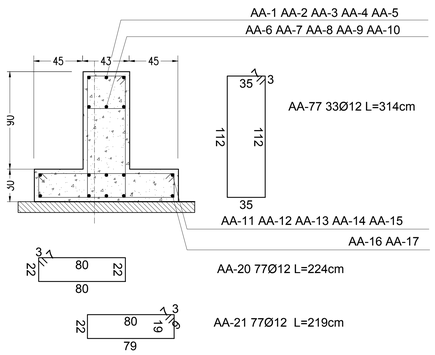

VISTA INTERNA PICCHETTO 1 – SIGLE AC

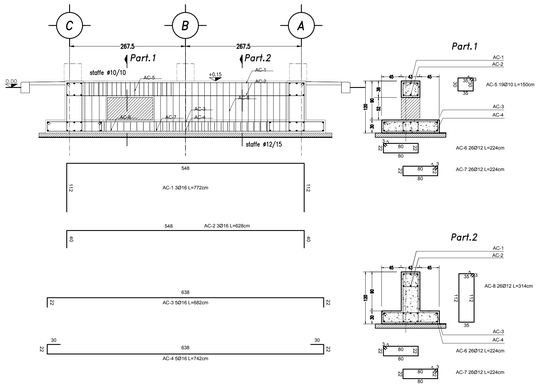

SEZIONE TIPICA 2a–3a – SIGLE AE

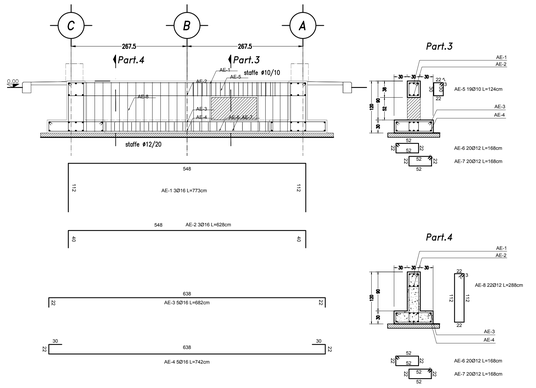

VISTA ESTERNA PICCHETTO 4 – SIGLE AD

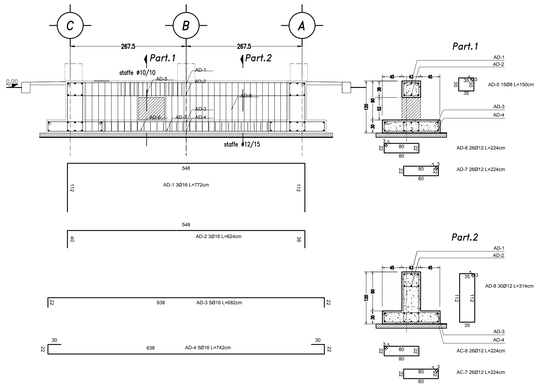

Part.3

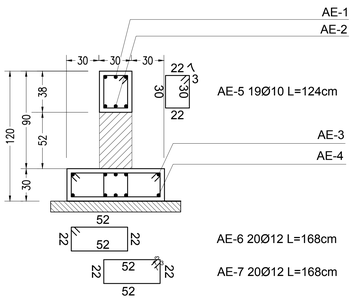

Part.4

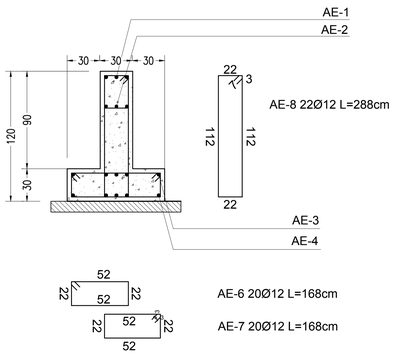

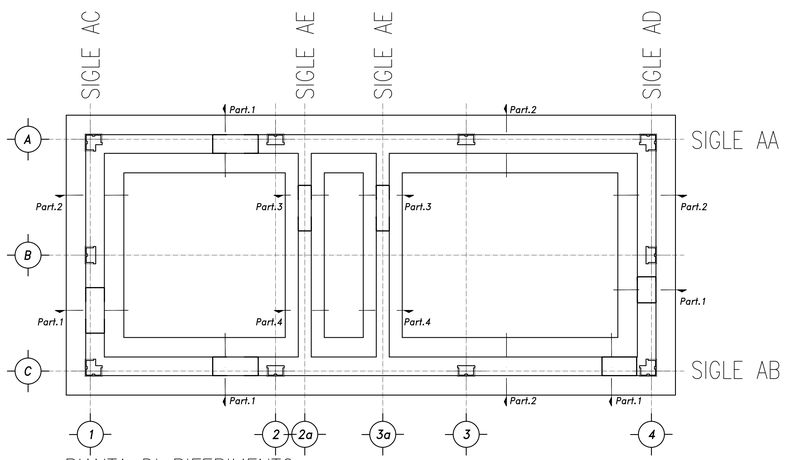

PIANTA DI RIFERIMENTO

Particolare Soletta marciapiede lato filo A e C – Scala 1:20

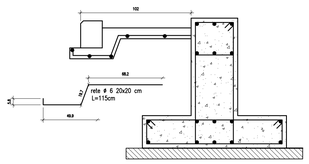

Particolare Soletta marciapiede lato picchetto 1 e 4 – Scala 1:20

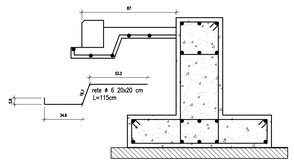

DISEGNI DI RIFERIMENTO

CODICE												DESCRIZIONE
IN0R	11	E	E2	B	Z	FA	00	0	3	001		FA00 - Fabbricati Tecnologici - Particolari costruttivi validi per tutte le tipologie di fabbricati - Abaco e dettagli murature
IN0R	11	E	E2	B	Z	FA	00	0	2	001		FA00 - Fabbricati Tecnologici - Particolari costruttivi validi per tutte le tipologie di fabbricati - Particolari quota fondazioni
IN0R	11	E	E2	B	Z	FA	00	0	3	002		FA00 - Fabbricati Tecnologici - Particolari costruttivi validi per tutte le tipologie di fabbricati - Particolari quota copertura
IN0R	11	E	E2	B	Z	FA	00	0	6	001		FA00 - Fabbricati Tecnologici - Particolari costruttivi validi per tutte le tipologie di fabbricati - Particolari messe a terra
IN0R	11	E	E2	B	C	FA	00	0	0	001		FA00 - Fabbricati Tecnologici - Particolari costruttivi validi per tutte le tipologie di fabbricati - Abaco finestre e griglie
IN0R	11	E	E2	B	C	FA	00	0	0	002		FA00 - Fabbricati Tecnologici - Particolari costruttivi validi per tutte le tipologie di fabbricati - Abaco porte esterne ed interne
IN0R	11	E	E2	4	T	FA	00	0	0	001		FA00 - Fabbricati Tecnologici - Particolari costruttivi validi per tutte le tipologie di fabbricati - Tabella materiali
IN0R	11	E	E2	R	O	FA	00	B	0	001		FA20, FA39, FA40 - Cabina mt/bt TIPO 1 - Relazione tecnica generale
IN0R	11	E	E2	P	B	FA	00	B	0	001		FA20, FA39, FA40 - Cabina mt/bt TIPO 1 - Piante architettoniche
IN0R	11	E	E2	P	B	FA	00	B	0	002		FA20, FA39, FA40 - Cabina mt/bt TIPO 1 - Prospetti e sezioni architettonici
IN0R	11	E	E2	R	O	FA	00	B	0	003		FA20, FA39, FA40 - Cabina mt/bt TIPO 1 - Relazione tecnica - protezione contro i fulmini
IN0R	11	E	E2	D	X	FA	00	B	6	001		FA20, FA39, FA40 - Cabina mt/bt TIPO 1 - Elaborato sistema anticaduta operazioni manutenzione
IN0R	11	E	E2	C	L	FA	00	B	0	001		FA20, FA39, FA40 - Cabina mt/bt TIPO 1 - Relazione di calcolo strutturale
IN0R	11	E	E2	C	L	FA	00	B	0	002		FA20, FA39, FA40 - Cabina mt/bt TIPO 1 - Allegato alla relazione di calcolo strutturale
IN0R	11	E	E2	B	B	FA	00	B	2	001		FA20, FA39, FA40 - Cabina mt/bt TIPO 1 - Carpenteria fondazioni
IN0R	11	E	E2	B	Z	FA	00	B	2	001		FA20, FA39, FA40 - Cabina mt/bt TIPO 1 - Armatura fondazioni
IN0R	11	E	E2	B	Z	FA	00	B	3	002		FA20, FA39, FA40 - Cabina mt/bt TIPO 1 - Pianta catene e solaio di copertura
IN0R	11	E	E2	B	Z	FA	00	B	3	001		FA20, FA39, FA40 - Cabina mt/bt TIPO 1 - Murature e pilastri

NOTE GENERALI

CARATTERISTICHE DEI MATERIALI

Per le caratteristiche dei materiali vedi elaborato:

IN0R 11 E E2 4 T FA 00 0 0 001 Fabbricati tecnologici – FA00 - Particolari tecnologici validi per tutte le tipologie di fabbricati – Tabella materiali

COMMITTENTE: RFI RETE FERROVIARIA ITALIANA – GRUPPO FERROVIE DELLO STATO

ALTA SORVEGLIANZA: ITALFERR – GRUPPO FERROVIE DELLO STATO

GENERAL CONTRACTOR: Cepav due – Consorzio ENI per l' Alta Velocità

INFRASTRUTTURE FERROVIARIE STRATEGICHE DEFINITE DALLA LEGGE OBIETTIVO N. 443/01

LINEA A.V. /A.C. TORINO - VENEZIA Tratta MILANO - VERONA
Lotto funzionale Brescia-Verona
PROGETTO ESECUTIVO

FA20, FA39, FA40

CABINA MT/BT TIPO 1

Armatura fondazioni

GENERAL CONTRACTOR: Consorzio Cepav due — Data:

DIRETTORE LAVORI — Data:

SCALA: 1: 20/50

COMMESSA	LOTTO	FASE	ENTE	TIPO DOC.	OPERA/DISCIPLINA	PROGR.	REV.
IN0R	11	E	E2	BZ	FA00B2	001	A

PROGETTAZIONE								IL PROGETTISTA
Rev.	Descrizione	Redatto	Data	Verificato	Data	Progettista Integrativo	Data	INTEGRATED DESIGN srl Ing. Carlo Porelli Iscritto Ordine Ingegneri di Bologna n. 1985/A
A	Emissione	C.Diolatelevi	18/06/18	C.Porelli	18/06/18	Liani	18/06/18	
B								
C								Data: 18/06/18

CIG. 751447334A — File: IN0R11EE2BZFA00B2001A_10.dwg

Progetto cofinanziato dalla Unione Europea — CUP: F81H91000000008

Scala di plot: 1:1