| Tipo | N. |
|---|---|
| P | 10 |

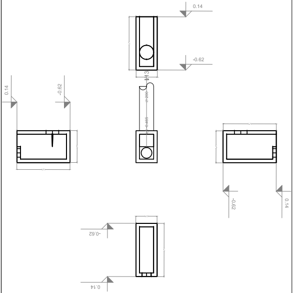
0.14
-0.62
I/13
⌀ 200
0.14
-0.62
-0.62
0.14
-0.62
0.14

Scala 1:20

| Tipo | N. |
|---|---|
| I | 13 |

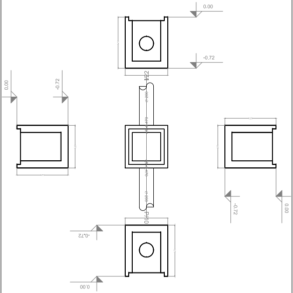
0.00
-0.72
I/22
⌀ 200
P/10
0.00
-0.72
-0.72
0.00
-0.72
0.00

Scala 1:20

| Tipo | N. |
|---|---|
| P | 11 |

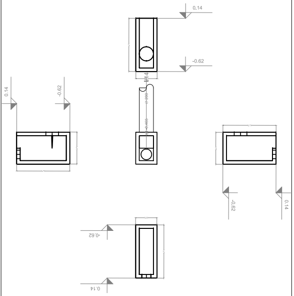
0.14
-0.62
I/14
⌀ 200
0.14
-0.62
-0.62
0.14
-0.62
0.14

Scala 1:20

| Tipo | N. |
|---|---|
| I | 14 |

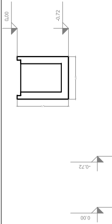
0.00
-0.72
-0.72
0.00

| Tipo | N. |
|---|---|
| I | 20 |

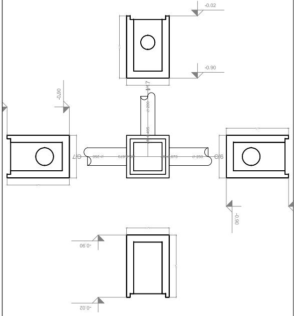
-0.02
-0.90
I/4
⌀ 200
-0.90
C/7
⌀ 250
C/6
-0.90
-0.02
-0.90
-0.02

Scala 1:20

| Tipo | N. |
|---|---|
| I | 21 |

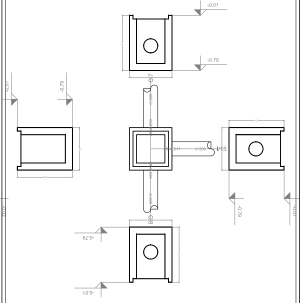
-0.01
-0.79
C/7
⌀ 200
-0.01
-0.79
I/15
C/8
-0.79
-0.01
-0.79
-0.01

Scala 1:20

| Tipo | N. |
|---|---|
| I | 22 |

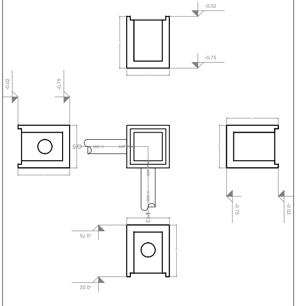
-0.02
-0.75
-0.02
-0.75
C/5
⌀ 200
I/13
-0.75
-0.02
-0.75
-0.02

Scala 1:20

| Tipo | N. |
|---|---|
| C | 5 |

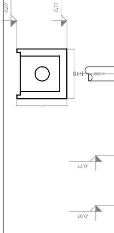
-0.07
-0.77
I/18
⌀ 200
-0.77
-0.07

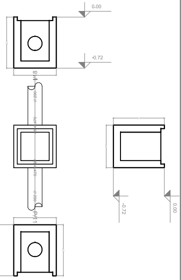
0.00
-0.72
I/18
P/11
-0.72
0.00

Scala 1:20

| Tipo | N. |
|---|---|
| P | 12 |

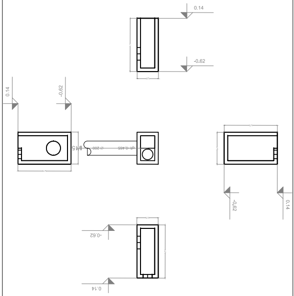
0.14
-0.62
0.14
-0.62
I/15
-0.62
0.14
-0.62
0.14

Scala 1:20

| Tipo | N. |
|---|---|
| I | 15 |

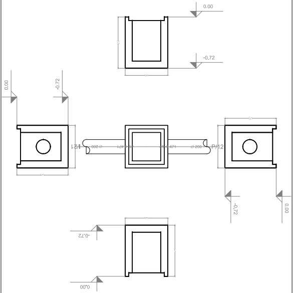
0.00
-0.72
0.00
-0.72
I/21
P/12
-0.72
0.00
-0.72
0.00

Scala 1:20

| Tipo | N. |
|---|---|
| P | 13 |

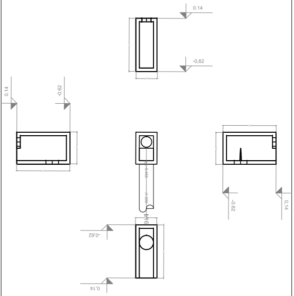
0.14
-0.62
0.14
-0.62
I/16
-0.62
0.14
-0.62
0.14

Scala 1:20

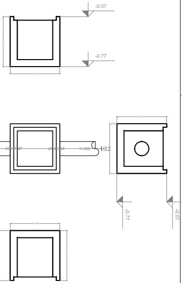
-0.07
-0.77
I/22
-0.77
-0.07

Scala 1:20

| Tipo | N. |
|---|---|
| C | 6 |

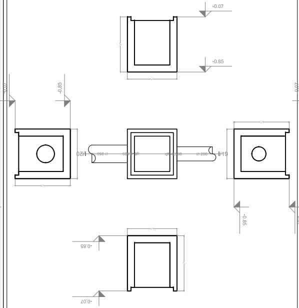
-0.07
-0.85
-0.07
-0.85
I/20
I/19
-0.85
-0.07
-0.85
-0.07

Scala 1:20

| Tipo | N. |
|---|---|
| C | 7 |

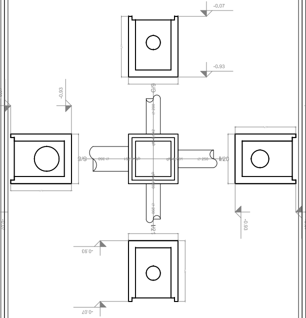
-0.07
-0.93
-0.93
-0.07
S/5
S/8
I/20
I/21
-0.93
-0.07
-0.93
-0.07

Scala 1:20

| Tipo | N. |
|---|---|
| C | 8 |

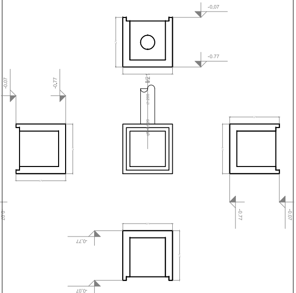
-0.07
-0.77
-0.07
-0.77
I/21
-0.77
-0.07
-0.77
-0.07

Scala 1:20

| Tipo | N. |
|---|---|
| I | 16 |

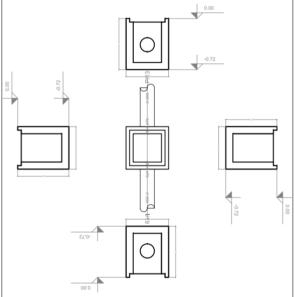
0.00
-0.72
0.00
-0.72
-0.72
0.00
-0.72
0.00
P/13
I/19

Scala 1:20

| Tipo | N. |
|---|---|
| P | 14 |

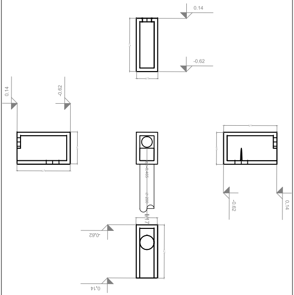
0.14
-0.62
0.14
-0.62
-0.62
0.14
-0.62
0.14
I/17

Scala 1:20

| Tipo | N. |
|---|---|
| I | 17 |

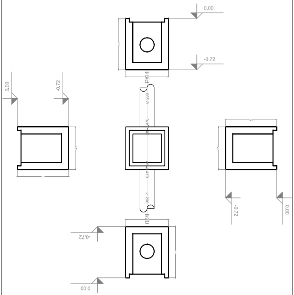
0.00
-0.72
0.00
-0.72
-0.72
0.00
-0.72
0.00
P/14
I/20

Scala 1:20

| Tipo | N. |
|---|---|
| I | 18 |

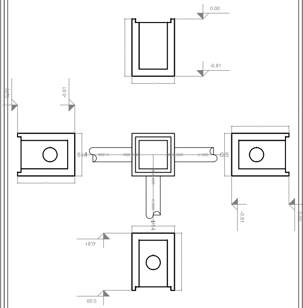
0.00
-0.81
0.00
-0.81
-0.81
0.00
-0.81
0.00
C/5
I/14

Scala 1:20

| Tipo | N. |
|---|---|
| C | 9 |

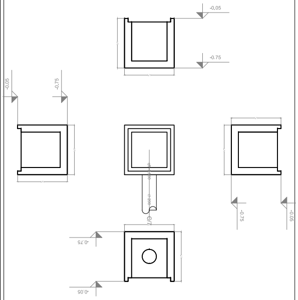
-0.05
-0.75
-0.05
-0.75
-0.75
-0.05
-0.75
-0.05
C/7

Scala 1:20

## Rete n. 8

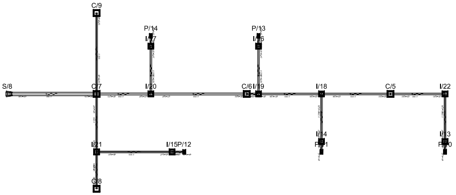
C/9
P/14
I/17
P/13
I/16
S/8
C/7
I/20
C/6
I/19
I/18
C/5
I/22
I/14
P/11
I/13
P/10
I/21
I/15
P/12
C/8

## POZZETTI

| Tipo | N. | quota terreno [ m ] | H tot [ m ] | Sup. Imbrifora [ $m^2$ ] | pioggia affluita [ l/sec ] | linea sgrondo [ m ] | pioggia affluita [ l/sec ] | Sup. tetto [ $m^2$ ] | pioggia affluita [ l/sec ] | Totale pioggia affluita [ l/sec ] |
|---|---|---|---|---|---|---|---|---|---|---|
| P | 10 | 0.135 | -0.75 | 0.00 | 0.000 | 0.00<br>0.00 | 0.000 | 42.57 | 3.548 | 3.548 |
| I | 13 | 0.000 | -0.72 | 0.00 | 0.000 | 0.00<br>0.00 | 0.000 | 0.00 | 0.000 | 0.000 |
| P | 11 | 0.135 | -0.75 | 0.00 | 0.000 | 0.00<br>0.00 | 0.000 | 48.83 | 4.069 | 4.069 |
| I | 14 | 0.000 | -0.72 | 0.00 | 0.000 | 0.00<br>0.00 | 0.000 | 0.00 | 0.000 | 0.000 |
| P | 12 | 0.135 | -0.75 | 0.00 | 0.000 | 0.00<br>0.00 | 0.000 | 26.14 | 2.179 | 2.179 |
| I | 15 | 0.000 | -0.72 | 0.00 | 0.000 | 0.00<br>0.00 | 0.000 | 0.00 | 0.000 | 0.000 |
| P | 13 | 0.135 | -0.75 | 0.00 | 0.000 | 0.00<br>0.00 | 0.000 | 16.24 | 1.353 | 1.353 |
| I | 16 | 0.000 | -0.72 | 0.00 | 0.000 | 0.00<br>0.00 | 0.000 | 0.00 | 0.000 | 0.000 |
| P | 14 | 0.135 | -0.75 | 0.00 | 0.000 | 0.00<br>0.00 | 0.000 | 16.24 | 1.353 | 1.353 |
| I | 17 | 0.000 | -0.72 | 0.00 | 0.000 | 0.00<br>0.00 | 0.000 | 0.00 | 0.000 | 0.000 |
| I | 18 | -0.003 | -0.81 | 0.00 | 0.000 | 0.00<br>0.00 | 0.000 | 0.00 | 0.000 | 0.000 |
| I | 19 | -0.059 | -0.78 | 0.00 | 0.000 | 0.00<br>0.00 | 0.000 | 0.00 | 0.000 | 0.000 |
| I | 20 | -0.021 | -0.88 | 0.00 | 0.000 | 0.00<br>0.00 | 0.000 | 0.00 | 0.000 | 0.000 |

| Tipo | N. |
|---|---|
| I | 19 |

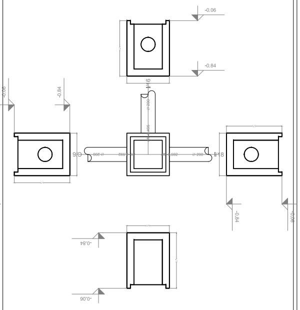
-0.06
-0.84
I/16
Ø 200
-0.495
C/6
-0.592
I/18
-0.84
-0.06

Scala 1:20

## POZZETTI

| Tipo | N. | quota terreno [ m ] | H tot [ m ] | Sup. Imbrifora [ $m^2$ ] | pioggia affluita [ l/sec ] | linea sgrondo [ m ] | pioggia affluita [ l/sec ] | Sup. tetto [ $m^2$ ] | pioggia affluita [ l/sec ] | Totale pioggia affluita [ l/sec ] |
|---|---|---|---|---|---|---|---|---|---|---|
| I | 21 | -0.012 | -0.78 | 0.00 | 0.000 | 0.00<br>0.00 | 0.000 | 0.00 | 0.000 | 0.000 |
| S | 8 | 0.000 | -0.78 | 0.00 | 0.000 | 0.00<br>0.00 | 0.000 | 0.00 | 0.000 | 0.000 |
| I | 22 | -0.017 | -0.73 | 0.00 | 0.000 | 0.00<br>0.00 | 0.000 | 0.00 | 0.000 | 0.000 |
| C | 5 | -0.070 | -0.70 | 157.08 | 13.090 | 0.00<br>0.00 | 0.000 | 0.00 | 0.000 | 13.090 |
| C | 6 | -0.070 | -0.78 | 157.08 | 13.090 | 0.00<br>0.00 | 0.000 | 0.00 | 0.000 | 13.090 |
| C | 7 | -0.070 | -0.86 | 171.26 | 14.271 | 0.00<br>0.00 | 0.000 | 0.00 | 0.000 | 14.271 |
| C | 8 | -0.070 | -0.70 | 149.95 | 12.496 | 0.00<br>0.00 | 0.000 | 0.00 | 0.000 | 12.496 |
| C | 9 | -0.050 | -0.70 | 80.32 | 6.693 | 0.00<br>0.00 | 0.000 | 0.00 | 0.000 | 6.693 |

## RETE FOGNARIA

| Pozzetto iniziale | Pozzetto finale | Lunghezza [ m ] | Diametro [ mm ] | quota fondo tubo iniziale [ m ] | quota fondo tubo iniziale [ m ] | Portata [l/sec] | Altezza pelo libero [ mm ] | Percentuale riempimento [ % ] |
|---|---|---|---|---|---|---|---|---|
| C/5 | I/18 | 7.18 | 200 | -0.524 | -0.559 | 16.638 | 100 | 50 |
| I/18 | I/19 | 6.55 | 200 | -0.559 | -0.592 | 20.707 | 110 | 55 |
| I/19 | C/6 | 1.23 | 200 | -0.592 | -0.598 | 22.060 | 120 | 60 |
| C/6 | I/20 | 9.97 | 250 | -0.623 | -0.673 | 35.150 | 138 | 55 |
| I/20 | C/7 | 5.65 | 250 | -0.673 | -0.701 | 36.504 | 138 | 55 |
| C/7 | S/8 | 9.30 | 350 | -0.751 | -0.798 | 72.143 | 175 | 50 |
| C/8 | I/21 | 3.83 | 200 | -0.520 | -0.539 | 12.496 | 90 | 45 |
| I/21 | C/7 | 6.03 | 200 | -0.539 | -0.569 | 14.675 | 90 | 45 |
| C/9 | C/7 | 8.40 | 200 | -0.500 | -0.542 | 6.693 | 60 | 30 |
| P/10 | I/13 | 1.08 | 200 | -0.465 | -0.470 | 3.548 | 50 | 25 |
| I/13 | I/22 | 4.95 | 200 | -0.470 | -0.495 | 3.548 | 50 | 25 |
| I/22 | C/5 | 5.68 | 200 | -0.495 | -0.524 | 3.548 | 50 | 25 |
| P/11 | I/14 | 1.08 | 200 | -0.465 | -0.470 | 4.069 | 50 | 25 |

## RETE FOGNARIA

| Pozzetto iniziale | Pozzetto finale | Lunghezza [ m ] | Diametro [ mm ] | quota fondo tubo iniziale [ m ] | quota fondo tubo iniziale [ m ] | Portata [l/sec] | Altezza pelo libero [ mm ] | Percentuale riempimento [ % ] |
|---|---|---|---|---|---|---|---|---|
| I/14 | I/18 | 4.95 | 200 | -0.470 | -0.495 | 4.069 | 50 | 25 |
| P/13 | I/16 | 1.08 | 200 | -0.465 | -0.470 | 1.353 | 30 | 15 |
| I/16 | I/19 | 4.95 | 200 | -0.470 | -0.495 | 1.353 | 30 | 15 |
| P/14 | I/17 | 1.08 | 200 | -0.465 | -0.470 | 1.353 | 30 | 15 |
| I/17 | I/20 | 4.95 | 200 | -0.470 | -0.495 | 1.353 | 30 | 15 |
| P/12 | I/15 | 1.28 | 200 | -0.465 | -0.471 | 2.179 | 40 | 20 |
| I/15 | I/21 | 7.85 | 200 | -0.471 | -0.511 | 2.179 | 40 | 20 |

## DISEGNI DI RIFERIMENTO

| codifica | | | | | | | | | | | TITOLO ELABORATO |
|---|---|---|---|---|---|---|---|---|---|---|---|
| IN0R | 12 | E | E2 | P | A | FA | 18 | 0 | 5 | 001 | FA18 - FABBRICATO PT BRESCIA EST Pk 110+300 - Planimetria generale e sezione con sistemazioni esterne |
| IN0R | 12 | E | E2 | P | A | FA | 18 | 0 | 5 | 002 | FA18 - FABBRICATO PT BRESCIA EST Pk 110+300 - Planimetria rete fognaria |
| IN0R | 12 | E | E2 | P | A | FA | 18 | 0 | 5 | 003 | FA18 - FABBRICATO PT BRESCIA EST Pk 110+300 - Planimetria polifore |
| IN0R | 12 | E | E2 | P | A | FA | 18 | 0 | 5 | 004 | FA18 - FABBRICATO PT BRESCIA EST Pk 110+300 - Planimetria tracciamento - Posizionamento piazzale, fabbricato, pozzetti, basamenti e fondazioni |
| IN0R | 12 | E | E2 | B | Z | FA | 18 | 0 | 0 | 001 | FA18 - FABBRICATO PT BRESCIA EST Pk 110+300 - Particolari elementi costitutivi del piazzale e della strada di accesso |
| IN0R | 12 | E | E2 | B | Z | FA | 18 | 0 | 5 | 001 | FA18 - FABBRICATO PT BRESCIA EST Pk 110+300 - Pozzetti polifore - Carpenteria, armatura e particolari 1 di 3 |
| IN0R | 12 | E | E2 | B | C | FA | 18 | 0 | 5 | 001 | FA18 - FABBRICATO PT BRESCIA EST Pk 110+300 - Pozzetti polifore - Carpenteria, armatura e particolari 2 di 3 |
| IN0R | 12 | E | E2 | B | C | FA | 18 | 0 | 5 | 002 | FA18 - FABBRICATO PT BRESCIA EST Pk 110+300 - Pozzetti polifore - Carpenteria, armatura e particolari 3 di 3 |
| IN0R | 12 | E | E2 | B | Z | FA | 18 | 0 | 5 | 002 | FA18 - FABBRICATO PT BRESCIA EST Pk 110+300 - Cancello d'ingresso e recinzioni - Carpenteria, armatura e particolari |
| IN0R | 12 | E | E2 | B | Z | FA | 18 | 0 | 5 | 003 | FA18 - FABBRICATO PT BRESCIA EST Pk 110+300 - Basamento generatore - Carpenteria, armatura e particolari |
| IN0R | 12 | E | E2 | B | C | FA | 18 | 0 | 5 | 003 | FA18 - FABBRICATO PT BRESCIA EST Pk 110+300 - Basamento serbatoio generatore - Carpenteria, armatura e particolari |
| IN0R | 12 | E | E2 | C | L | FA | 18 | 0 | 5 | 001 | FA18 - FABBRICATO PT BRESCIA EST Pk 110+300 - Relazione di calcolo pozzetti polifore |
| IN0R | 12 | E | E2 | C | L | FA | 18 | 0 | 5 | 002 | FA18 - FABBRICATO PT BRESCIA EST Pk 110+300 - Relazione di calcolo cancello d'ingresso, recinzioni e fondazioni |
| IN0R | 12 | E | E2 | C | L | FA | 18 | 0 | 5 | 003 | FA18 - FABBRICATO PT BRESCIA EST Pk 110+300 - Relazione di calcolo basamento generatore |
| IN0R | 12 | E | E2 | C | L | FA | 18 | 0 | 5 | 004 | FA18 - FABBRICATO PT BRESCIA EST Pk 110+300 - Relazione di calcolo basamento serbatoio generatore |
| IN0R | 12 | E | E2 | C | L | FA | 18 | 0 | 0 | 001 | FA18 - FABBRICATO PT BRESCIA EST Pk 110+300 - Relazione di calcolo pavimentazioni stradali e di piazzale |
| IN0R | 12 | E | E2 | R | I | FA | 18 | 0 | 4 | 001 | FA18 - FABBRICATO PT BRESCIA EST Pk 110+300 - Relazione idraulica, calcolo smaltimento acque meteoriche ed impianto fognario |
| IN0R | 12 | E | E2 | B | C | FA | 18 | 0 | 5 | 004 | FA18 - FABBRICATO PT BRESCIA EST Pk 110+300 - Caratteristiche fognature 1 di 3 |
| IN0R | 12 | E | E2 | B | C | FA | 18 | 0 | 5 | 005 | FA18 - FABBRICATO PT BRESCIA EST Pk 110+300 - Caratteristiche fognature 2 di 3 |
| IN0R | 12 | E | E2 | B | C | FA | 18 | 0 | 5 | 006 | FA18 - FABBRICATO PT BRESCIA EST Pk 110+300 - Caratteristiche fognature 3 di 3 |
| IN0R | 12 | E | E2 | P | Z | FA | 18 | 0 | 7 | 001 | FA18 - FABBRICATO PT BRESCIA EST Pk 110+300 - Strada di Accesso al Piazzale - Planimetria, tracciamento, profilo longitudinale, sezione tipo, segnaletica |
| IN0R | 12 | E | E2 | W | 9 | FA | 18 | 0 | 7 | 001 | FA18 - FABBRICATO PT BRESCIA EST Pk 110+300 - Strada di Accesso al Piazzale - Sezioni trasversali |
| IN0R | 12 | E | E2 | R | O | FA | 18 | 0 | 7 | 001 | FA18 - FABBRICATO PT BRESCIA EST Pk 110+300 - Strada di Accesso al Piazzale - Relazione descrittiva tracciato stradale di accesso al piazzale |

## NOTE GENERALI

## CARATTERISTICHE DEI MATERIALI

COMMITTENTE:

ALTA SORVEGLIANZA:

GENERAL CONTRACTOR:

Cepav due
Consorzio ENI per l'Alta Velocità

INFRASTRUTTURE FERROVIARIE STRATEGICHE DEFINITE DALLA LEGGE OBIETTIVO N. 443/01

LINEA A.V. /A.C. TORINO - VENEZIA Tratta MILANO - VERONA
Lotto funzionale Brescia-Verona
PROGETTO ESECUTIVO

FA18

FABBRICATO PT BRESCIA EST - PK 110+300

Caratteristiche fognature 3 di 3

| GENERAL CONTRACTOR | DIRETTORE LAVORI | SCALA : |
|---|---|---|
| Consorzio<br>Cepav due<br>Data: | Data: | 1:20 |

| COMMESSA | LOTTO | FASE | ENTE | TIPO DOC. | OPERA/DISCIPLINA | PROGR. | REV. |
|---|---|---|---|---|---|---|---|
| IN0R | 12 | E | E2 | BC | FA1805 | 006 | A |

| PROGETTAZIONE | | | | | | | | IL PROGETTISTA |
|---|---|---|---|---|---|---|---|---|
| Rev. | Descrizione | Redatto | Data | Verificato | Data | Progettista Integratore | Data | INTEGRATED DESIGN srl<br>Ing. Carlo Porelli<br>Iscritto Ordine Ingegneri di Bologna<br>n. 1985/A<br>Data: 26/06/19 |
| A | Emissione | L. Porelli | 26/06/19 | C.Porelli | 26/06/19 | Liani | 26/06/19 | |
| B | | | | | | | | |
| C | | | | | | | | |

CIG. 751447334A
File: IN0R12EE2BCFA1805006A_10.dwg

Progetto cofinanziato
dalla Unione Europea

CUP: F81H91000000008

Scala di plot: 1:1