PLANIMETRIA - Scala 1:500 -

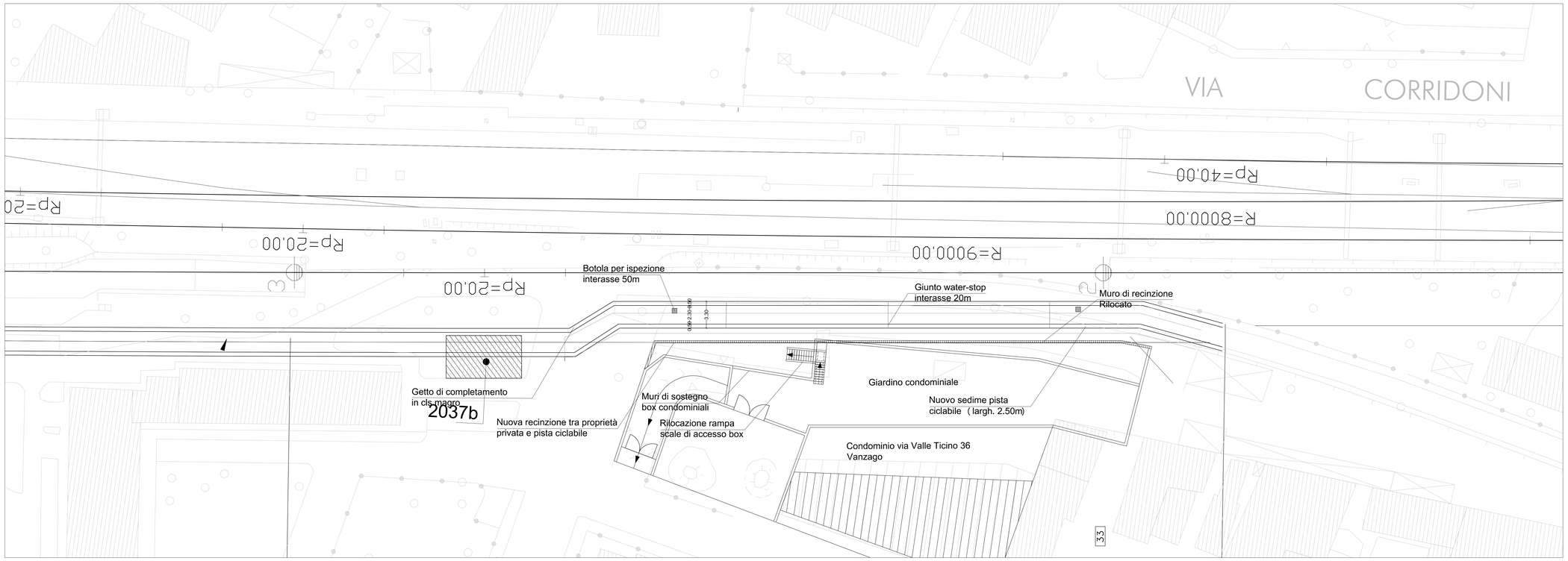

PIANTA SCALA
- Scala 1:50 -

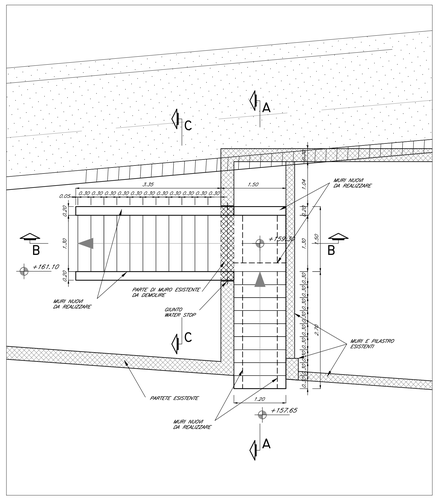

SEZIONE A-A
- Scala 1:50 -

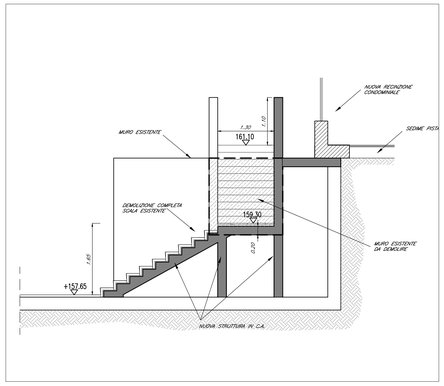

SEZIONE B-B
- Scala 1:50 -

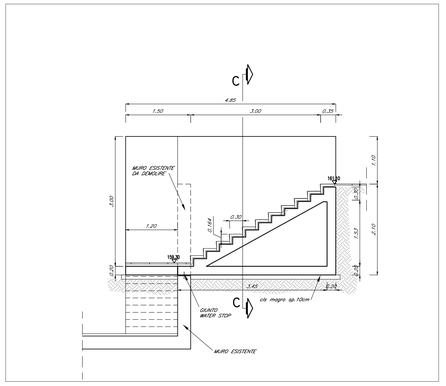

SEZIONE C-C
- Scala 1:50 -

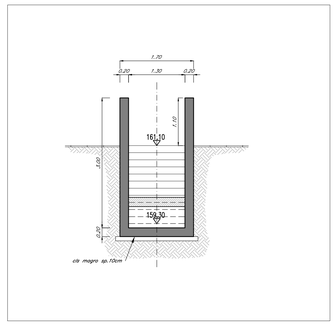

PARTICOLARE NUOVA RECINZIONE CONDOMINIALE
- Scala 1:25 -

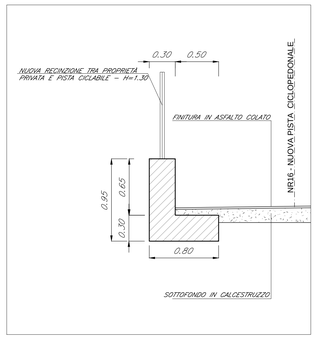

TABELLA MATERIALI

CALCESTRUZZI

Tipo		Rapporto a/c max	Classe di lavorabilità	Tipo di cemento	Classe di resistenza minima (Cl/n/Rck/ln)	Classe di esposizione ambientale (ste 1k 206)	Dmax (mm)	Campi di impiego
B	3	0.55	S3–S4	CEM I-V	C28/35	XA1	--	– Cunolette portacavi prefabbricate – Cunette prefabbricate – Elementi prefabbricati senza funzioni strutturali
C	1	0.55	S4–S5	CEM I-V	C28/35	XC3	20	– Impalcati in c.a. ordinari – Solette in c.a. gettate in opera in elevazione – Predalle
	2	0.55	S3–S4	CEM I-V	C28/35	XC3	25	– Pile e spalle – Baggioli e pulvini – Strutture in c.a. in elevazione
	E	0.55	S3–S4	CEM III-V	C28/35	XA1	25	– Scatolari e tombini a sezione non circolare con luce ≤ 5 m – Tombini circolari
D	1	0.55	S3–S4	CEM III-V	C28/35	XC3	25	– Muri di controripa e sottoscarpa in c.a. (armatura ≥ 30 Kg/mc)
	2	0.60	S3–S4	CEM III-V	C25/30	XC2	25	– Muri controripa/sottoscarpa debolmente armati (armature < 30 Kg/mc) o non armati – Solettoni di fondo – Fondazioni armate – Rivestimenti di tubazioni
	4	0.60	S3–S4	CEM III-V	C25/30	XC2	--	– Cunette gettate in opera, canalette e cordoli
H	1	0.60	S4–S5	CEM III-V	C25/30	XC2	32	– Pali (di parzile o opere di sostegno), diaframmi e relativi cordoli di collegamento gettati in opera
	2	0.60	S4–S5	CEM III-V	C25/30	XC2	32	– Pali di fondazione gettati in opera
I		--	--	CEM I-V	C12/15	X0	--	– Magrone di pulizia, riempimento o livellamento

ACCIAIO

ACCIAO IN BARRE PER GETTI E RETI ELETTROSALDATE	Fe844c Controllato SALDABILE fy/fyk < 1.25; (fU/fy) medio > 1.13 Come da D.M. 9–1–96 dove fyn: Singolo valore tensione snerv. fyk= Valore nominale di riferimento fln: Singolo valore tensione rottura
ACCIAO PER CARPENTERIA METALLICA	FE 430
ACCIAO ARMONICO DI TIPO STABILIZZATO	fptk 1855 MPa – fp(1)k 1640 MPa
ACCIAO PER ARMATURA MICROPALI	FE 430 B
BULLONI	VITE Classe 8.8; DADO Classe 8
SALDATURE	Classe 1; Elettrodi tipo E44/CL.3

PRESCRIZIONI

COPRIFERRO NETTO

– PALI DI FONDAZIONE E PARATE: s=6.0 cm
– STRUTTURE A CONTATTO CON IL TERRENO: s=5.0 cm
– PILE E SPALLE: s=4.0 cm – per le superfici ispezionabili; s=6.0 cm – per i tratti a contatto con il terreno;
– SETTI E SOLETTE IN ELEVAZIONE: s=3.5 cm
– SOLETTE PER IMPALCATO DEI PONTI: s=3.5 cm – estradosso; s=3.0 cm – intradosso

INCIDENZE ARMATURE [kg / m³]

- SCATOLARE 95
- CORPO SCALA 70
- MURETTO RECINZIONE 60

QUADRO DI UNIONE

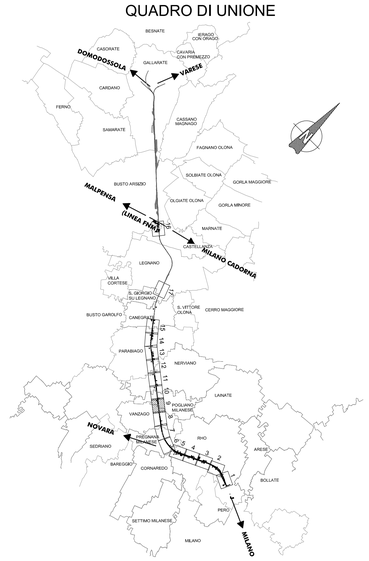

PROGETTAZIONE:

RFI RETE FERROVIARIA ITALIANA
GRUPPO FERROVIE DELLO STATO

ITALFERR
GRUPPO FERROVIE DELLO STATO

INFRASTRUTTURE FERROVIARIE STRATEGICHE DEFINITE DALLA LEGGE OBIETTIVO N. 443/01

CUP: J31J05000010001

U.O. INFRASTRUTTURE NORD

PROGETTO DEFINITIVO

POTENZIAMENTO DELLA LINEA RHO-ARONA

TRATTA RHO – GALLARATE
QUADRUPLICAMENTO RHO – PARABIAGO E RACCORDO Y

QUADRUPLICAMENTO RHO (e) – PARABIAGO (i) E RACCORDO Y

OPERE PRINCIPALI - INTERFERENZE VIARIE

IN17 - Deviazione canale secondario Villoresi pk 3+184.93 - 3+902.49

Modifiche a scala condominiale, carpenteria, piante e sezioni

SCALA : Varie

COMMESSA	LOTTO	FASE	ENTE	TIPO DOC.	OPERA/DISCIPLINA	PROGR.	REV.
MDL1	32	D	26	BZ	IN1700	003	A

Revis.	Descrizione	Redatto	Data	Verificato	Data	Approvato	Data	Autorizzato / Data
A	Emissione Esecutiva	A.Ingletti	Nov.2017	Manitta	Nov.2017	S.Borelli	Nov.2017	F.Sacchi Nov.2017

ITALFERR - U.O. INFRASTRUTTURE NORD
Dott. Ing. Fabio Sacchi
Ordine degli Ingegneri della Provincia di Roma n. A 20574
Dott. Ing. Stefano Borelli
Ordine degli Ingegneri della Provincia di Roma n. A 19197

File: MDL132D26BZIN1700003A.DWG

n. Elab.: