SEZIONE N. : 26
QT. PROGETTO : 158.90
DIST.PROG. : 2500.00

RIO6C

SCAVI E BONIFICHE	
SOSTITUZIONE TERRENO	
FOSSO	
RILEVATI	
TERRENO VEGETALE	
ANTICAPILLARE	
SOVRASTRUTTURA FERROVIARIA	
BALLAST	
SUBBALLAST	
SUPER COMPATTATO	

RIO6A

SCAVI E BONIFICHE	
SOSTITUZIONE TERRENO	3.89 mq
FOSSO	0.48 mq
RILEVATI	
TERRENO VEGETALE	0.29 m
ANTICAPILLARE	1.19 mq
SOVRASTRUTTURA FERROVIARIA	
BALLAST	2.60 mq
SUBBALLAST	
SUPER COMPATTATO	7.60 m

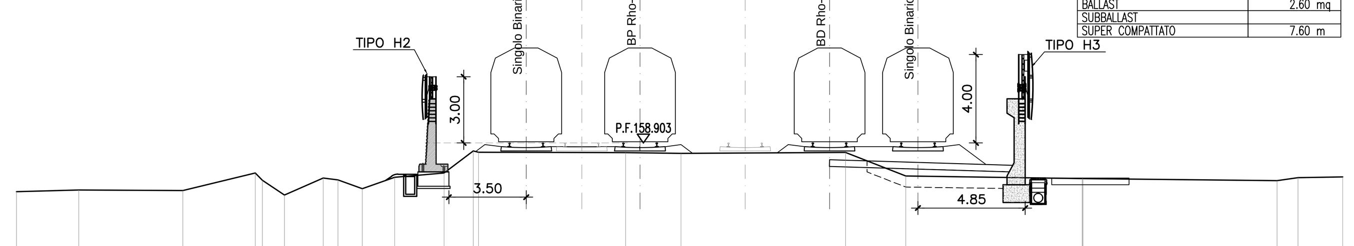

SCALA 1:200

QT.RIF. 150.000

QUOTE TERRENO	156.70, 156.77, 156.74, 157.54, 157.21, 156.54, 157.31, 157.23, 156.83, 157.34, 157.54, 158.54, 158.48, 158.47, 158.46, 158.43, 158.47, 157.40, 157.29, 157.29, 157.19, 157.33, 157.36
DIST.PARZ. TERR.	2.82, 4.71, 3.27, 1.33, 1.00, 1.75, 0.67, 1.10, 1.46, 2.24, 1.33, 2.16, 4.50, 2.51, 7.44, 2.73, 7.98, 8.77, 0.95, 2.02
QUOTE PROGETTO	158.22, 159.01, 157.89
DIST.PARZ. PROG.	6.84
DIST. ASSE BINARI	5.15, 8.57, 4.15

SEZIONE N. : 27
QT. PROGETTO : 159.16
DIST.PROG. : 2600.00

RIO6C

SCAVI E BONIFICHE	
STERRO	6.61 mq
SOSTITUZIONE TERRENO	
FOSSO	
SOVRASTRUTTURA FERROVIARIA	
BALLAST	5.27 mq
SUBBALLAST	9.11 m
SUPER COMPATTATO	9.11 m

RIO6A

SCAVI E BONIFICHE	
STERRO	9.07 mq
SOSTITUZIONE TERRENO	
FOSSO	0.52 mq
SOVRASTRUTTURA FERROVIARIA	
BALLAST	5.27 mq
SUBBALLAST	9.12 m
SUPER COMPATTATO	9.12 m

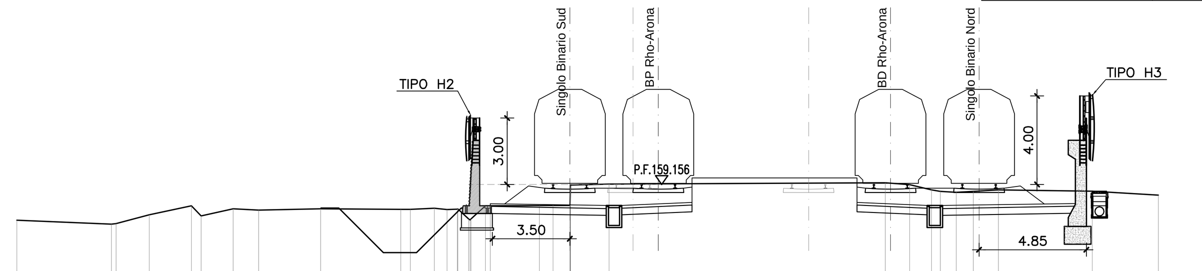

SCALA 1:200

QT.RIF. 150.000

QUOTE TERRENO	157.54, 157.36, 157.38, 157.79, 158.19, 157.73, 158.05, 157.99, 158.06, 158.03, 158.03, 158.08, 158.02, 158.04, 158.04, 157.59, 157.55, 157.60, 158.19, 158.19, 158.20, 158.21, 158.21, 159.05, 159.13, 159.17, 159.23, 159.15, 158.91, 158.84, 158.80, 158.85, 158.91, 158.85, 158.68
DIST.PARZ. TERR.	4.28, 1.50, 1.90, 0.45, 1.44, 1.16, 2.80, 3.63, 0.43, 1.09, 0.58, 0.46, 0.49, 0.65, 2.21, 0.62, 0.76, 1.74, 12.49, 1.10, 1.00, 0.39, 0.72, 0.77, 1.14, 4.24, 2.99
QUOTE PROGETTO	158.16, 158.28, 158.39, 158.39, 158.35, 158.41, 158.45, 158.41, 158.28, 158.16
DIST.PARZ. PROG.	3.60, 12.97, 2.28, 1.24, 1.24, 4.36
DIST. ASSE BINARI	4.15, 10.35, 4.00

SEZIONE N. : 28
QT. PROGETTO : 159.41
DIST.PROG. : 2700.00

RIO6E

SCAVI E BONIFICHE	
STERRO	6.07 mq
SOVRASTRUTTURA FERROVIARIA	
BALLAST	5.06 mq
SUBBALLAST	9.11 m
SUPER COMPATTATO	9.11 m

RIO6D

SCAVI E BONIFICHE	
STERRO	4.47 mq
SOVRASTRUTTURA FERROVIARIA	
BALLAST	5.06 mq
SUBBALLAST	9.11 m
SUPER COMPATTATO	9.11 m

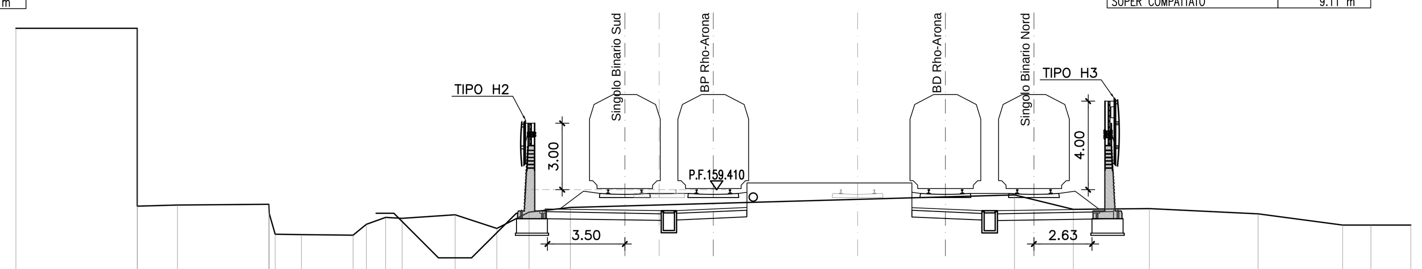

SCALA 1:200

QT.RIF. 150.000

QUOTE TERRENO	166.71, 166.71, 158.66, 158.72, 158.75, 158.33, 157.39, 157.38, 157.36, 157.84, 158.15, 158.11, 158.27, 157.66, 158.40, 158.61, 158.68, 159.17, 158.52, 158.55, 158.32, 157.81, 157.81, 157.81
DIST.PARZ. TERR.	5.48, 1.82, 4.13, 1.18, 2.34, 0.60, 0.87, 0.74, 2.40, 1.89, 1.45, 1.87, 2.46, 17.62, 2.66, 3.43, 4.92, 3.82, 1.28, 1.80
QUOTE PROGETTO	158.42, 158.54, 158.65, 158.67, 158.71, 158.71, 158.67, 158.54, 158.42
DIST.PARZ. PROG.	3.60, 0.76, 1.24, 14.50, 1.24, 4.36
DIST. ASSE BINARI	4.00, 10.50, 4.00

SEZIONE N. : 29
QT. PROGETTO : 159.64
DIST.PROG. : 2800.00

RIO6E

SCAVI E BONIFICHE	
STERRO	12.78 mq
SOVRASTRUTTURA FERROVIARIA	
BALLAST	5.06 mq
SUBBALLAST	9.11 m
SUPER COMPATTATO	9.11 m

RIO6D

SCAVI E BONIFICHE	
STERRO	17.99 mq
SOVRASTRUTTURA FERROVIARIA	
BALLAST	5.06 mq
SUBBALLAST	9.11 m
SUPER COMPATTATO	9.11 m

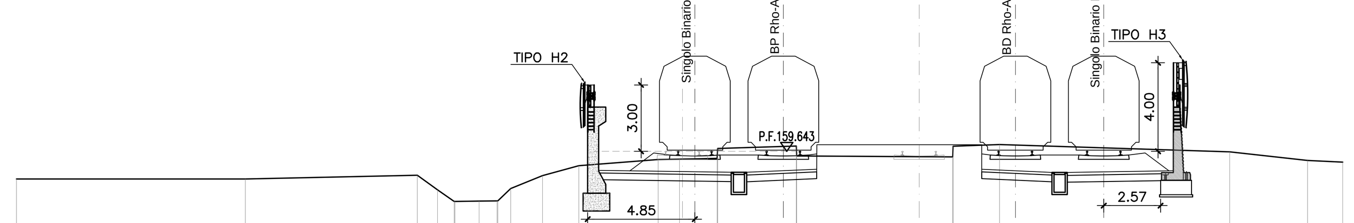

SCALA 1:200

QT.RIF. 150.000

QUOTE TERRENO	158.39, 158.39, 158.56, 157.90, 157.38, 157.38, 157.39, 157.40, 157.40, 157.96, 158.54, 158.99, 159.27, 159.29, 159.30, 159.32, 159.77, 159.88, 159.43, 159.39, 159.87, 159.95, 159.62, 159.23, 159.15
DIST.PARZ. TERR.	10.35, 7.78, 0.91, 0.76, 1.09, 0.81, 0.59, 1.44, 1.64, 3.59, 0.96, 0.69, 1.01, 3.56, 7.06, 2.10, 10.42, 3.52, 1.59
QUOTE PROGETTO	158.65, 158.77, 158.88, 158.90, 158.94, 158.90, 158.83, 158.83, 158.90, 158.94, 158.90, 158.77, 158.65
DIST.PARZ. PROG.	3.60, 0.76, 1.24, 1.24, 2.28, 7.46, 2.28, 1.24, 1.24, 4.36
DIST. ASSE BINARI	4.00, 10.50, 4.00

SEZIONE N. : 30
QT. PROGETTO : 159.83
DIST.PROG. : 2900.00

SCAVI E BONIFICHE	
STERRO	34.73 mq
SOVRASTRUTTURA FERROVIARIA	
BALLAST	9.12 mq
SUBBALLAST	24.64 m
SUPER COMPATTATO	24.64 m

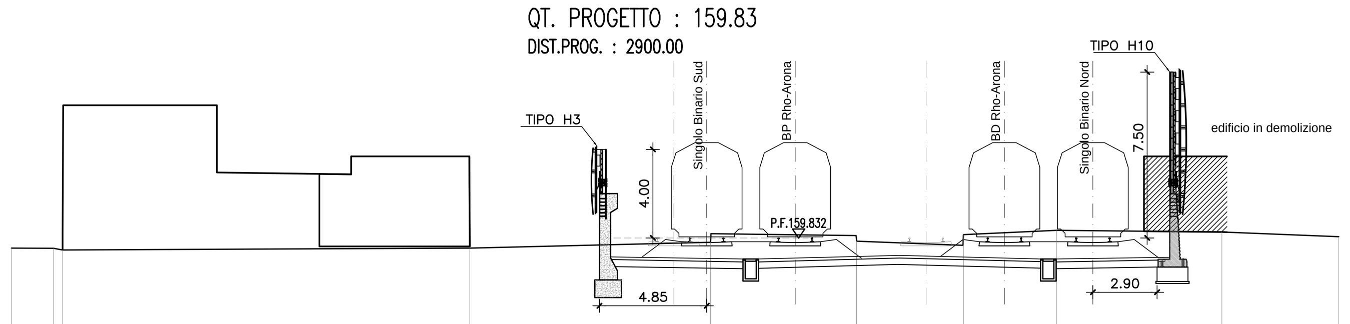

SCALA 1:200

QT.RIF. 150.000

QUOTE TERRENO	159.37, 159.36, 159.29, 159.37, 159.63, 159.63, 160.02, 159.94, 159.68, 159.50, 159.98, 160.18, 160.10, 159.89
DIST.PARZ. TERR.	1.91, 0.40, 18.41, 10.71, 6.56, 4.81, 4.22, 7.47, 5.28
QUOTE PROGETTO	158.84, 158.96, 159.07, 159.09, 159.13, 159.09, 158.94, 158.94, 159.09, 159.13, 159.09, 158.94, 158.82
DIST.PARZ. PROG.	3.60, 0.76, 1.24, 1.24, 5.14, 0.70, 5.14, 1.24, 1.24, 4.97
DIST. ASSE BINARI	4.00, 9.46, 4.00

SEZIONE N. : 31
QT. PROGETTO : 160.02
DIST.PROG. : 3000.00

RIO7A

SCAVI E BONIFICHE	
STERRO	
FOSSO	
RILEVATI	
TERRENO VEGETALE	
SOVRASTRUTTURA FERROVIARIA	
BALLAST	
SUBBALLAST	
SUPER COMPATTATO	

RIO7B

SCAVI E BONIFICHE	
STERRO	1.28 mq
FOSSO	
SOSTITUZIONE TERRENO	0.80 mq
RILEVATI	
TERRENO VEGETALE	
SOVRASTRUTTURA FERROVIARIA	
BALLAST	
SUBBALLAST	
SUPER COMPATTATO	4.26 m

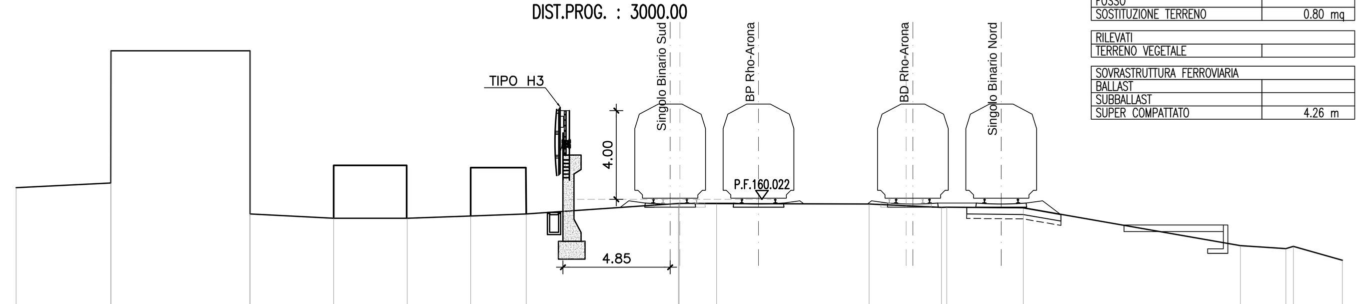

SCALA 1:200

QT.RIF. 150.000

QUOTE TERRENO	160.55, 160.76, 166.73, 159.36, 166.73, 159.17, 159.16, 159.27, 159.36, 159.81, 159.83, 159.83, 159.82, 159.81, 159.66, 159.67, 159.64, 157.93, 157.80, 157.90, 157.27
DIST.PARZ. TERR.	4.28, 6.29, 3.78, 3.33, 2.87, 2.52, 6.51, 0.37, 1.69, 6.91, 3.28, 3.47, 9.82, 2.06, 0.34, 2.21
QUOTE PROGETTO	159.03, 159.15, 159.26, 159.28, 159.32, 159.28, 159.16, 159.16, 159.28, 159.32, 159.28, 159.13, 159.01
DIST.PARZ. PROG.	3.60, 0.76, 1.24, 1.24, 3.90, 0.70, 3.90, 1.24, 1.24, 4.97
DIST. ASSE BINARI	4.00, 6.98, 4.00

SEZIONE N. : 32
QT. PROGETTO : 160.23
DIST.PROG. : 3100.00

RIO7B

SCAVI E BONIFICHE	
STERRO	1.68 mq
SOVRASTRUTTURA FERROVIARIA	
BALLAST	
SUBBALLAST	
SUPER COMPATTATO	5.60 m

RIO7A

SCAVI E BONIFICHE	
STERRO	
SOVRASTRUTTURA FERROVIARIA	
BALLAST	
SUBBALLAST	
SUPER COMPATTATO	

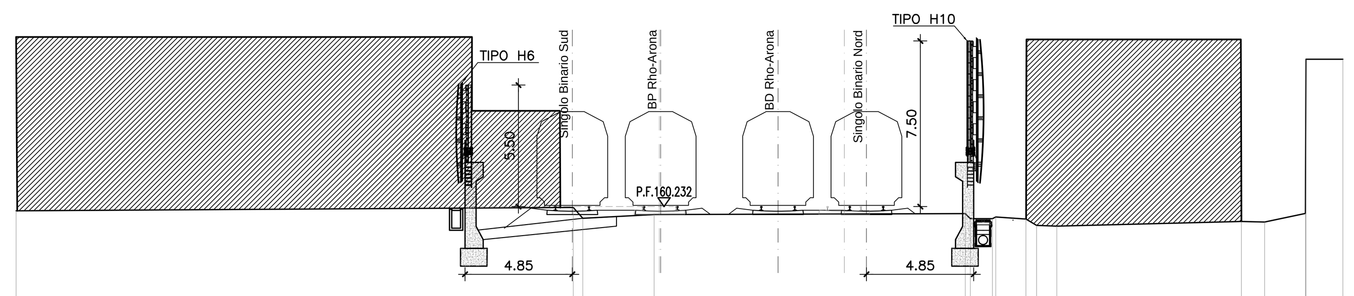

SCALA 1:200

QT.RIF. 152.000

QUOTE TERRENO	160.04, 160.19, 160.19, 159.70, 159.87, 159.91, 159.68, 159.69, 159.76, 159.66, 159.38, 159.34, 159.56, 159.53, 159.92, 166.91, 166.91
DIST.PARZ. TERR.	25.15, 0.43, 3.22, 14.07, 1.00, 1.36, 0.48, 0.92, 8.34, 1.05, 1.85, 1.67
QUOTE PROGETTO	159.24, 159.36, 159.47, 159.49, 159.53
DIST.PARZ. PROG.	3.60, 0.76, 1.24
DIST. ASSE BINARI	4.00, 5.31, 4.16

SEZIONE N. : 33
QT. PROGETTO : 160.78
DIST.PROG. : 3200.00

SCAVI E BONIFICHE	
STERRO	4.50 mq
SOVRASTRUTTURA FERROVIARIA	
BALLAST	2.28 mq
SUBBALLAST	
SUPER COMPATTATO	6.20 m

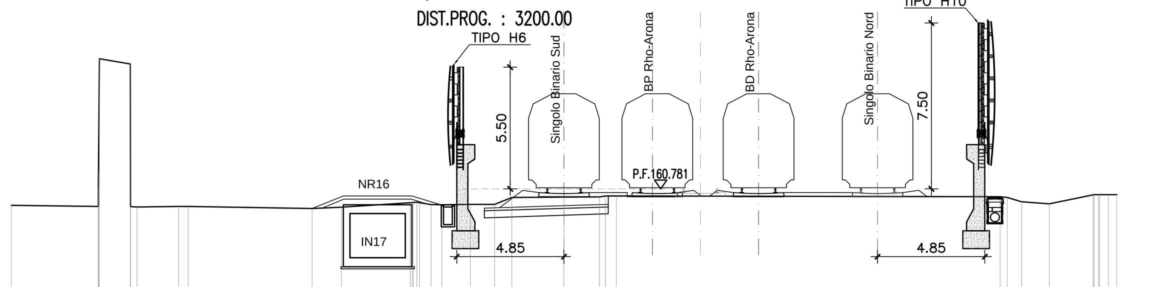

SCALA 1:200

QT.RIF. 150.000

QUOTE TERRENO	160.03, 159.98, 160.88, 161.61, 166.67, 166.43, 159.97, 159.96, 159.99, 159.98, 159.89, 159.95, 160.16, 160.16, 160.18, 160.15, 160.07, 160.06, 160.08, 160.08, 160.39, 160.41, 160.42, 160.46, 160.46, 160.43, 160.39, 160.20, 160.10, 160.51, 160.51, 160.52, 160.52, 160.52, 160.52
DIST.PARZ. TERR.	3.94, 1.40, 1.88, 0.43, 5.61, 1.32, 3.11, 0.53, 0.48, 1.29, 1.10, 0.78, 2.36, 1.61, 0.49, 17.36, 0.65, 1.25, 1.98, 0.39, 0.38
QUOTE PROGETTO	159.79, 159.91, 160.02, 160.04, 160.08
DIST.PARZ. PROG.	3.60, 0.76, 1.24
DIST. ASSE BINARI	4.22, 4.58, 5.38

SEZIONE N. : 34
QT. PROGETTO : 161.35
DIST.PROG. : 3300.00

SCAVI E BONIFICHE	
STERRO	1.36 mq
SOSTITUZIONE TERRENO	4.70 mq
RILEVATI	
RILEVATO	4.36 mq
ANTICAPILLARE	2.40 mq
SOVRASTRUTTURA FERROVIARIA	
BALLAST	6.02 mq
SUBBALLAST	
SUPER COMPATTATO	8.41 m

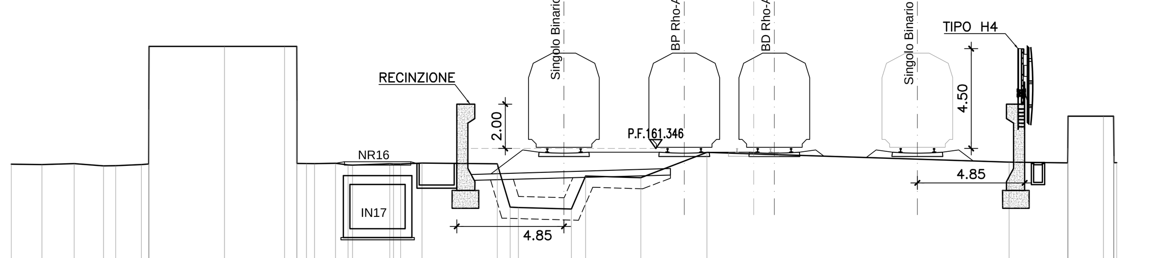

SCALA 1:200

QT.RIF. 150.000

QUOTE TERRENO	160.63, 160.62, 160.66, 160.56, 160.56, 160.62, 160.64, 163.10, 165.95, 165.95, 165.95, 165.95, 163.50, 160.57, 160.67, 160.68, 160.60, 160.59, 160.65, 160.65, 160.69, 160.66, 158.69, 158.68, 158.62, 158.61, 160.10, 160.03, 161.17, 160.73, 160.69, 161.35, 162.80, 162.80, 161.00, 160.70, 160.70
DIST.PARZ. TERR.	1.39, 1.46, 1.32, 0.55, 1.16, 0.33, 3.41, 2.71, 0.55, 0.43, 0.37, 0.95, 0.57, 1.68, 0.33, 0.97, 3.40, 0.59, 0.37, 2.07, 0.33, 0.65, 2.49, 2.99, 13.67, 2.65, 1.60, 0.45
QUOTE PROGETTO	160.19, 160.31, 160.42, 160.61, 160.64
DIST.PARZ. PROG.	3.60, 6.20, 1.28
DIST. ASSE BINARI	5.44, 4.08, 6.47

SEZIONE N. : 35
QT. PROGETTO : 161.91
DIST.PROG. : 3400.00

SCAVI E BONIFICHE	
STERRO	21.01 mq
SOVRASTRUTTURA FERROVIARIA	
BALLAST	4.73 mq
SUBBALLAST	6.44 m
SUPER COMPATTATO	12.01 m

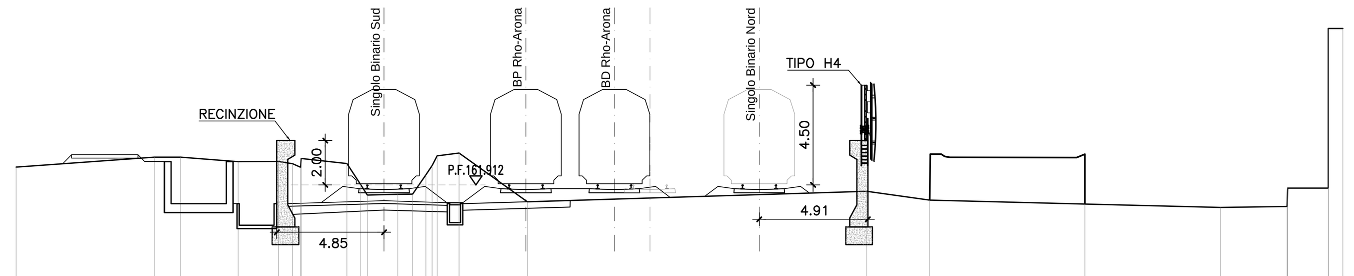

SCALA 1:200

QT.RIF. 155.000

QUOTE TERRENO	162.21, 163.16, 163.16, 162.96, 162.96, 162.87, 162.70, 163.10, 162.87, 161.92, 161.45, 161.47, 161.48, 161.49, 162.36, 162.78, 163.22, 163.34, 161.20, 161.62, 161.22, 161.04, 160.89, 160.93, 161.76, 161.76, 168.97, 168.97
DIST.PARZ. TERR.	6.24, 1.20, 2.60, 1.83, 0.63, 0.37, 2.07, 0.62, 0.75, 0.62, 0.67, 0.80, 0.99, 3.09, 15.35, 2.85, 7.01, 6.13, 3.01, 1.83, 0.66
QUOTE PROGETTO	160.96, 161.08, 161.19, 161.11, 161.06, 161.21
DIST.PARZ. PROG.	3.60, 2.86, 0.70, 4.86
DIST. ASSE BINARI	6.42, 4.00, 6.55

COMMITTENTE:

RFI RETE FERROVIARIA ITALIANA
GRUPPO FERROVIE DELLO STATO

PROGETTAZIONE:

ITALFERR
GRUPPO FERROVIE DELLO STATO

INFRASTRUTTURE FERROVIARIE STRATEGICHE DEFINITE DALLA LEGGE OBIETTIVO N. 443/01

DIREZIONE TECNICA - CENTRO DI PRODUZIONE MILANO

PROGETTO DEFINITIVO PER APPALTO INTEGRATO

POTENZIAMENTO DELLA LINEA RHO-ARONA.
TRATTA RHO-GALLARATE
QUADRUPLICAMENTO RHO-PARABIAGO E RACCORDO Y

CORPO STRADALE FERROVIARIO - CONFIGURAZIONE FINALE

Sezioni trasversali - Tav. 10/19

SCALA : 1:200

COMMESSA	LOTTO	FASE	ENTE	TIPO DOC.	OPERA/DISCIPLINA	PROGR.	REV.
MDL1	32	D	26	W9	CS0000	010	A

Revis.	Descrizione	Redatto	Data	Verificato	Data	Approvato	Data	Autorizzato / Data
A	Emissione esecutiva	A. Ingletti	Nov. 2017	A. Biasco	Nov. 2017	S. Borelli	Nov. 2017	F. Sacchi Nov. 2017

File: MDL132D26W9CS0000010A | n. Elab.: